S•S GT•Q

90 | 100 | 110

Uporabniški priročnik

GOLDONI

an ARBOS Company

SZAKASZ

FEJEZET	LEÍRÁS
1	ÁLTALÁNOS INFORMÁCIÓK
2	ÁLTALÁNOS BIZTONSÁGI SZABÁLYOK
3	MŰSZAKI JELLEMZŐK
4	VEZÉRLÉSEK ÉS MŰSZEREK
5	HASZNÁLATI SZABÁLYOK
6	KARBANTARTÁSI SZELVÉNYEK
7	PROBLÉMÁK ÉS MEGOLDÁSOK

1 : Általános információk

Mutató

1.1 Bevezetés 1-2

1.2 Megjegyzések a tulajdonos részére 1-2

1.3 A traktor helyes és helytelen használata 1-4

1.3.1 Rendeltetésszerű használat 1-4
1.3.2 Nem rendeltetésszerű és nem helyes használat 1-5
1.3.3 Elektromágneses kompatibilitás (EMC) 1-6

1.4 Általános információk és képzések 1-6

1.4.1 A kézikönyv használata 1-6
1.4.2 Egységes jelzések 1-7
1.4.3 A kézikönyvben használt mértékegységek 1-9
1.4.4 A gép tájolása 1-9
1.4.5 A traktor átadásának módja 1-10
1.4.6 A traktor tulajdonosának felelőssége 1-10
1.4.7 A kezelők felelőssége 1-11
1.4.8 Garancia 1-11

1.5 Azonosító táblák 1-12

1.5.1 A gép adattábláinak elhelyezkedése 1-12
1.5.2 Motoradatok 1-12
1.5.3 Váz 1-13
1.5.4 A traktor azonosító táblája 1-14
1.5.5 Védőkeret típusos tábla 1-15

1.6 Fülkeosztályba sorolása 1-17

1.7 Jóváhagyási típusok 1-18

1.1 Bevezetés

Gondosan őrizze meg ezt a „használati és karbantartási kézikönyvet”, és ne mulassza el rendszeresen átolvasni.

Mivel az alkalmazási feltételek rendkívül különbözőek lehetnek, cégünk nem tud tökéletesen naprakész és teljes körű kiadvánnyal szolgálni az általa gyártott gép teljesítményével és használati módjával kapcsolatban, vagyis nem vállalhat felelősséget az itt közölt információkból adódó veszteségekért és károkért, illetve bármilyen hibából vagy mulasztásból fakadó károkért. Amennyiben az eszközt súlyosan rendellenes körülmények között használja (pl. mély vízben vagy nagyon sáros talajon), javasoljuk, hogy vegye fel a kapcsolatot a Viszonteladójával, aki speciális útmutatóval tud szolgálni, így elkerülheti, hogy a garancia érvényét veszítse.

A traktor Gyártója nem vállal felelősséget a gép nem rendeltetésszerű használatából adódó károkért és sérülésekért, ezek a kockázatok teljes egészében a felhasználót terhelik.

A rendeltetésszerű használatba beletartozik a Gyártó által meghatározott megfelelőség, a használati körülmények, valamint a karbantartás és javítás szigorú betartása.

A traktor használatához, karbantartásához és javításához ismerni kell valamennyi sajátos jellemzőjét, valamint információval kell rendelkezni a vonatkozó biztonsági előírásokkal kapcsolatban (balesetvédelem).

Javasoljuk, hogy bármilyen felmerülő karbantartási és beállítási problémával forduljon a Hivatalos Viszonteladóhoz.

Minden jog fenntartva. Jelen kézikönyv nem másolható és sokszorosítható, sem részben sem egészben, a Gyártó Cég írásbeli engedélye nélkül.

Hangsúlyozzuk, hogy a jelen kézikönyvben szereplő és az ARBOS GROUP S.P.A. márkájától eltérő minden márka, a tulajdonosi csoporthoz tartozó cégek, licenctulajdonosok vagy leányvállalataik termékei és/vagy szolgáltatásai az adott cég tulajdonát képezik.

1.2 Megjegyzések a tulajdonos részére

Jelen kézikönyv hasznos információkat tartalmaz a helyes karbantartással kapcsolatban. A leszállított gép megbízható. A gép teljesítménye és élettartama a megfelelő karbantartás és helyes használat függvénye. Jelen kézikönyvet a gép minden kezelőjének el kell olvasni és mindig kéznél kell tartani.

Átadáskor a márkakereskedő tájékoztatást ad az új gép általános működésével kapcsolatban. A karbantartással megbízott személyek rendelkezésére állnak, hogy a gép működésével kapcsolatosan szükség esetén további felvilágosítást nyújtsanak.

A márkakereskedő az eredeti alkatrészek teljes skálájával rendelkezik. A cserealkatrészek gondosan gyártott és felülvizsgált elemek, így magas minőséget és alkalmazhatóságot garantálnak. A cserealkatrészek rendelésekor adja meg a márkakereskedőnek a termék vagy az új felszerelés azonosító kódját. Keresse meg haladéktalanul ezeket a számokat, és írja át a lent található helyre. Jelen kézikönyv „Általános információk” c. pontjában olvashatja a modellkód és a termékazonosító szám elhelyezkedését.

Az esetlegesen szükséges kiegészítő felszerelések megismerése és rendelése érdekében forduljon az engedéllyel rendelkező márkakereskedőhöz. Használja járművének azonosítóadatait, amit a táblákról tud átmásolni kézzel erre az oldalra.

Megjegyzés
Az eredeti cserealkatrészek használatával védi a járművet, és garantálható a traktor tökéletes teljesítménye. Ha nem eredeti cserealkatrészeket használ, vagy nem megfelelően szereli be őket, a garancia érvényét veszti.

ÍRJA FEL AZ ALÁBBI HELYRE A SZÜKSÉGES ADATOKAT

Modell:	
A traktor azonosítószáma:	
A motor azonosítószáma:	
Vásárlás időpontja:	
Márkakereskedő neve:	
Márkakereskedő telefonszáma:	

A gépen található biztonsági táblák, melyek egy része óvatosságra int, jelzik a felhasználó felé a lehetséges veszélyeket, melyek személyi sérülést okozhatnak. Tartson be minden biztonsági üzenetet, hogy elkerülhetők legyenek a súlyos, akár halálos balesetek

A gép a jelenleg hatályos biztonsági szabályok által előírt minőségi standardok betartásával lett tervezve és gyártva. Ennek ellenére, a balesetveszély soha nem küszöbölhető ki teljesen. Ezért feltétlenül be kell tartani a rendelkezéseket és az alapvető biztonsági előírásokat. A használat során a sérülések és a gép javításának elkerülése érdekében javasoljuk, hogy figyelmesen olvassa el jelen kézikönyvet, különös tekintettel a biztonsággal, a működéssel és a karbantartással kapcsolatos utasításokat.

A gépet csak a kézikönyvben leírt munkákra és alkalmazásokra használja. Amennyiben olyan munkákra használja a gépet, amelyhez speciális munkaeszközökre van szükség, forduljon a márkakereskedőhöz, hogy megbizonyosodjon afelől, hogy a módosítások megfelelnek-e a gép műszaki specifikációjának, valamint a hatályos biztonsági előírásoknak.

A gyártó engedélye nélkül végzett módosítások és igazítások miatt a gép kezdeti biztonsági követelményeknek való megfelelése érvényét veszítheti.

A használati kézikönyvet a gépen kell tárolni. Ellenőrizze, hogy komplett-e és jó állapotban van-e. A kézikönyvről további másolatokat, vagy a telephelyén beszélt nyelvtől eltérő nyelven írt másolatokat a márkakereskedőtől igényelhet.

A gyártó elkötelezett a termékeinek folyamatos javítása mellett. Ezért a társaság fenntartja a jogot, hogy amennyiben lehetséges, javításokat vagy módosításokat hajtson végre anélkül, hogy köteles lenne az előzőleg értékesített termékeket módosítani vagy kicserélni

A gépet rendszeresen felül kell vizsgálni, minek gyakorisága a használat típusától függ. Forduljon az engedéllyel rendelkező márkakereskedőhöz.

Figyelmeztetés

A jelen kézikönyvben olvasható információk a kézikönyv írásakor rendelkezésre álló információkon alapulnak. Beállítások, eljárások, alkatrészszámok, szoftverek és egyéb összetevők módosításnak kitett elemek, melyek a gép karbantartását befolyásolhatják. Mielőtt a gépet működésbe hozná, ellenőrizze a márkakereskedőnél, hogy rendelkezésre áll-e valamennyi naprakész információ. A jelen kézikönyvben megadott adatok a gyártástól függően változhatnak.

Figyelem

A gép befecskendező rendszere és a gépre szerelt motor megfelelnek a káros anyag kibocsátásra vonatkozó kormányzati szabványoknak. A gépen végzett bármilyen illetéktelen beavatkozást a törvény szigorúan tiltja. Amennyiben ezt a rendelkezést nem tartja be, az alábbiakra számíthat:

- kormányzati büntetések;
- a javítás költségeinek átterhelése;
- garancia érvénytelenítése;
- jogi eljárások, illetve a gép lefoglalása az eredeti állapot helyreállításáig.

Figyelem

A motor karbantartását és/vagy javítását kizárólag erre szakosodott technikus végezheti!

1.3 A traktor helyes és helytelen használata

1.3.1 Rendeltetésszerű használat

Megjegyzés

A gép az egészségügyi és biztonsági kockázatok megelőzésére vonatkozó európai irányelveknek megfelelően van megtervezve és legyártva. A lehetséges veszélyek minimalizálása, a lehetséges kockázatok és veszélyek elkerülése érdekében elengedhetetlen, hogy figyelmesen elolvassa ezt a kézikönyvet. Mindenképpen figyelmesen nézze át és értelmezze a gépre kihelyezett matricákon, táblákon és címkéken feltüntetett utasításokat és figyelmeztetéseket. Amennyiben további kérdése lenne, forduljon márkakereskedőjéhez.

Megjegyzés

A traktor, amennyiben rendelkezik rendszámmal és forgalmi engedéllyel, közúti közlekedésre is alkalmas.

A traktor rendeltetésszerű használatához be kell tartani a jelen kézikönyvben szereplő utasításokat, valamint a gyártó rendes karbantartásra és javításra vonatkozó utasításait.

Azoknak, akik a traktort használják, karbantartják vagy javítják, tökéletesen ismerniük kell magát a traktort és a kapcsolódó kockázatokat, továbbá megfelelő képzést és tájékoztatást kell kapniuk a traktor vezetésével, jelen kézikönyv tartalmával és a gyártó által lefektetett szabályokkal kapcsolatban.

A traktort használó, karbantartó vagy javító személyeknek a biztonsági, munkahigiéniai, munka-egészségügyi és közúti szabályok betartása mellett kell dolgozniuk, hogy megelőzzék a súlyos, akár halált is okozó baleseteket.

A fentiek figyelmen kívül hagyása nem rendeltetésszerű vagy helytelen használatnak minősül, ami automatikusan mentesíti a gyártót a felelősség alól bármely baleset esetén. A felelősség ez esetben teljes egészében felhasználót terheli.

A gépet használó minden személynek rendelkeznie kell helyi engedéllyel a jármű vezetésére, illetve be kell tartania a hatályos helyi jogszabályokat.

Figyelmesen olvassa el az alábbi útmutatót:

- A gépet csak a gyártó által megadott és jelen kézikönyvben feltüntetett rendeltetésre használja.
- A traktort biztonságosan használja.
- A munkaeszközöket megfelelő módon csatlakoztassa. Ha nem jóváhagyott vagy nem megfelelően felszerelt tartozékot használ, azok leeshetnek és a traktor felborulhat.
- Győződjön meg arról, hogy a három pontos csatlakozó megfelel-e az ISO 730-as szabványnak.
- Ellenőrizze, hogy a traktor TLT-jének sebessége és méretei egyeznek-e a csatlakoztatott tartozékával.
- Mielőtt a traktorhoz csatlakoztatott tartozékot használná, olvassa el figyelmesen a munkaeszközzel szállított külön használati kézikönyvet. A traktor többféle konfigurációban is használható. Jelen kézikönyv kereteit meghaladja, hogy a gép összes konfigurációjában a biztonságra vonatkozó összes információt megadjuk.
- Mielőtt a traktort vontatásra vagy rönkhúzásra használná, gondosan ellenőrizze a vontatási erőt. Főleg rönkhúzás esetén, a gép felborulhat, ha a rönk nem enged.
- Előre csatlakoztatott rakodót vagy egy három pontos csatlakozót használva a traktor tömegközéppontja emeléskor megnövekedhet. Ilyen helyzetben megnő a hirtelen felborulás veszélye.
- A vezetőülést csak akkor hagyja el, és csak akkor szálljon le a traktorról, ha elvégezte az alábbi műveleteket:
    - Tegye üresbe a sebességváltó kart.
    - Húzza be a kéziféket, illetve a parkolóféket, ha van.
    - Kapcsolja ki a TLT-t, kivéve, ha bizonyos munkaeszközök esetén működésben kell maradnia.
    - Engedje le a géphez csatlakoztatott felszereléseket.

- Amikor a géppel manővert végez, figyeljen rá, hogy senki ne tartózkodjon a közelben, főleg, ha szűk a rendelkezésre álló hely.
- Amikor dolgozni kezd, kérje meg az ott tartózkodókat, hogy távolodjanak el a munkaterülettől. A munkafázisok alatt fennáll a sérülésveszély a traktorhoz csatlakoztatott felszerelések (rotációs kaszák, rotációs boronák, stb.) által kilökött tárgyak miatt.
- Ügyeljen, amikor utak vagy gyalogos ösvények közelében dolgozik. A tárgyak a munkaterületen kívülre is kilökődhetnek és megsebesíthetik az arra járókat. Álljon meg és várja meg, amíg a kérdéses terület szabad nem lesz, és csak utána folytassa a munkát.
- A traktoron csak a kezelők tartózkodhatnak, amikor a traktor mozgásban van, ne engedje meg senkinek, hogy a vezetőülésnél felkapaszkodjon vagy ott tartózkodjon. Ilyen helyzetben csökken a kezelő látószöge, és fennáll a veszély, hogy a személy leeshet.
- Tartsa be a biztonsági távolságot a felszerelések munkaterületétől. NE tartózkodjon a gép és a munkaeszköz vagy a vontatott eszköz között, amikor az emelő külső vezérlőit használja. Győződjön meg arról, hogy nem tartózkodnak engedély nélküli személyek a munkaterületen.
- A traktor fel van szerelve olyan szoftverekkel, amelyek bizonyos biztonsági funkciókat vezérelnek. Semmiképpen ne módosítsa ezeket a szoftvereket, és ne töltsön le a gyártó által nem jóváhagyott szoftvereket. A tanúsítvánnyal nem rendelkező szoftverek veszélyeztetik a megfelelő működést. Ez a traktor rendellenes működését okozhatja, aminek következtében csökkenhet a teljesítmény és a biztonság is. A szoftveren végzett bármilyen beavatkozáshoz forduljon a márkakereskedőjéhez.
- Bizonyos biztonsági funkciókat érzékelők vezérelnek. Bekapcsolásuk biztosítja a megfelelő működést.
- A traktor csak egy kezelői üléssel rendelkezik, tehát csak egy felhasználó működtetheti.

1.3.2 Nem rendeltetésszerű és nem helyes használat

Minden olyan használat, amit a gyártó nem tervezett, nem rendeltetésszerű, ezért helytelen használatnak minősül. Baleset esetén a gyártó mentesül minden felelősség alól, és a felhasználót terheli minden felelősség az ilyen használatból fakadó kockázatokért.

Az alábbi felsorolásban olvashatók azok a példák, helytelen használati módok és magatartási formák, melyek a kezelő életét és egészségét veszélyeztetik.

- A traktor használatát olyan személyeknek engedélyezni, akik nem részesültek oktatásban.
- A traktort mezőgazdasági területnek vagy karbantartási területnek nem minősülő helyeken használni
- Személyszállítás utasülés nélküli traktorokon. Az utasülés (ha van) használata nélkül személyeket szállítani. Mezőgazdasági területen személyeket, akár utasüléssel is, szállítani.
- A traktort versenyen vagy sportrendezvényeken használni.
- A traktort legelő állatok összeterelésére használni.
- A traktort a földről elindítani és mozgatni.
- A megengedett terhelést meghaladni.
- A traktoron és a jelen kézikönyvben található figyelmeztetéseket figyelmen kívül hagyni.
- A traktort működés vagy menet közben javítani és/vagy karbantartani.
- Karbantartási, tisztítási, beállítási és szabályozási műveleteket a jelen kézikönyvben szereplő biztonsági javaslatok betartása nélkül végezni.
- A traktoron módosításokat végezni a Márkakereskedő vagy a gyártó előzetes tájékoztatása nélkül.
- A traktorhoz egymással vagy a traktorral nem kompatibilis vagy engedély nélküli felszereléseket/tartozékokat csatlakoztatni.
- Nem eredeti cserealkatrészeket használni.

1.3.3 Elektromágneses kompatibilitás (EMC)

Ez a gép megfelel az elektromágneses kibocsátásról szóló európai szabályoknak. Ennek ellenére előfordulhatnak a segédberendezések miatt adódó interferenciák. Előfordulhat, hogy a segédberendezések nem felelnek meg az említett szabályok által felállított szabványoknak.

Ezek az interferenciák mind működési, mind biztonsági szempontból súlyos rendellenességeket okozhatnak.

Az ilyen problémák megelőzése érdekében tartsa be az alábbi utasításokat:

- ellenőrizze, hogy a gépre szerelt minden olyan berendezés, amelyet nem a gyártó szállított, rendelkezzen CE márkajelzéssel;
- a kibocsátó berendezések maximális teljesítménye nem haladhatja meg a gép rendeltetési országában hatóságilag előírt határértéket;
- A segédberendezések elektromágneses tere soha nem haladhatja meg a 24 V/m értéket, bármely ponton, az elektromos alkatrészek közelében.

A fenti szabály be nem tartása a gyártói garancia érvénytelenségét vonja maga után.

1.4 Általános információk és képzések

1.4.1 A kézikönyv használata

Jelen kézikönyv minden információt tartalmaz a gép karbantartásával és használatával, valamint a szükséges műveletekkel kapcsolatban ahhoz, hogy a megfelelő hatékony állapot fenntartható legyen.

Ezek közül bizonyos műveleteket kizárólag a márkakereskedő szakemberei végezhetnek, mivel olyan munkaeszközökre/eszközökre lehet szükség, melyeket nem szállítunk a géppel együtt.

A traktor minden használójának kötelező figyelmesen elolvasni jelen kézikönyvet, annak érdekében, hogy:

- a traktor használatából fakadó minden veszélyt azonosítani tudjon;
- a traktor helyes és biztonságos használatához minden alkatrészt, azok működését, a vezérlőket és minden felszerelést ismerjen;
- a jármű biztonságos és helyes használatához tisztában legyen a rendes karbantartás módjával és időpontjaival;
- a veszélyhelyzetek elhárítása érdekében a lehetséges hibákat gyorsan azonosítani tudja.

A kézikönyvet mindig a traktor fedélzetén kell tartani, az erre a célra kialakított helyen, a jármű teljes élettartama alatt.

Megjegyzés
a traktor továbbadása esetén adja át a kézikönyvet az új tulajdonosnak. Amennyiben a traktort egy új tulajdonosnak a kezelői kézikönyv nélkül adja el, az új tulajdonos veszélyhelyzeteknek nézhet elébe, mivel nem áll módjában megismerni a biztonsági szabályokat és magát a traktort.

A Használati kézikönyvvel együtt az alábbi dokumentumokat is átadjuk:

- Garancialevél: fel vannak tüntetve a márkakereskedő, az ügyfél adatai, valamint a felülvizsgálatokhoz a pecsét helye.
- Garanciafeltételek: részletezve vannak a garanciával fedezett alkatrészek, minden, amire a garancia nem vonatkozik, illetve ami miatt a garancia érvényét veszti.

1.4.2 Egységes jelzések

Szimbólum	Leírás	Szimbólum	Leírás	Szimbólum	Leírás
	Hibajelző		Hangjelzés		Vészjelzés
	Fényszórók jelzése		Tompított fényszórók jelzése		Munkavilágítás jelzése
	Forgó lámpa jelzése		Helyzetjelzők jelzése		Olvassa el a használati kézikönyvet
	Irányjelző jelzése		Akkumulátor töltöttségi jelző		Ablaktörlő hátsó ablakmosó jelzése
	Ablaktörlő jelzése		Ablaktörlő és ablakmosó jelzése		Motorolajnyomás jelző
	Motor-hűtővízhőmérséklet jelző		Motorfordulatszám jelző		Motor-előmelegítés jelző
	Motorhiba jelző		Motor levegőszűrő dugulásjelző		Üzemanyagszint jelző
	Üzemanyag-ellátó rendszer hibajelző		Dupla vontatás jelző		Differenciálmű blokkolás jelző
F	Előremenet jelző	N	Üres (sebességváltó) jelző	R	Hátramenet jelző
	Hidraulikafolyadék-szint jelző		Fékfolyadék jelző	P	Parkolófék jelző

	Meghajtás olajnyomás jelző		Karbantartásigény jelző; olvassa el a műszaki kézikönyvet		Hátsó TLT jelző
	Első TLT jelző	750	Hátsó TLT 750 fordulat jelző	540	Hátsó TLT 540 fordulat jelző
	Folyadékszint jelző	1	Fékrendszer, első vontatás vagy első segédáramkör	2	Fékrendszer, második vontatás vagy második segédáramkör
	Emelő leengedés jelző		Emelés felső határérték jelző		Emelés alsó határérték jelző
	Hidraulikaolaj-szűrő jelző		Nyomásjelző		Dízel részecskeszűrő érzékelője a károsanyag kibocsátáshoz

1.4.3 A kézikönyvben használt mértékegységek

Az alábbiakban felsoroljuk a kézikönyvben használt mértékegységeket:

Szimbólum	Leírás
°C	Celsius fok
A	Amper
cm	Centiméter
cm3	Köbcentiméter
dB(A)	Decibel
g	Gramm
ford/perc	Percenkénti fordulatszám
h	óra
kg	Kilogramm
km/h	Kilométer / óra
kW	Kilowatt
l	Liter
m	Méter
m3	Köbméter
perc	perc
mm	Milliméter
N	Newton
N·m	Newton méter
Pa	Pascal
s	Másodperc
V	Volt
W	Watt

1.4.4 A gép tájolása

Jelen kézikönyvben az irány jelzésére, a kezelői ülés felől nézve, az alábbi kifejezéseket használjuk:

- 1- Első
- 2- Jobb
- 3- Hátsó
- 4- Bal

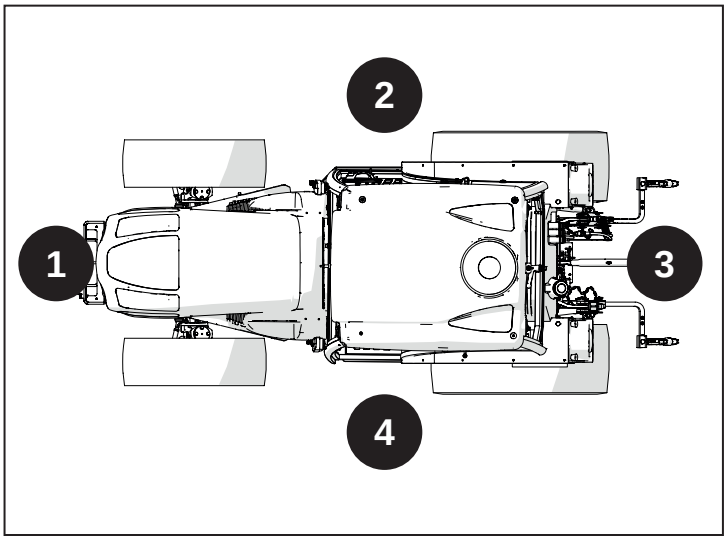

ábra 1.1

1.4.5 A traktor átadásának módja

A traktor átadásakor a márkakereskedőnek:

- Ellenőriznie kell a traktort a Gyártó által megadott eljárás szerint, hogy garantálni tudja az azonnali és biztonságos működést.
- Be kell mutatnia a kezelőknek és a traktort használó minden személynek a főbb biztonsági, vezérlési tudnivalókat és a traktor felszereléseit, valamint a karbantartást igénylő alkatrészeket. A vezérlők bemutatása magában foglalja: a traktor jelzéseinek (beleértve a kijelzőt), beállításainak, indításának, leállításának, vészleállításának és alkatrészeinek bemutatását.
- be kell mutatnia a fejezeteket, felhívva a figyelmet a biztonságról valamint a saját felelősségről szóló fejezet elolvasására.
- Emlékeztetnie kell a traktor vezetésével megbízott személyeket és a tulajdonost az adott országban hatályos KRESZ betartására. Különös tekintettel a sebességre, vontatásra és a munkaeszközök szállítására vonatkozó szabályokra.

A traktor átadásakor a tulajdonosnak:

- Meg kell kapnia a traktor kezeléséhez saját maga és a kezelők számára fontos információkat.
- Át kell vennie a traktor kísérődokumentumait, beleértve a garancia feltételeit tartalmazó dokumentumot is

A traktor átvételekor a kezelőknek:

- A márkakereskedőtől megfelelő oktatásban kell részesülniük a biztonsági szabályokról, a traktor vezérlőiről és felszereléseiről, és a rendes karbantartást igénylő alkatrészek elhelyezkedéséről.
- Felvilágosítást kell kapniuk a márkakereskedőtől jelen kézikönyv tartalmáról, mivel ez elengedhetetlenül fontos a biztonságos munkavégzéshez és a karbantartási műveletek helyes végrehajtásához.

1.4.6 A traktor tulajdonosának felelőssége

A traktor tulajdonosa felelős:

- A biztonságról szóló fejezet elolvasásáért és azon veszélyek ismeretéért, melyeknek a kezelők ki vannak téve.
- A kezelők testi épségének védelmében kihelyezett, de megrongálódott matricák lecseréléséért.
- Amennyiben a kézikönyvben leírtak és a traktoron tapasztaltak nincsenek összhangban, azonnal tájékoztatnia kell a márkakereskedőt.
- Tájékoztatnia és oktatásban kell részesíteni a traktort használókat annak használatáról és az azzal kapcsolatos veszélyekről.
- Meg kell győződnie róla, hogy a traktort használók elolvasták és megértették a kézikönyv tartalmát, főleg a biztonságról szóló fejezetben leírtakat.
- Szükség esetén forduljon a márkakereskedőkhöz/importőrökhöz és igényeljen egy, a kezelők által beszélt nyelvre lefordított példányt a kézikönyvből.

1.4.7 A kezelők felelőssége

Megjegyzés
A „traktor kezelője” alatt mindazon személyeket értjük, akik a traktort használják, akár bérlőként, akár licenc-szerződés keretében.

Figyelmesen olvassa el jelen kézikönyvet:

- Figyelmesen olvassa el az összes biztonsági üzenetet
- Sajátítsa el a traktor helyes működését és használatát.
- Azonosítsa a traktor helytelen használatából fakadó lehetséges kockázatokat.
- Azonosítsa a különböző alkatrészek helyes karbantartásának kivitelezését.
- Azonosítsa a különböző munkákkal és magával a traktorral kompatibilist felszereléseket.
- Azonosítsa a különböző vezérlők elhelyezkedését és működését.
- Azonosítsa a traktoron található fényjelzők helyzetét és üzeneteit.
- Jelezze a traktor megfelelő működését veszélyeztető rendellenességeket.
- Végezze el a kézikönyvben felsorolt rendszeres ellenőrzéseket.
- Csak az előírt rendes karbantartást végezze el. A rendkívüli karbantartások és javítások elvégzéséhez forduljon az engedéllyel rendelkező szervizekhez. A gyártó semmilyen felelősséget nem vállal az engedéllyel rendelkező szervizhálózaton kívül, magánúton végzett karbantartások vagy javítások miatt bekövetkezett személyi sérülésekért vagy dologi károkért.
- Jelezze vagy cserélje ki a megrongálódott alkatrészeket, mivel veszélyt jelentenek a biztonságra, károsíthatják a járművet és a környezetet is.
- Kizárólag eredeti cserealkatrészt használjon.
- A traktort csak a rendeltetés szerinti céljára használja. A gyártó semmilyen felelősséget nem vállal a nem rendeltetésszerű használat miatt bekövetkezett személyi sérülésekért vagy dologi károkért.

1.4.8 Garancia

A GOLDONI termékek garanciája, bizonyos feltételek mellett, az anyag- és gyártási hibákra vonatkoznak. Hangsúlyozzuk, hogy jelen kézikönyv a világ számos országában kiadásra kerül, ezért az egyes országokra vonatkozó értékesítési garancia feltételeinek részletes és pontos leírására nincs mód. A garancia feltételeire vonatkozó részletes információkért forduljon ahhoz a Viszonteladóhoz, akinél a traktort vásárolta.

A **traktor** garanciája a garancialevélben foglalt feltételekkel az ott leírt hibákat fedezi.

A Szervizszolgálat rendelkezésre bocsátja szakembereit, akik alkalmasak a termékeinken beavatkozásokat végezni. Ez az egyetlen Szerviz, amely jogosult a garanciális termékeken beavatkozást végezni.

A viszonteladó vagy Márkakereskedő köteles bizonyos szolgáltatásokat nyújtani, amikor egy új traktort átad az ügyfélnek. Ezekbe a szolgáltatásokba beletartozik az átadás előtti alapos ellenőrzés, annak biztosítása, hogy a gép azonnali használatra készen áll, valamint az alapvető használati és karbantartási elvekre vonatkozó oktatás megtartása. Ezek az utasítások a vezérlő szerkezetekre és egységekre, a rendszeres karbantartásra, valamint a biztonsági intézkedésekre vonatkozik. Az oktatást minden olyan személyre ki kell terjeszteni, aki a traktor használatával vagy karbantartásával meg van bízva.

Az új traktor átadásakor a Viszonteladó vagy a Márkakereskedő az átadás előtt gondoskodik egy előzetes ellenőrzésről, hogy biztos legyen benne, hogy a gép azonnal használatba vehető. Ezenkívül bemutatásra kerülnek a használattal és a karbantartással kapcsolatos alapelvek. Ezek az utasítások a vezérlő szerkezetekre és egységekre, a rendszeres karbantartásra, valamint a biztonsági intézkedésekre vonatkozik. A traktor tulajdonosa vállalja, hogy a kapott információkat továbbadja a traktor használatával és karbantartásával megbízott valamennyi munkatársnak.

Bármilyen módosítás, változtatás, nem jóváhagyott alkatrész beszerelése, illetve nem jóváhagyott felszerelés használata a Gyártói garancia elvesztésével jár.

1.5 Azonosító táblák

1.5.1 A gép adattábláinak elhelyezkedése

A gép több fő alkatrészből áll, melyek mindegyike fém táblával és/vagy fémjelzéssel van ellátva.

Az azonosító adatokat minden olyan esetben meg kell adni a márkakereskedőnek, amikor cserealkatrészt rendel vagy szervizelésre van szükség. Ezekre az adatokra a traktor eltulajdonítása esetén is szükség van.

Javasoljuk, hogy mindig tartsa tisztán és olvasható állapotban. Szükség esetén a márkakereskedőnél igényeljen új táblákat, amennyiben azok megrongálódtak vagy elvesztek, majd helyezze ki azokat a régiek helyére.

1.5.2 Motoradatok

A motortábla a motor jobb oldalának felső részén található, a traktor motorházteteje alatt.

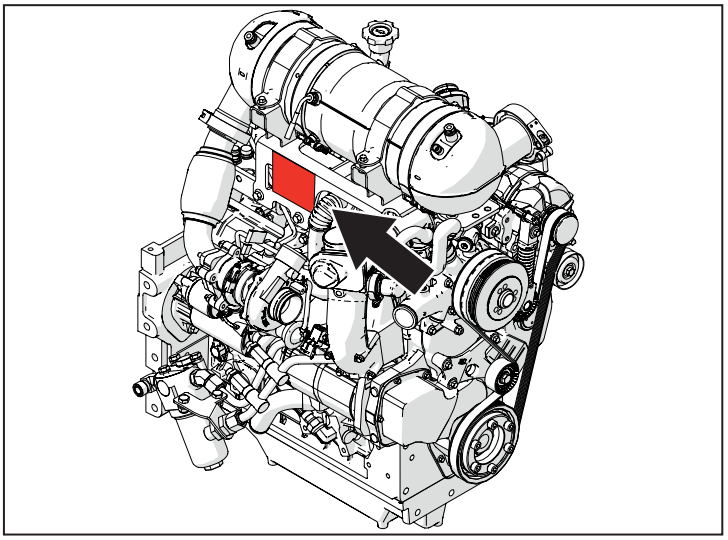

ábra 1.2

A - A motor sorozatszáma
B - Száraz súly
C - A motor típusa
D - Család
E - Modell
F - Verzió
G - Maximális teljesítmény (kW)
H - Maximális motorsebesség (fordulat/perc)
I - Jóváhagyás
L - A motor kenőolaj jellemzői

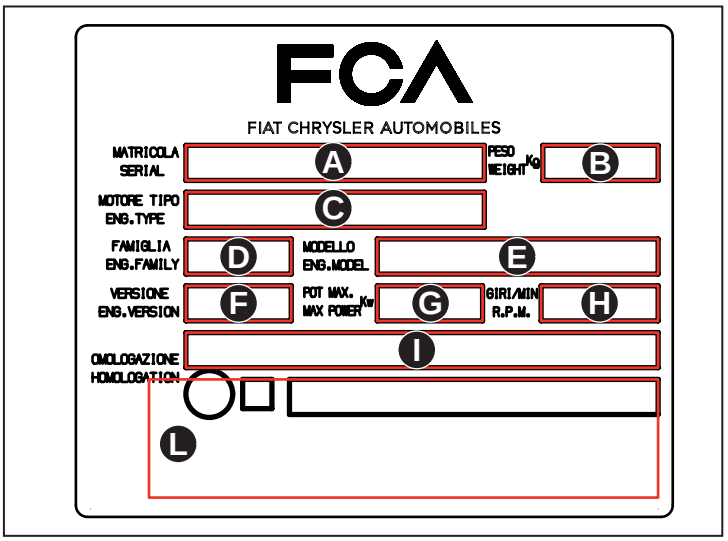

ábra 1.3

1.5.3 Váz

Az adatok a traktor jobb oldalán elöl vannak beütve.

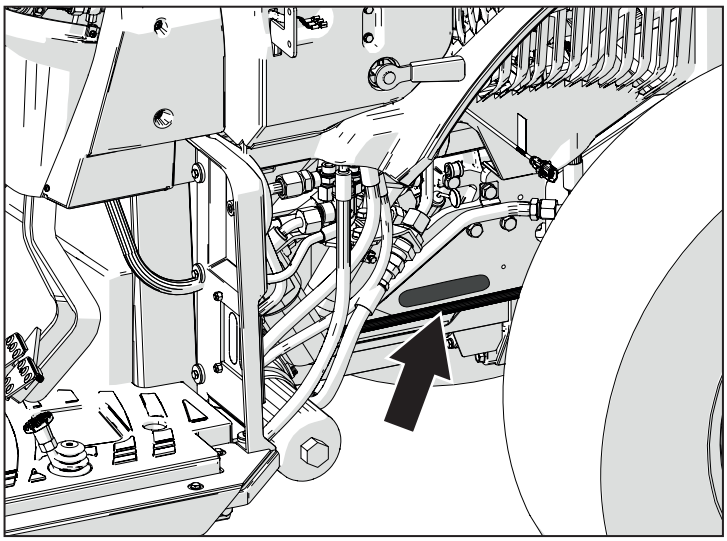

ábra 1.4

1 - Gyártó márkaneve

2 - Sorozatszám

3 - Változat
- Y1/Y2 - Motorteljesítmény
- Y3 - Védőszerkezet

4 - Verzió
- Y4 - Sebesség
- Y5 - Motor stage
- Y6 - Márka

5 - Alvázszám (gyári szám)

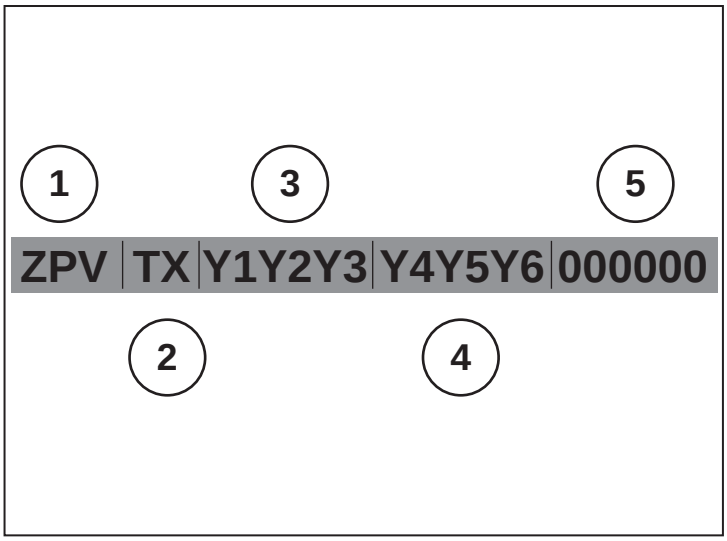

ábra 1.5

1.5.4 A traktor azonosító táblája

A tábla a gépkezelő üléstől balra, lent található.

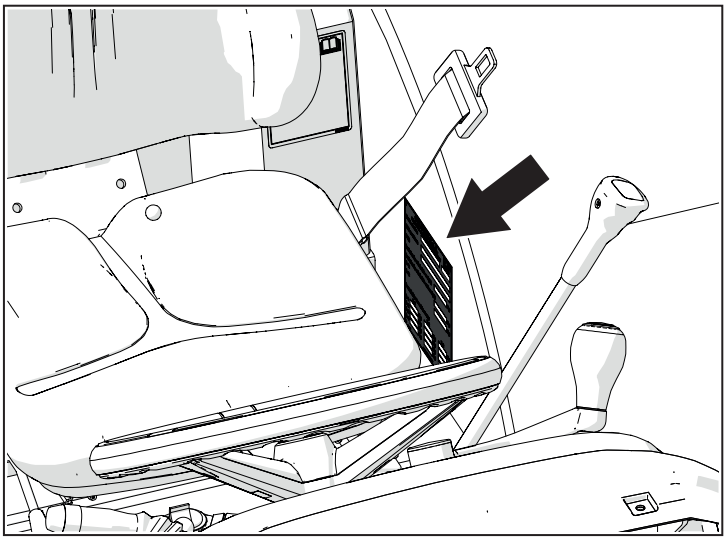

ábra 1.6

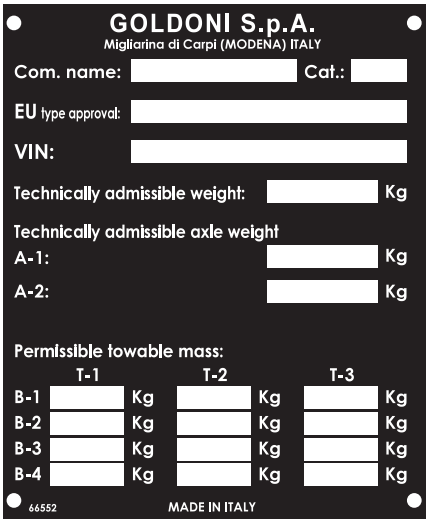

ábra 1.7

1.5.5 Védőkeret típusos tábla

Roll bar

A tábla a védőkeret jobb függőleges oszlopán helyezkedik el.

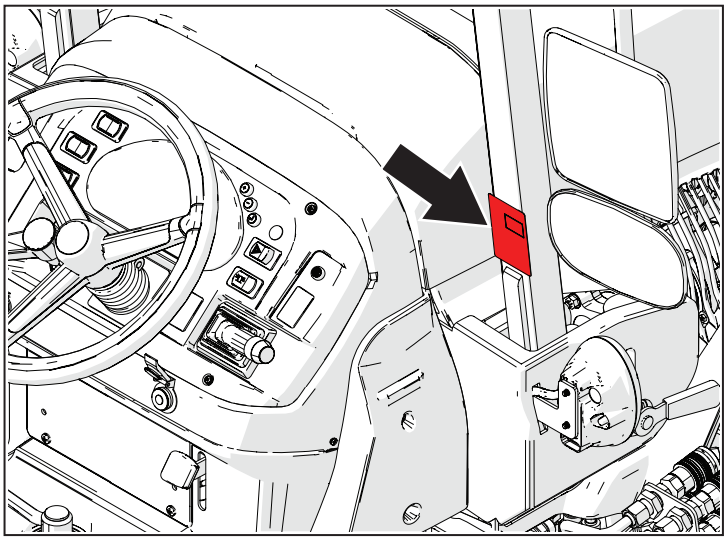

ábra 1.8

GL fülke

A lemez a fülke jobb hátsó oszlopához közel fent található.

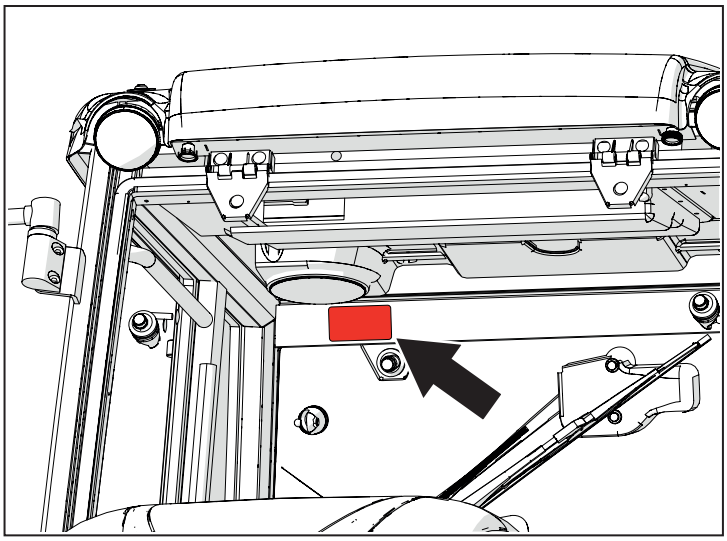

ábra 1.9

SG1 fülke

A tábla a fülke jobb oldali ajtaja mögött helyezkedik el.

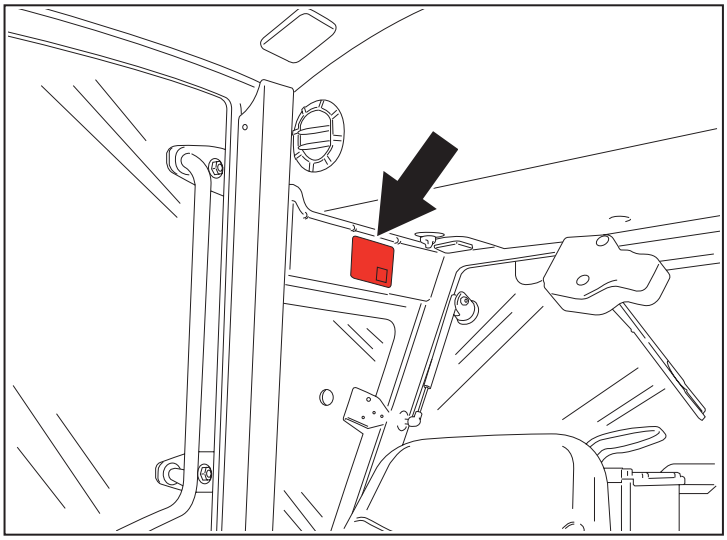

ábra 1.10

1 - Védőszerkezet gyártója
2 - Védőszerkezet megnevezése
3 - CEE jóváhagyó kód
4 - OCSE / OECD jóváhagyó kód
5 - Alvázszám (gyári szám)
6 - Traktor márkája
7 - Változat/verzió

OCSE/OECD kódok jelentése:

- OECD/OCSE 6: A védőváz átment a ROPS (Roll Over Protection Structure) teszten, az első váz esetén; borulás esetén a vezető védve van.
- OECD/OCSE 7: A védőváz átment a ROPS (Roll Over Protection Structure) teszten, a hátsó váz esetén; borulás esetén a vezető védve van.
- OECD/OCSE 10: A védőváz átment a FOPS (Fall Over Protection Structure) teszten, a váz ellenáll az 1365 Joule energiájú tárgyak esésének.

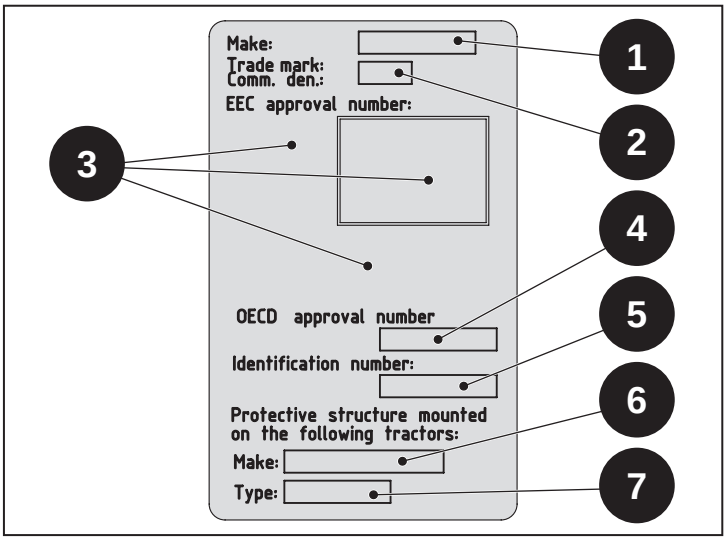

ábra 1.11

1.6 Fülkeosztályba sorolása

A fülke besorolása információt nyújt a fülke védelméről a veszélyes elemekkel szemben. A védelmi szint jelöléséhez 1-től 4-ig terjedő számokat használnak, az osztályba sorolás a fülkén elhelyezett matricáról olvasható le.

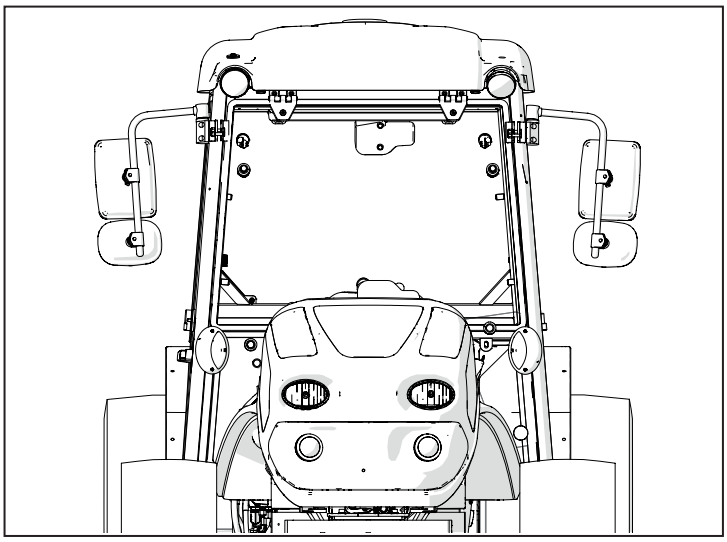

ábra 1.12

Az erre a modellre szerelt fülke osztályba sorolása „1. Kategória”. A kategóriát jelző címke a vezetőfülke jobb elülső függőleges elemén található.

ábra 1.13

1.7 Jóváhagyási típusok

Q változat

Kereskedelmi név	TVV
Q90	TWJ004CG
Q90	TWJ014CG
Q90	TWJ024CG
Q100	TWK004CG
Q100	TWK014CG
Q100	TWK024CG
Q110	TWM004CG
Q110	TWM014CG
Q110	TWM024CG

S/S GT verzió

Kereskedelmi név	TVV
S90 GT	TSJ003CG
S90	TSJ004CG
S90 GT	TSJ013CG
S90	TSJ014CG
S100 GT	TSK003CG
S100	TSK004CG
S100 GT	TSK013CG
S100	TSK014CG
S110 GT	TSM003CG
S110	TSM004CG
S110 GT	TSM013CG
S110	TSM014CG

2 : Általános biztonsági szabályok

Mutató

2.1 Általános biztonsági szabályok.....2-3
2.1.1 Fontos figyelmeztetések 2-3
2.1.2 Általános figyelmeztetések 2-4
2.1.3 Biztonsági szimbólumok.....2-5
2.1.4 A gép veszélyes pontjainak azonosítása.....2-6
2.1.5 Biztonsági táblák 2-7
2.1.6 A biztonsági matricák elhelyezkedése.....2-8
2.1.7 Traktor használata.....2-22
2.1.8 Vontatás és szállítás 2-22
2.1.9 Személyszállítás.....2-23
2.1.10 Emelési pontok 2-23
2.1.11 Felszerelések és mezőgazdasági gépek használata 2-25
2.1.12 Ne tartózkodjon a traktor és a felszerelés/munkaeszköz között 2-25
2.1.13 Tűzmegelőzés.....2-25
2.1.14 Biztonsági intézkedések a gumiabroncsok használatához és karbantartásához 2-26
2.1.15 Ellenőrizze a kerekek csavarjait.....2-26
2.1.16 Karbantartás és tárolás 2-27
2.1.17 Újbóli üzembe helyezés tárolás után 2-27
2.1.18 Biztonsági intézkedések parkolás esetén 2-27
2.1.19 Munkaruházat.....2-28
2.1.20 Biztonsági intézkedések karbantartás esetén 2-28
2.1.21 Figyeljen a nagy nyomású folyadékokra.....2-29
2.1.22 Biztonsági intézkedések az üzemanyag kezeléséhez.....2-30
2.1.23 Tankolás előtt végzendő műveletek.....2-30
2.1.24 Az elektromos berendezésekre vonatkozó biztonsági előírások.....2-31
2.1.25 Akkumulátorra vonatkozó biztonsági szabályok.....2-31
2.1.26 TLT-re vonatkozó biztonsági szabályok.....2-32
2.1.27 Biztonsági öv 2-32
2.1.28 Biztonsági szabályok - Függő teher emelése.....2-33
2.1.29 Borulás elleni védőszerkezet.....2-33
2.1.30 Kezelőt védő biztonsági szerkezet (FOPS) 2-34
2.1.31 Kezelőt védő biztonsági szerkezet (OPS) 2-34
2.1.32 Homlokrakodó (ha van).....2-35

2.1.33 Klímaberendezés biztonsági szabályok 2-36
2.1.34 Személyes munkavédelmi eszköz 2-36
2.1.35 Biztonsági szabályok - „Használaton kívül” tábla 2-36
2.1.36 Veszélyes vegyi anyagok 2-37
2.1.37 Biztonsági információk növényvédő szerek, Plant Protection Products (PPP) alkalmazásához 2-37
2.1.38 Fel- és leszállás a járműről 2-38
2.1.39 Erdészeti alkalmazások 2-38
2.1.40 Rezgésszint 2-38
2.1.41 Biztonsági információk az elektromos légkábelekkel kapcsolatban 2-39
2.1.42 A traktor elektromos rendszere 2-39
2.1.43 A gép stabilitása 2-40
2.1.44 Környezetvédelmi szabályok 2-40
2.1.45 Forgalomból való kivonás és leselejtezés 2-41

2.1 Általános biztonsági szabályok

2.1.1 Fontos figyelmeztetések

Figyelmesen olvassa el az itt leírt biztonsági szabályokat és tartsa be a javasolt óvintézkedéseket, hogy elkerülje a lehetséges veszélyeket, óvja egészségét és testi épségét.

Ez a gép kizárólag mezőgazdasági használtra lett tervezve és gyártva. Minden ettől eltérő használat a gyártó által megadottal ellentétesnek minősül, ezért ilyen esetekben a gyártó nem tehető felelőssé a gépben vagy más tárgyakban bekövetkező károkért, valamint az ebből származó személyi sérülésekért.

A gépet csak olyan személy használhatja, javíthatja vagy tarthatja karban, aki előzetesen oktatásban részesült a munkaeszközzel és a biztonsági előírásokkal kapcsolatban, továbbá engedéllyel rendelkezik a gép használatára.

Vegye figyelembe, hogy a nem rendeltetésszerű használat kockázatát vállalva, az ebből következő felelősség is Önt terheli.

A jelen kézikönyvben leírt használati, karbantartási és javítási műveletek betartása alapvető fontosságú, ami biztosítja a gyártó által előírt alkalmazást.

A felhasználót előzetesen oktatásban kell részesíteni a munkaeszközről és a gép használatával összefüggő biztonsági szabályokról.

Amennyiben a gépen bármilyen módosítást végez anélkül, hogy előtte a gyártót értesítette volna és jóváhagyását megszerezte volna, a Gyártó mentesül minden kárral és sérüléssel kapcsolatban a felelősség alól.

A Gyártó és az értékesítési lánc minden Szervezete nem vállalják a felelősséget az alkatrészek rendellenes viselkedése és/vagy az általuk jóvá nem hagyott alkatrészek miatt bekövetkező károkért.

2.1.2 Általános figyelmeztetések

Ez a traktor úgy lett megtervezve, hogy biztonságosabbá tegye a munkáját. A balesetek megelőzése érdekében az óvatosság elengedhetetlen. Amikor már a baleset bekövetkezett, túl késő azon gondolkodni, hogy mit kellett volna csinálni. Ne próbálja meg elindítani és kormányozni a traktort, amíg nem ül a vezetőülésben.

Figyelmesen olvassa el ezt a kézikönyvet, mielőtt a traktort elindítaná, használná, megtankolná vagy más beavatkozást végezne rajta. Az olvasásra szánt idő lehetővé teszi a jármű alapos megismerését, amivel időt és fáradtságot takarít meg. Továbbá segít abban, hogy elkerülhető legyen az esetleges balesetek bekövetkezése.

Olvassa el a gépre kihelyezett összes matricát, és tartsa be a jelen kézikönyvben leírt szabályokat, mielőtt a gépet beindítaná, benzinnel feltöltené vagy karbantartaná. Azonnal cserélje ki, ha megrongálódott, elveszett vagy olvashatatlanná vált. Tisztítsa meg, ha sárral vagy egyéb anyaggal szennyeződött.

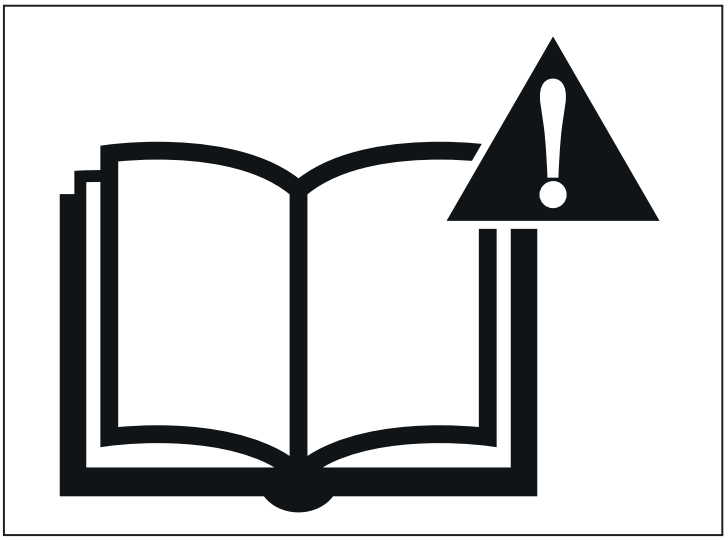

ábra 2.1

Tanulja meg a traktor jellemzőit, valamint a felszerelések használatának módját, a traktorra szerelt tartozékokat és csatlakozókat. Ismerje meg a vezérlések különböző funkcióit, tanulja meg a jelzőrendszerek és eszközök használatát.

A balesetek megelőzéséhez és a traktor megfelelő használatához fontos tudni, hogyan kell használni az egyes parancsokat, kijelzőket és műszereket. Ismerni kell a névleges terhelhetőséget, a sebességtartományt, a fék- és kormányrendszer jellemzőit, a fordulási sugarat és a használathoz szükséges tereket.

Munkavégzés alatt a fülke és a váz mindig legye ép és legyen felszerelve a traktorra. Rendszeresen ellenőrizze, hogy a rögzítők nem lazultak-e meg, és hogy nem észlel-e szerkezeti sérülést, deformációt, amit a véletlen ütődések okoztak. Ne hajtson végre módosításokat az alkatrészek hegesztése, furatok készítése stb. révén, mert megváltozhat a borulásgátló szerkezet merevsége.

Tartsa kéznél az elsősegély dobozt, hogy szükség esetén a lehető legrövidebb időn belül tudjon eljárni. Győződjön meg róla, hogy ismeri ezeknek a felszereléseknek a használatát.

Ne viseljen bő ruházatot, ékszereket, melyek bármilyen mozgó alkatrészbe vagy akár a traktor vezérlő berendezéseibe is könnyen beakadhatnak. A hosszú hajat össze kell kötni.

Ellenőrizze, hogy a TLT tengelyhez csatlakoztatott minden forgó alkatrész megfelelően védve van-e.

2.1.3 Biztonsági szimbólumok

Jelen kézikönyvben az alábbi óvatosságra intő kifejezések szerepelnek VESZÉLY, FIGYELMEZTETÉS ÉS FIGYELEM, melyeket speciális utasítások követnek. Ezek az óvintézkedések a kezelő és munkatársainak személyes biztonságát célozzák.

Figyelmesen olvassa el a jelen kézikönyvben megtalálható üzeneteket, mielőtt javítási/karbantartási tevékenységbe kezdene.

Forduljon a márkakereskedőhöz, hogy megismerje és meg tudja rendelni az esetleges kiegészítő felszereléseket, mivel a cserealkatrész-katalógus csak a márkakereskedőnél érhető el. Használja járművének azonosító adatait, melyeket a táblákról tud átmásolni kézzel erre az oldalra.

⚠
Ez a szimbólum figyelmezteti a kezelőt a lehetséges veszélyek jelenlétére, amelyek a jelzés figyelmen kívül hagyása esetén személyi sérülést okozhatnak. Tartson be minden biztonsági üzenetet, ami ezt a szimbólumot követi, hogy elkerülhetők legyenek a súlyos, akár halálos balesetek

Figyelmeztetés
Ez az üzenet olyan lehetséges vészhelyzetekre figyelmeztet, amelyek, ha nem kerüli el őket, kisebb sérülést okozhatnak

Figyelem
Ez az üzenet olyan lehetséges vészhelyzetekre figyelmeztet, amelyek, ha nem kerüli el őket, enyhébb sérüléshez vezethetnek

Veszély
Ez az üzenet olyan lehetséges vészhelyzetekre figyelmeztet, amelyek, ha nem kerüli el őket, súlyos sérülést vagy halált okozhatnak.

2.1.4 A gép veszélyes pontjainak azonosítása

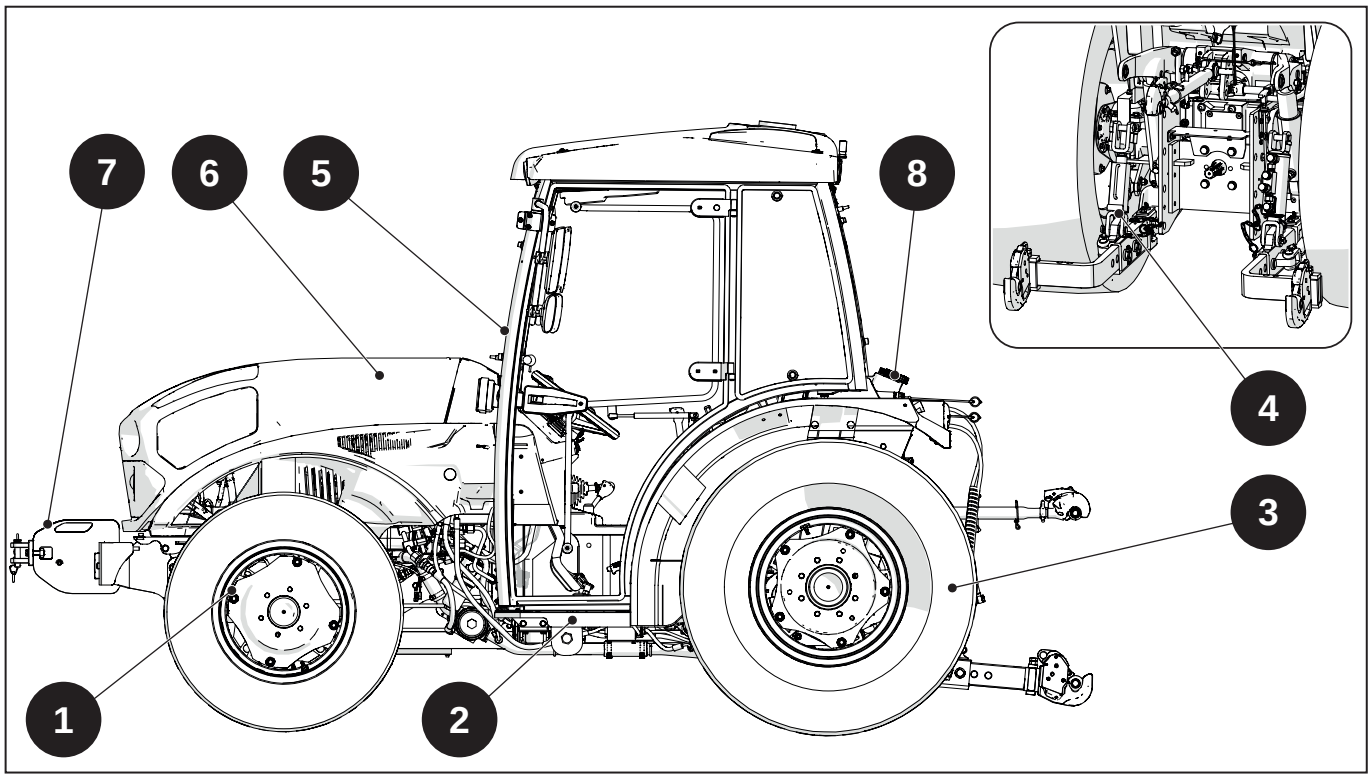

ábra 2.2

1- Első kerekek	**Gázolás a mozgó traktor által.** **Összenyomás a gumiabroncsok által.** **A gumiabroncs felrobbanása.**
2 - Hozzáférés a vezetőüléshez	**Leesésveszély.**
3- Hátsó kerekek	**Gázolás a mozgó traktor által.** **Összenyomás a gumiabroncsok által.** **A gumiabroncs felrobbanása.**
4- Hátsó felszerelés csatlakoztatása	**Figyeljen a forgó alkatrészekre (TLT).** **A csatlakoztatott felszerelések által okozott összenyomás veszélye.** **Függő teher leesésének veszélye.** **Nyomás alatt lévő olaj kiömlésének veszélye.**
5- Fülke	**Mérgező / káros anyagok beáramlásának veszélye.** **Leeső tárgyak behatolásának veszélye.** **Figyeljen a csökkent látótérre.** **Biztonsági öv használatának elmulasztásából fakadó sérülések.**
6- Motorháztető	**Figyeljen a meleg alkatrészekkel való érintkezésre.** **Figyeljen az esetlegesen feszültség alatt lévő alkatrészekkel való érintkezésre.** **Figyeljen a vágó alkatrészek jelenlétére.** **Ügyeljen a forgó részekre (pl. ventilátorra).**

7- Elülső felszerelés csatlakoztatása	**Figyeljen a forgó alkatrészekre (TLT).** **A csatlakoztatott felszerelések által okozott összenyomás veszélye.** **Függő teher leesésének veszélye.** **Nyomás alatt lévő olaj kiömlésének veszélye.**
8 - Üzemanyag-utántöltés	**Figyeljen a kiömlő üzemanyagra. Tűzveszély.** **Figyeljen a meleg alkatrészekkel való érintkezésre.**

2.1.5 Biztonsági táblák

A biztonsági táblák a kezelők és más személyek testi épségének megőrzése érdekében vannak kihelyezve a gépre.

Figyelje meg ezeknek a jelzéseknek a tartalmát és elhelyezkedését, mielőtt a gépet elindítja.

Fontos, hogy figyelmesen elolvassa, megértse és betartsa a biztonsági matricákon szereplő utasításokat és figyelmeztetéseteket, valamint a kezelői kézikönyvben leírt információkat.

Ne távolítsa el és ne tegye olvashatatlanná a biztonsági matricákat és utasításokat.

Egy puha törlőkendővel, vízzel és nem agresszív tisztítószerrel tisztítsa meg a biztonsági jelzéseket, hogy olvashatóak maradjanak.

Cserélje ki az esetlegesen olvashatatlanná vált vagy hiányzó biztonsági címkéket és utasításokat, melyeket a márkakereskedőjétől igényelhet.

Elvesztés vagy megrongálódás esetén a szerződött viszonteladóknál igényelhet másik példányt. Amennyiben használt traktort vásárolt, ellenőrizze, hogy minden biztonsági matrica és utasítás megvan-e, olvasható-e és a megfelelő helyen van-e. Ehhez olvassa el a matricák helyzetéről és bemutatásáról szóló részt.

2.1.6 A biztonsági matricák elhelyezkedése

Az alábbi matricákat soha nem szabad eltávolítani az eredeti helyükről. Amennyiben karbantartási igények vagy megrongálódás miatt mégis el kell távolítani őket, gondoskodjon helyreállításukról, és rakjon ki az ebben a fejezetben jelzett helyre új matricákat.

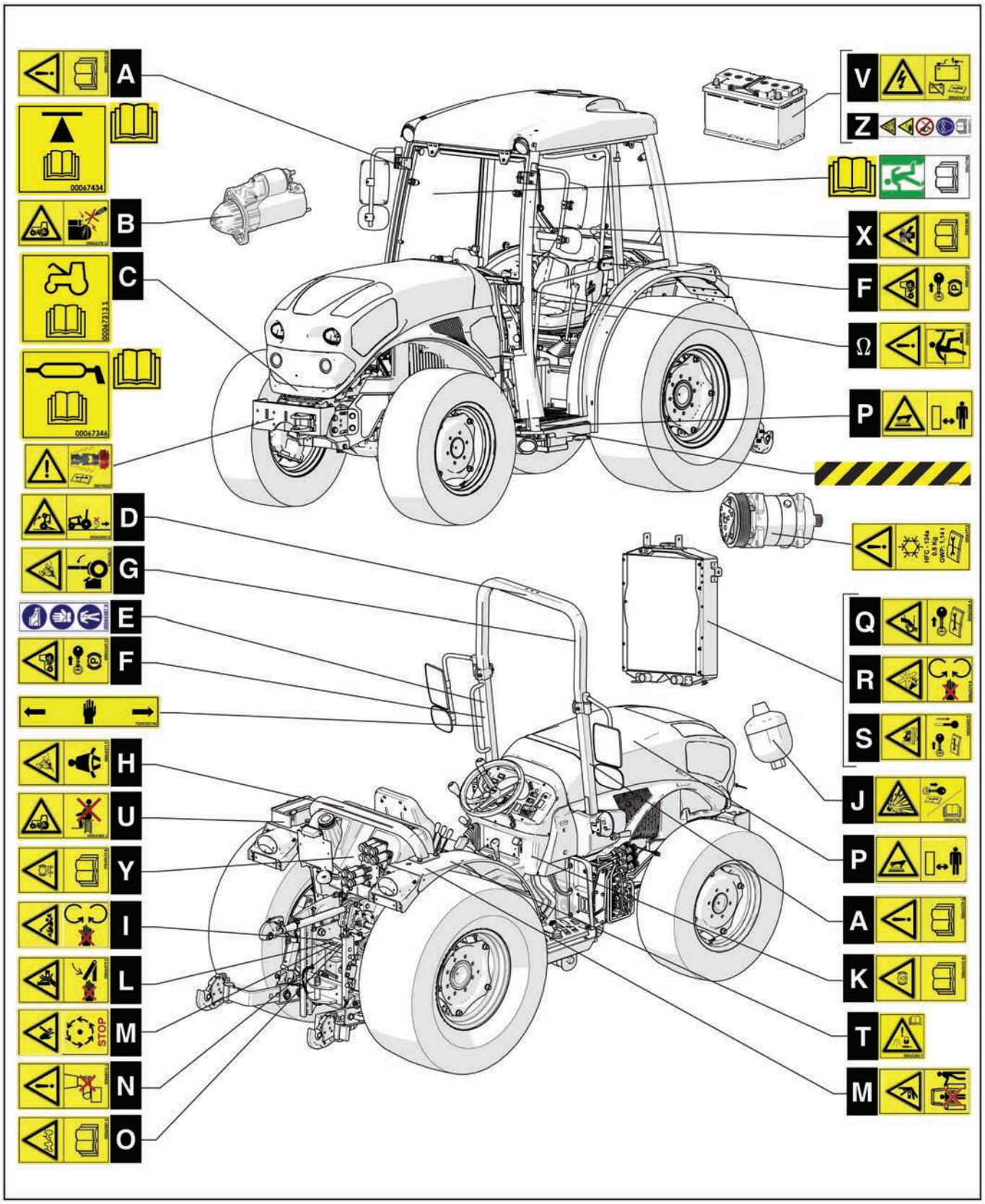

ábra 2.3

(A) 00065370 - Olvassa el a Kezelői kézikönyvet

FIGYELMEZTETÉS: A személyi sérülések elkerülése érdekében olvassa el a Kezelői kézikönyvet és a biztonságra vonatkozó információkat, mielőtt a traktort használná.

POZÍCIÓS (Fülkés Változat): jobb középső függőleges elem

POZÍCIÓ (ROPS verzió):jobb függőleges elem

ábra 2.4

(B) 00065378 - Gép nincs ellenőrzés alatt, elsodrás veszélye

VESZÉLY: Gázolásveszély. Csak akkor indítsa el a motort, amikor a vezetőülésben ül és a TLT ki van kapcsolva, a váltó pedig üresben van. NE zárja rövidre az indító szorítókapcsokat a motor elindításához.

HELYE: Önindító

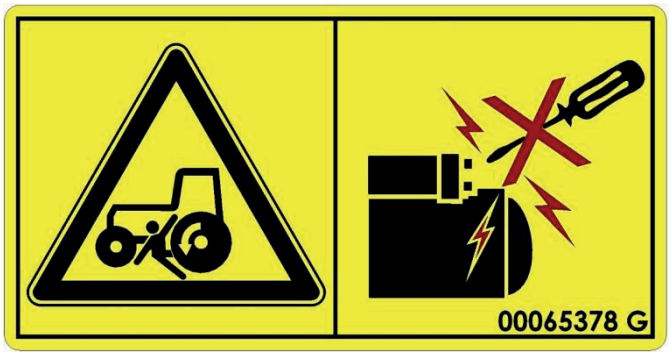

ábra 2.5

(C) 00067313 - Motorháztető-nyitás

FIGYELMEZTETÉS: Motorháztető-nyitás: Mielőtt kinyitná a motorháztetőt, állítsa le a motort és olvassa el a Kezelői kézikönyvben szereplő útmutatót.

HELYE: Motorháztető-nyitási zóna.

ábra 2.6

(D) 00065405 - Hátsó borulásveszély

VESZÉLY: A hátsó felborulás veszélye , amely személyi sérülést vagy halált okozhat. Csak a jóváhagyott vonórúddal vagy 3 pontos csatlakozóval vontassa, leengedett gémmel vízszintes vagy annál lentebb lévő helyzetben. Soha ne húzza a hátsó tengely középső vonala fölött.

POZÍCIÓ (ROPS verzió):belső felső rész

ábra 2.7

(E) 00065387 - Személyi védőfelszerelés (PPE)

FIGYELMEZTETÉS: Viseljen a beavatkozásnak megfelelő személyes munkavédelmi eszközt (SzME), többek között balesetvédelmi cipőt, védőszemüveget, arcvédő maszkot, sisakot, munkavédelmi kesztyűt, légzésvédőt, zajvédőt.

POZÍCIÓS (Fülkés Változat): bal rész

POZÍCIÓ (ROPS verzió):bal rész

ábra 2.8

A - első kategória
B - második kategória
C - harmadik kategória

ábra 2.9

(F) 00065369 - Gép nincs ellenőrzés alatt, gázolásveszély

FIGYELMEZTETÉS: Gép nincs ellenőrzés alatt. Gázolásveszély. Állítsa le a motort és húzza ki az indítókulcsot, húzza be a parkolóféket, mielőtt a traktort elhagyná.

POZÍCIÓS (Fülkés Változat): bal függőleges elem

POZÍCIÓ (ROPS verzió): bal függőleges elem

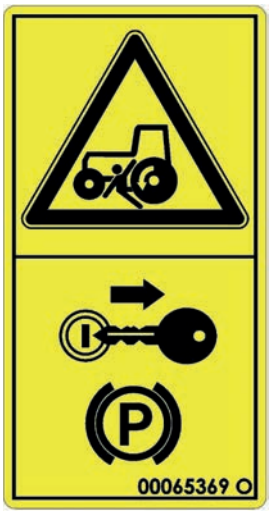

ábra 2.10

(G) 00065386 - Mindig rögzítse a Rollbar-t

VESZÉLY: Felborulás és személyi sérülés veszélye. Mindig tartsa a ROPS védőszerkezetet felemelt helyzetben. Mindig rögzítse a ROPS-t függőlegesen, hacsak le nem kell hajtani, hogy elvégezhetőek legyenek a fák vagy cserjék alatti műveletek.

POZÍCIÓ (ROPS verzió):jobb oldali ROLLBAR

ábra 2.11

(H) 00065371 - A gép felborulása

FIGYELMEZTETÉS: Leesés vagy összenyomódás veszélye, ha a traktor felborul. Használat során tartsa bekapcsolva a biztonsági öveket, ne ugorjon ki, ha a traktor dőlni kezd. Ne használja a traktort lejtőn vagy olyan körülmények között, ami veszélyezteti a biztonsági és stabilitási határokat.

POZÍCIÓS (Fülkés Változat): bal középső függőleges elem

POZÍCIÓ (ROPS verzió):bal sárvédő

ábra 2.12

(I) 00065376 - Beakadásveszély – TLT, Forgó tengelyek

VESZÉLY: Beakadásveszély – TLT áttétel. Tartsa magát távol a forgó tengelyektől. A műveletek alatt tartsa fenn a TLT, forgó tengelyek összes védőelemét.

HELYE: TLT védőburkolatok (HÁTSÓ)

ábra 2.13

(I) 00065965 - Beakadásveszély – TLT, Forgó tengelyek

VESZÉLY: Beakadásveszély – TLT áttétel. Tartsa magát távol a forgó tengelyektől. A műveletek alatt tartsa fenn a TLT, forgó tengelyek összes védőelemét.

HELYE: TLT védőburkolatok (ELÜLSŐ)

ábra 2.14

(J) 00065382 - Robbanásveszély

VESZÉLY: Robbanásveszély - nyomás alatt lévő tartalom. Csak nitrogénnel töltse fel az akkumulátort - más gázok berobbanhatnak. Részletes információkért lásd a kézikönyv Működés c. fejezetét.

HELYZETE: Nitrogén akkumulátor

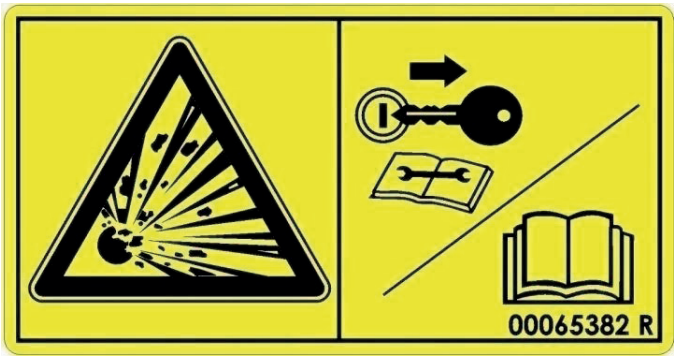

ábra 2.15

(K) 00065623 - Fékolaj/-folyadék – Olvassa el a kezelői kézikönyvet

VESZÉLY: Fékfolyadék/-olaj - A műszerfalon lévő piros figyelmeztető lámpa világít, jelezve, hogy a fékrendszer hibás. Figyelmesen olvassa el a Kezelői Kézikönyv speciális utasításait.

HELYE: Fékfolyadék/-olaj tartály területe.

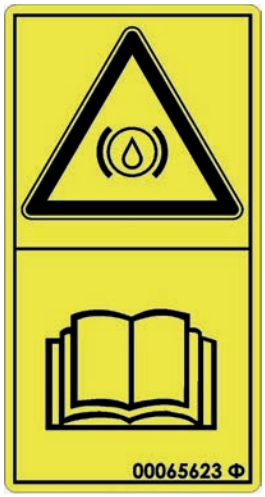

ábra 2.16

(L) 00065379 - Becsípődés veszélye

FIGYELMEZTETÉS: Mozgó alkatrészek által okozott becsípődés veszélye. Tartsa a kezeit távol az állítható karoktól. Soha ne nyúljon bele az összenyomást előidéző zónába, amíg az alkatrészek mozognak.

HELYE: Hátsó emelőkarok területe

ábra 2.17

(L) 00069710 - Becsípődés veszélye

FIGYELMEZTETÉS: Mozgó alkatrészek által okozott becsípődés veszélye. Tartsa a kezeit távol az állítható karoktól. Soha ne nyúljon bele az összenyomást előidéző zónába, amíg az alkatrészek mozognak.

HELYE: Elülső emelő terület

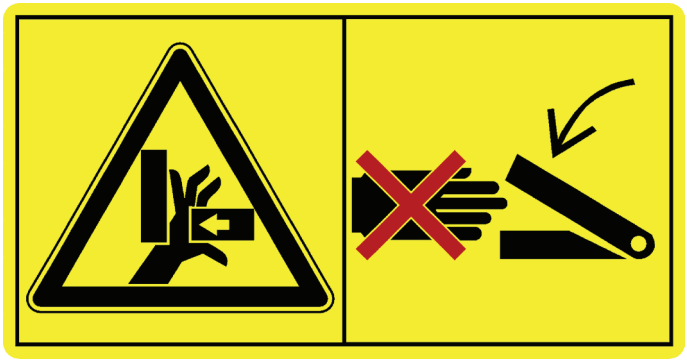

ábra 2.18

(M) 00065403 - Beakadás és vágás veszélye

VESZÉLY: Beakadás és vágás veszélye . Várja meg, amíg a gép minden alkatrésze leáll, mielőtt hozzáérne.

HELYE: TLT védőburkolatok (HÁTSÓ)

ábra 2.19

(M) 00065967 - Beakadás és vágás veszélye

VESZÉLY: Beakadás és vágás veszélye . Várja meg, amíg a gép minden alkatrésze leáll, mielőtt hozzáérne.

HELYE: TLT védőburkolatok (ELÜLSŐ)

ábra 2.20

(N) 00065413 - Személyi sérülés veszélye

VESZÉLY: Ne lépjen fel azokra a részekre, ahol ez a matrica ki van helyezve.

HELYE: Vonóhorog, esetleges szerszámos láda lábtámasz magasságában, vagy üzemanyagtartály lábtámasz magasságában

ábra 2.21

(O) 00065381 - Vonóhorog – Olvassa el a Kezelői kézikönyvet

FIGYELEM: Vonóhorog - A traktor vontatása előtt figyelmesen olvassa el a kezelői kézikönyv speciális utasításait.

HELYE: Vonóhorog

ábra 2.22

(P) 00065415 - Égésveszély - meleg felületek

FIGYELMEZTETÉS: Tartsa távol magát a motor meleg alkatrészeitől, amikor az működik. Állítsa le a motort, húzza ki a kulcsot és várja meg, míg a rendszer kihűl, mielőtt karbantartási vagy javítási munkákat végezne.

HELYE: Motor kipufogó, meleg felületek

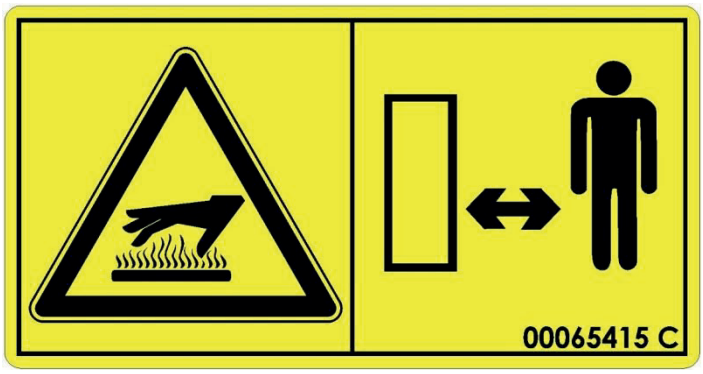

ábra 2.23

(P) 00065372 - Égésveszély - meleg felületek

FIGYELMEZTETÉS: Tartsa távol magát a motor meleg alkatrészeitől, amikor az működik. Állítsa le a motort, húzza ki a kulcsot és várja meg, míg a rendszer kihűl, mielőtt karbantartási vagy javítási munkákat végezne.

HELYE: Motor kipufogó, meleg felületek

ábra 2.24

(Q) 00065368 - Beakadás veszélye

FIGYELMEZTETÉS: Beakadás veszély az ékszíjas meghatásnál. Tartsa a kezeit távol a forgó elemektől és ékszíjaktól, miközben a motor működik. Kapcsolja le a műszerfalat, és húzza ki a kulcsot, mielőtt a traktoron dolgozna. További információkért olvassa el a műszaki kézikönyvet.

HELYE: radiátor, bal és jobb oldal.

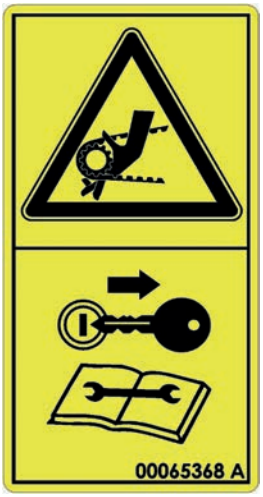

ábra 2.25

(R) 00065374 - Nyírásveszély

FIGYELMEZTETÉS: A motorlapátok által okozott nyírásveszély. Tartsa a kezeit távol a lapátoktól és ékszíjaktól, miközben a motor működik. Ne távolítsa el a biztonsági burkolatokat. Állítsa le a motort és távolítsa el a kulcsot, mielőtt karbantartási vagy javítási munkákat végezne.

HELYE: Vízhűtő, bal és jobb oldal

ábra 2.26

(S) 00065402 - Égésveszély

FIGYELEM: Égésveszély - Nagy nyomású gőz és forró víz. Állítsa le a motort, húzza ki a kulcsot és várja meg, míg a rendszer kihűl, mielőtt eltávolítaná a radiátor kupakját. Nagy odafigyeléssel távolítsa el a feltöltő kupakot. További információkért olvassa el a műszaki kézikönyvet.

HELYE: Vízhűtő, bal és jobb oldal / Vízhűtő tágulási tartály.

ábra 2.27

(T) 00065383 - Hidraulikus szelepek

FIGYELMEZTETÉS: Közúton történő vezetéshez emelje fel a felszereléseket a szükséges magasságba és blokkolja a traktor hidraulikus funkcióit. Amikor az első emelőt nem használja, blokkolni kell a hidraulikus funkciókat.

HELYE: Vezérelt /elektronikus emelő: Emelőhidraulikát blokkoló zóna. Hidraulikus elosztókarok: Elosztókar zóna.

ábra 2.28

(U) 00065385 - Gázolásveszély

FIGYELMEZTETÉS: Ne tartózkodjon a sárvédőn vezetés közben, és ne szállítson senkit. Erre az autóra felülni csak egy utasülésen lehet, és ha a vezető látóterét nem akadályozza.

POZÍCIÓ (ROPS verzió): Bal hátsó sárvédő

ábra 2.29

(V) 00065367 - Áramütésveszély

FIGYELMEZTETÉS: Áramütésveszély - Személyi sérülés és alkatrész-megrongálódás veszélye. Az elektromos rendszer karbantartása előtt kösse le az akkumulátort. További információkért olvassa el a műszaki kézikönyvet.

HELYE: Akkumulátorok lekötési zónája.

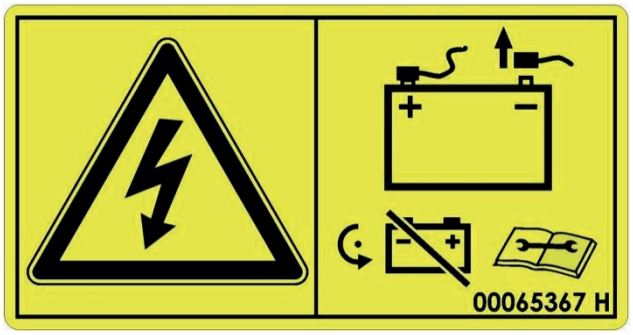

ábra 2.30

(W) 00065373 - Összenyomódás veszély

FIGYELMEZTETÉS: Összenyomás veszélye a traktor és a felszerelés között. Tartsa távol magát a gumiabroncstól, amikor a karok vagy a 3 pontos csatlakozó külső vezérléseit használja. Ne tartózkodjon és ne álljon a traktor és a felszerelés közé.

HELYE: Elektronikus emelő változat: Hátsó sárvédő, jobb oldal.

ábra 2.31

(X) 00065384 - Veszélyes környezetek

FIGYELMEZTETÉS: Vegyen fel védőruházatot, biztonsági szemüveget és légútvédőt, mielőtt a kezelendő területen dolgozni kezdene. Olvassa el a Kezelői kézikönyvet.

POZÍCIÓS (Fülkés Változat): bal első függőleges elem.

ábra 2.32

(Y) 00065622 - Pótkocsi fék – Olvassa el a Kezelői Kézikönyvet

FIGYELMEZTETÉS: Pótkocsi fék - A piros jelzőfény felgyulladása a műszerfalon a pótkocsi fék kikapcsolását és az ellenőrzés szükségességét jelzi. Figyelmesen olvassa el a Kezelői Kézikönyv speciális utasításait.

POZÍCIÓ (Pótkocsi fékes verziók): Pótkocsi fékvezérlési zóna.

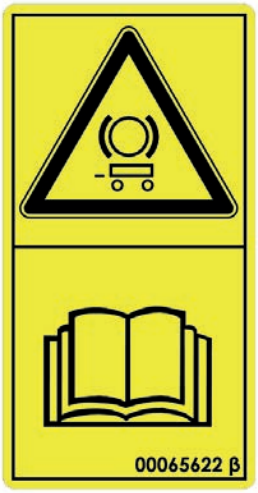

ábra 2.33

(Z) 00065377 - Akkumulátor kockázatok

VESZÉLY: Ólom akkumulátor vagy robbanó gázok kockázata; vagy maró folyadék (kénsav); Tartsa távol nyílt lángtól és szikrától. Védje a szemeit, amikor az akkumulátor fölött vagy környékén dolgozik. További információkért olvassa el a Kezelői Kézikönyvben a Biztonsági és Működési információkat.

HELYE: Akkumulátor-alátámasztási terület

ábra 2.34

(Ω) 00065423 - Leesésveszély

VESZÉLY: A vezetőülésbe a lépcsőt és a fogantyúkat használva üljön be úgy , hogy mindig legalább három ponton támaszkodjon.

HELYE: Parancskonzol: bal oldal

ábra 2.35

00067434 - Emelési pont

FIGYELMEZTETÉS: Azon helyek meghatározásához, ahol hidraulikus emelő vagy alátámasztó eszköz használható. Egyidejűleg csak az első vagy a hátsó részt emelje meg. Nem megemelt hídnál mindig helyezze el az ékeket a kerekek alá. Olvassa el a Kezelői kézikönyvet.

HELYE: Első és hátsó híd közepe.

ábra 2.36

00067346 - Kenőzsír

FIGYELEM: A matrica a kenési pontokat jelöli. Végezze el a kenést a megadott pontokon, olvassa el a Kezelői kézikönyvet.

HELYE: Kenési pontok területe.

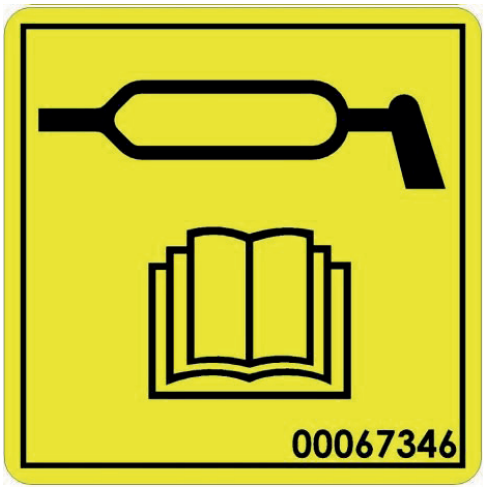

ábra 2.37

00067748 - Vészkijárat

FIGYELMEZTETÉS: Vészkijárat . A matrica szükség esetén a menekülési utat jelzi egy biztonságos helyre. A jobb oldali ajtónál szálljon ki. Figyelmesen olvassa el a Kezelői Kézikönyv speciális utasításait.

POZÍCIÓS (Fülkés Változat): Jobb oldali ajtó és hátsó ablak.

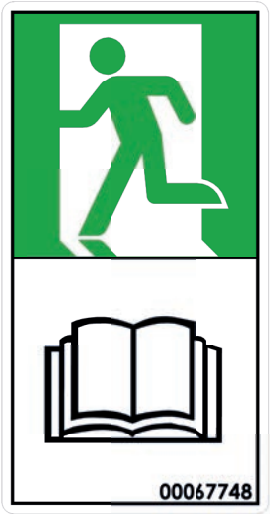

ábra 2.38

00069712 - Hűtőfolyadék nyomás alatt

FIGYELMEZTETÉS: Hűtőfolyadék (R134A) nyomás alatt. Karbantartási műveleteket csak a márkaképviseleten és csak szakképzett személyek végezhetnek.

HELYE: A kompresszor feletti hűtőterület

ábra 2.39

00070020 - Nyomatékkorlátozó

FIGYELMEZTETÉS: Használjon max. 470 N·m nyomatékkorlátozós csuklót.

HELYE: TLT védőburkolatok (ELÜLSŐ)

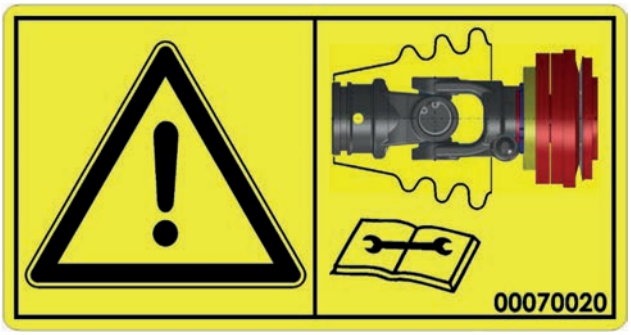

ábra 2.40

FDM51201104 - Roll-bar fogáspont

FIGYELMEZTETÉS: -

HELYE: A talajtól 1500 mm-re középmagassággal roll-bar bal függőleges elem

ábra 2.41

FEM51201102 - Lépcső

FIGYELMEZTETÉS: -

HELYE: Bal fellépő

ábra 2.42

2.1.7 Traktor használata

Válassza ki az elvégzendő munkához legmegfelelőbb nyomtávot, úgy hogy a stabilitás a legmegfelelőbb legyen.

Fokozatosan nyomja le a tengelykapcsolót. A hirtelen lenyomás, különösen a mélyedésekből, árkokból, sáros területekről való kiálláskor, vagy meredek lejtőn, a traktor veszélyes meglódulását okozhatja. Azonnal engedje fel a tengelykapcsolót, amikor az első kerekek elemelkednek.

Lejtőn való haladáskor mindig legyen sebességben a traktor. Soha ne engedje fel a tengelykapcsolót, és ne rakja üresbe a váltót.

Nagy körültekintéssel járjon el, amikor a kerekekkel árkok vagy rézsűk szélének közelében kell dolgozni. Amennyiben olyan helyen kell dolgozni, ahol szintkülönbség van, például domboldalon, kis sebességgel haladjon és kerülje a hirtelen és túl szűken bevett kanyarokat.

Amikor a traktor mozgásban van, a kezelőnek szabályosan a vezetőülésben kell ülnie.

Ne szálljon fel vagy le a mozgásban lévő traktorról.

Ha fékezni szükséges, fokozatosan nyomja le a pedált.

Kerülje a nagy sebességgel bevett kanyarokat.

Közúton való közlekedés során tartsa be a KRESZ szabályait.

Menet közben ne tartsa a lábát a fék- és kuplung- pedálon.

Soha ne szállítson utasokat, a fülkén belül sem, kivéve, ha a traktor rendelkezik szabályosan jóváhagyott pótüléssel. Ez esetben az utasnak a pótülésben kell ülnie, bekapcsolt biztonsági övvel.

Közúti közlekedés esetén mindig kösse össze a fékpedálokat az erre a célra szolgáló lemezzel. Ha nem összekötött pedálokkal fékez, a traktor megdőlhet. Ne használja túl sokat a fékeket, inkább alkalmazza a motorféket.

2.1.8 Vontatás és szállítás

Vontatás

Menet közben a traktor megfelelő stabilitása érdekében tartsa be az alábbiakban felsorolt tanácsokat:

- A fékezési távolság a sebesség és a vontatott teher függvényében nő. Lassan fékezzen, és mindig tartson egy kicsivel nagyobb távolságot, illetve számítson kicsivel több fékezési időt.
- A vontatandó munkaeszköz vagy felszerelés függvényében állítsa be a vontató szerkezetet.
- Lassan haladjon, amikor nagy súlyú terhet vontat.
- A saját biztonsága érdekében ne vontasson külön fékrendszerrel nem rendelkező vontatmányt.
- Vontatáskor soha ne menjen bele kanyarba blokkolt differenciálművel, mivel előfordulhat, hogy a traktor nem tud bekanyarodni.
- Soha ne engedje, hogy gyerekek vagy más személyek a vontatott munkaeszközön utazzanak.
- Csak jóváhagyott típusú vonóhorgot használjon.
- Csak megfelelő vonóhoroggal ellátott gépet vontasson. A vontatott eszközöket kizárólag a jóváhagyott csatlakozási pontokhoz szabad csatlakoztatni.
- Üresbe helyezett sebességváltóval ne menjen lejtőn.
- Ne álljon a traktor és a vontatmány közé.
- Ne hajtson végre hirtelen kanyarodást. Tegye meg a megfelelő óvintézkedéseket, amikor kanyarodik vagy nehéz körülmények között dolgozik. Hátramenet közben óvatosan járjon el.
- Túlzott méretű teher vontatása meghajtásveszteséghez és a lejtőn az ellenőrzés elvesztéséhez vezethet. Lejtőn való működés során csökkentse a vontatott teher súlyát.
- A teljes vontatott súly nem haladhatja meg a traktor, a ballaszt és a kezelő összesített súlyát. Használjon ellensúlyokat és ballasztokat a munkaeszköz és a traktor kezelői kézikönyvében leírtak szerint.

Szállítás

- A traktort csak rövid távon, és nem közúton szabad vontatni.
- Egy kezelőnek a vontatott traktor vezetőülésén kell maradnia.
- A sebesség nem haladhatja meg 10 km/h-s sebességet.

2.1.9 Személyszállítás

A gépen csak a kezelő lehet jelen. Ne vegyen fel utasokat. A gépen vagy a munkaeszközön utazó személyek megsérülhetnek idegen tárgyaktól, vagy leeshetnek, és ez súlyos következményekkel járhat.

Ha ülés nélkül szállít utast, akkor baleset esetén súlyos ütéseket szenvedhet. NE szállítson utast, ha a traktort a gyártó nem szerelte fel külön üléssel.

Az utasok gátolják a vezető kilátását, aminek következtében a gép nem használható biztonságos körülmények között.

Az utasülés, ha van ilyen, csak a közúton végzett műveletek során használható utasszállításra. NE szállítson utast a szántóföldön végzett munkák során.

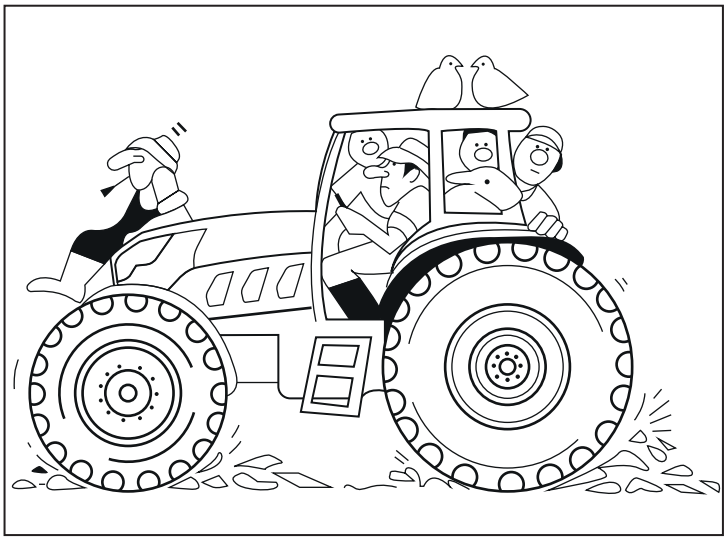

ábra 2.43

Megjegyzés

Bizonyos piacokon, és néhány traktortípus esetén ahol a helyi törvények megengedik, egy lehajtható ülés áll az utas rendelkezésére.

2.1.10 Emelési pontok

Amikor a gépen beavatkozást kíván végezni és fel kell emelni azt, tartsa be az alábbiakban leírtakat:

- Parkolja le a járművet egy sík felületre.
- Rögzítse a kerekeket.
- Emelés előtt győződjön meg róla, hogy nem tartózkodik senki a közelben.
- Ellenőrizze a munkaeszközök megfelelőségét használat előtt.
- Olyan eszközöket használjon, amelyek elbírják a jármű és az alkatrészek súlyát.
- Ne végezzen munkát a jármű alatt, ha csak hidraulikus emelők támasztják alá.
- Tartsa meg a gépet biztonsági bakokkal.
- A gép felemeléséhez csak az ábrán látható pontokat használja.
- Mindig a hátsó vagy az első részénél emelje fel a járművet, soha se egyszerre mindkét oldalon.
- Mindig helyezzen el rögzítő éket azon híd kerekei alá, amelyiket nem emelte meg.

Veszély

A traktor elölről történő emelésekor helyezzen rögzített támasztóbakokat a hátsó oldalsó féltengelyek alá , hogy megakadályozza a traktor kilengését.

A traktor hátulról történő emelésekor helyezzen rögzített támasztóbakokat az elülső oldalsó féltengelyek alá , hogy megakadályozza a traktor kilengését.

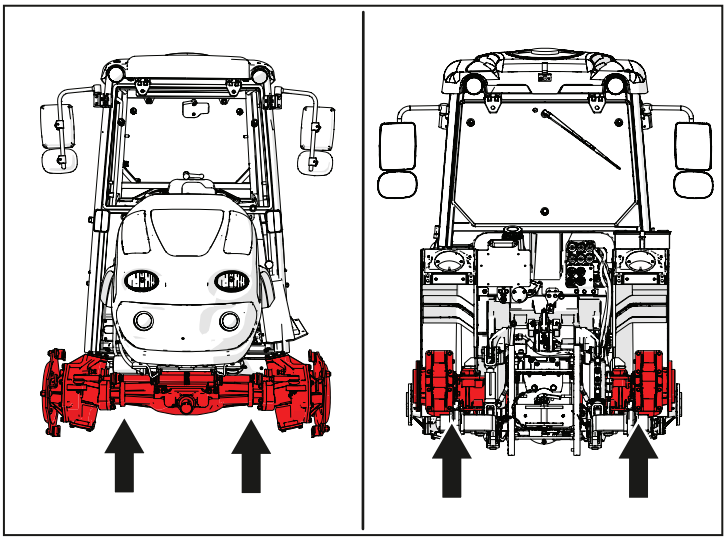

ábra 2.44

A megfelelő traktoremelő pontok a következők:

Első híd.

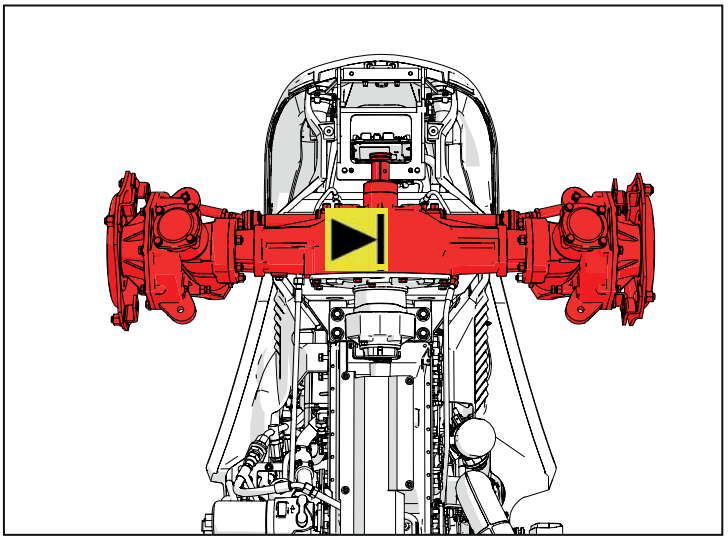

ábra 2.45

Hátsó differenciálmű védőburkolat.

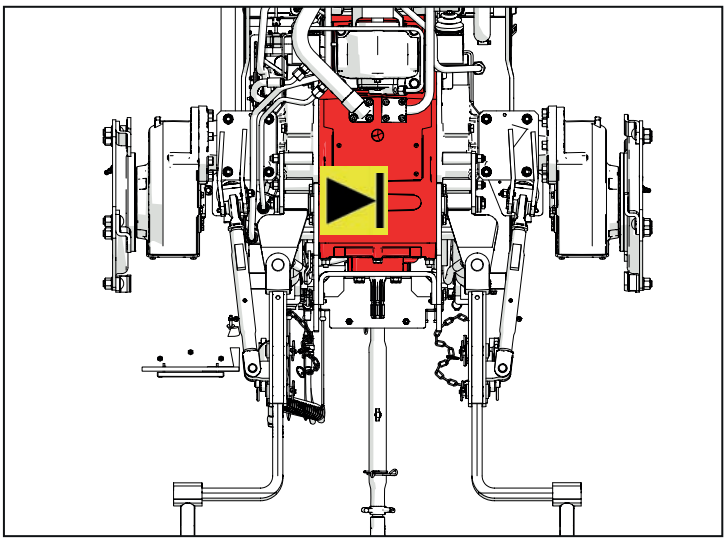

ábra 2.46

2.1.11 Felszerelések és mezőgazdasági gépek használata

Ne csatlakoztasson a traktorhoz olyan felszereléseket vagy munkavégző gépeket, amelyek a traktor osztályba sorolásánál nagyobb teljesítményt igényelnek.

Ne vegyen be szűk kanyarokat, amikor a TLT erős terhelés alatt áll; hogy elkerülje a TLT-hez csatlakoztatott átviteli tengely kardáncsuklóinak megrongálódását.

Amikor olyan tartozékokat alkalmaz, amelyeket álló traktorhoz, de járó motorral kell csatlakoztatni, tartsa mindkét váltót és a reduktort üresben, és rögzítse a kéziféket. Ezenkívül javasoljuk, hogy használjon rögzítő ékeket.

Mielőtt a TLT-t egy munkavégző géphez csatlakoztatva használná, mindig győződjön meg róla, hogy a munkavégző gép hatósugarában ne tartózkodjon senki. Ellenőrizze azt is, hogy a TLT tengelyhez csatlakoztatott minden forgó alkatrész megfelelő árnyékolással van-e ellátva.

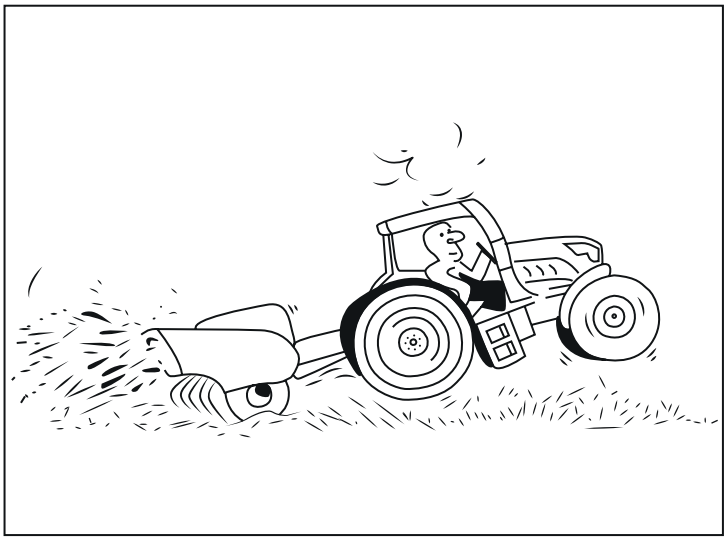

ábra 2.47

2.1.12 Ne tartózkodjon a traktor és a felszerelés/munkaeszköz között

A traktor hirtelen továbbhaladhat, vagy a munkaeszköz/szerelék hirtelen mozoghat.

A komoly vagy néha halálos fizikai sérülés elkerülése érdekében soha ne álljon a traktor és a munkaeszköz közé, sem a traktor és a pótkocsi közé, hogy megkönnyítse a csatlakozást, amikor a traktor hátrafelé mozog.

- Mielőtt bármilyen olyan műveletet elvégezne, amely megköveteli a traktor és a csatlakoztatott szerelék közötti tartózkodást, mindig kapcsolja ki a motort.
- Ha szükséges, működtesse az emelőt, távolítson el mindenkit a mozgatás által érintett területről.

A legtöbb balesetet a gondatlanság és a mozgó gépek okozzák.

2.1.13 Tűzmegelőzés

Távolítsa el a füvet és a maradványokat a motortérből és a kipufogódob területéről a gép használata előtt és után.

Mindig zárja el az üzemanyag-szelepet, ha van, amikor a gépet leállítja vagy szállítja.

Ne tartsa a parkoló járművet nyílt láng vagy gyújtóforrás közelében, például vízmelegítő vagy kazán mellett.

Gyakran ellenőrizze, hogy az üzemanyagcsövek, a tartály, a sapka és a csatlakozók nem repedtek-e vagy nem szivárognak-e. Cserélje le a megrongálódott alkatrészeket.

Soha ne tárolja úgy a járművet egy épületen belül, hogy az üzemanyagtartályban üzemanyag van, és ahol a gőzök nyílt lánggal vagy szikrával találkozhatnak.

Mielőtt bármilyen zárt helyen tárolná a járművet, hagyja lehűlni a motort.

ábra 2.48

2.1.14 Biztonsági intézkedések a gumiabroncsok használatához és karbantartásához

A gumiabroncs és a felni robbanásos szétválása súlyos sérüléseket, akár halált is okozhat.

Soha ne próbáljon meg gumiabroncsot felszerelni nem megfelelő munkaeszközökkel és tapasztalat nélkül.

Mindig tartsa fenn a megfelelő guminyomást.

Ne fújja az abroncsokat a javasoltnál nagyobb nyomásra.

Ne tartsa a nyomást a szükségesnél alacsonyabb értéken, hogy nehogy túlmelegedjenek a gumiabroncsok, mivel az alábbiakat okozhatja:

- a gumiabroncs szakadása;
- leválás a felniről;
- belső sérülések;
- szabálytalan kopás és rövid élettartam.

Ne hegessze vagy melegítse a kereket, amikor a gumiabroncs fel van szerelve rá. A melegtől megnőhet a levegő nyomása, ami a gumiabroncs felrobbanásával járhat. A hegesztés szerkezetileg gyengítheti vagy deformálhatja a kereket.

Amikor ellenőrzi a gumiabroncs nyomását, tartsa távol magát a szelepmechanizmus vagy a sapka röppályájától.

Amikor felfújja a gumiabroncsokat, használjon egy tokmányt és egy hosszabbító csövet, ami elég hosszú ahhoz, hogy a kezelő oldalt tudjon állni és NE az abronccsal szemben vagy fölötte.

Ellenőrizze a gumiabroncsok nyomását, hogy nem láthatók-e vágások, buborékok rajtuk, megrongálódott felnik, meglazult anyák vagy csavarok.

Ne haladja meg a gumiabroncsokon feltüntetett sebességet, mivel a túlzott felmelegedésen kívül az abroncsok idő előtti kopást okozza.

Ne álljon rá a gumiabroncsokkal szénhidrogén származékokra (olaj, zsír stb.)

A gumiabroncsok felszerelése után ellenőrizze az anyák szorítását 100 km-enként vagy 3 menetóra után. A későbbiekben rendszeresen ellenőrizze az anyák szorítását.

Ellenőriztesse a gumiabroncsokat szakemberrel, amikor egy vagy több rendellenességet tapasztal.

A hosszabb ideig parkoló traktorokra szerelt gumiabroncsok gyorsabban öregednek el, mint azok, amelyek rendszeres használatban vannak. Ebben az esetben javasoljuk, hogy emelje fel a traktort a talajról és védje a gumiabroncsot a közvetlen napfénytől.

Figyelem
A gumiabroncsok cseréjét szakképzett személyeknek kell végezni, akik rendelkeznek a szükséges munkaeszközökkel és műszaki ismeretekkel. A nem hozzáértő személyek által végrehajtott abroncscsere súlyos személyi sérüléseket, a gumiabroncs sérülését és a felni deformálódását okozhatja.

2.1.15 Ellenőrizze a kerekek csavarjait

Ha a kerekek csavarjai nincsenek jól meghúzva, az súlyos sérülésekkel járó balesetet okozhat.

Gyakran ellenőrizze a kerekek csavarjait az első 100 működési óra során.

A kerekek csavarjait a megadott szorítónyomatékkal kell meghúzni, a leírt eljárás szerint, minden alkalommal, mikor meglazulnak.

2.1.16 Karbantartás és tárolás

Mindig tartsa tökéletesen meghúzva az anyákat és csavarokat, így megbizonyosodhat, hogy a gép biztonságos körülmények között tud működni.

Ne helyezze el a járművet egy épületen belül úgy, hogy az üzemanyagtartályban üzemanyag van, és ahol a gőzök nyílt lánggal vagy szikrával találkozhatnak.

Hagyja lehűlni a motort, mielőtt egy zárt térben helyezné el a gépet.

A tűzveszély elkerülése érdekében tartsa a motort, hangtompítót, akkumulátorteret és az üzemanyagtartályt tisztán, fűtől, levelektől és túl sok zsírtól mentesen.

Biztonság kedvéért cserélje ki a kopott vagy megrongálódott alkatrészeket.

Ha az üzemanyagtartályt ki kell üríteni, a műveletet nyílt területen végezze.

Amikor a járművet le akarja parkolni, vagy felügyelet nélkül hagyja, engedje le a munkaeszközt, ha nem használt mechanikus rögzítést.

Ne hagyja működés közben felügyelet nélkül a járművet.

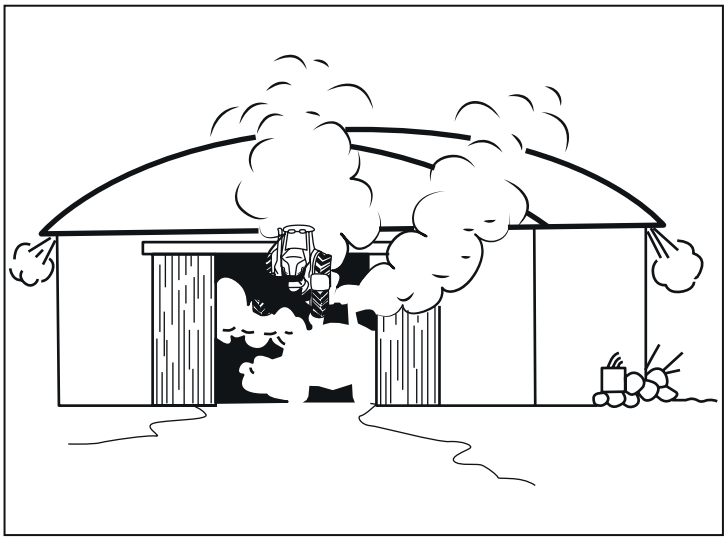

ábra 2.49

2.1.17 Újbóli üzembe helyezés tárolás után

A gép első használata esetén, illetve hosszabb állásidőt követően, el kell végezni az alábbi műveleteket:

- ellenőrizze, hogy a gépen nem láthatók rongálás jelei;
- ellenőrizze, hogy a mechanikus alkatrészek megfelelő állapotban vannak-e és nem rozsdásak-e;
- alaposan zsírozza meg az összes mozgó alkatrészt;
- ellenőrizze, hogy nem észlel-e olajszivárgást;
- ellenőrizze a motorolaj szintet;
- ellenőrizze az áttétel olajszintjét;
- ellenőrizze, hogy minden védőelem megfelelően a helyén van-e.

2.1.18 Biztonsági intézkedések parkolás esetén

Mielőtt a gépről leszáll, tartsa be az alábbi utasításokat:

- a gépet vízszintes, nem lejtős talajon állítsa le;
- kapcsolja ki a TLT-t, és állítsa le a felszereléseket;
- engedje le a felszereléseket a földre;
- rögzítse a parkolóféket;
- állítsa le a motort;
- húzza ki a kulcsot;
- várja meg, míg a motor és minden mozgó alkatrész leáll, mielőtt elhagyná a vezetőfülkét;
- zárja el az üzemanyagszelepet, ha van.

2.1.19 Munkaruházat

Mindig az adott munkának megfelelő ruházatot és felszerelést viseljen. Az alábbiakkal szükséges rendelkezni:

- balesetvédelmi szemüveg vagy balesetvédelmi szemüveg oldalsó védőelemmel;
- sisak a géppel való munkavégzés során;
- védőkesztyű (neoprénből, ha vegyi anyagokkal dolgozik, bőrből, nehéz munkák esetén);
- fülvédő vagy füldugó;
- légzőkészülék vagy szűrőmaszk;
- vízhatlan és testhezálló ruházat;
- fényvisszaverő ruházat;
- balesetvédelmi cipő;

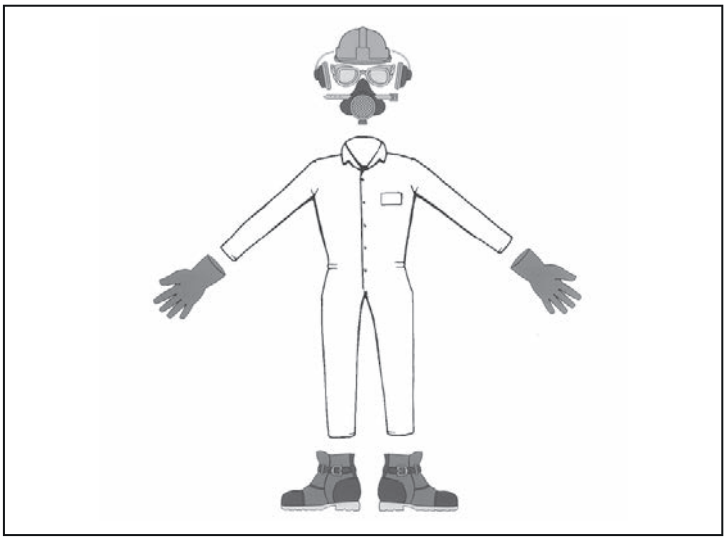

ábra 2.50

2.1.20 Biztonsági intézkedések karbantartás esetén

Csak a KARBANTARTÁS fejezetben felsorolt beavatkozások engedélyezettek. Minden más műveletet a gyártó által jóváhagyott szervizben kell végezni. A jóváhagyott szervizek listáját a viszonteladótól kérdezheti meg.

A gép rendes karbantartását csak szakképzett és tapasztalt személy végezheti. Mielőtt egy karbantartási műveletbe kezdene, tanulmányozza az eljárást.

A jármű karbantartásának megkezdése előtt figyelmesen olvassa el, majd tartsa be az alábbi utasításokat:

- soha ne indítsa el a gépet zárt térben, ahol a szénmonoxid veszélyes mértékben felhalmozódhat;
- Mindig tartsa tökéletesen meghúzva az anyákat és csavarokat, így garantálhatja, hogy a gép biztonságos körülmények között tud működni:
- ne hagyja, hogy a gépen bármilyen szennyeződés felhalmozódjon. Szedje össze a kiömlött olajat vagy üzemanyagot, távolítson el minden üzemanyaggal átitatott hulladékot. Garázsba helyezés előtt hagyja lehűlni a gépet;
- soha ne végezzen beállítást vagy javítást járó motor mellett. Várja meg, míg a gép összes mozgó alkatrésze leáll, mielőtt beállításokat, tisztítást vagy javítást végezne;
- gyakran ellenőrizze a fékek működését. A szükséges beállítási és karbantartási műveleteket az engedéllyel rendelkező szervizekkel végeztesse el;
- cserélje le a biztonsági utasításokat tartalmazó címkéket, ha azok megrongálódtak;
- tartsa magát, a testrészeit és a ruházatát távol a mozgó alkatrészektől, a vezérlő karoktól, hogy a beakadást elkerülje;
- mielőtt a gépen bármilyen tisztítási vagy karbantartási műveletet végezne, mindig engedje le a talajra az esetlegesen csatlakoztatott felszereléseket;
- kapcsoljon le minden áramforrást, és állítsa le a motort;
- rögzítse a parkolóféket, és húzza ki a kulcsot. Hagyja lehűlni a járművet;
- gondoskodjon megfelelő alátámasztásról a gép azon elemeihez, melyeket a karbantartáshoz meg kell emelni;
- használjon bakot vagy rögzítse az üzemi reteszeket, ha az alkatrész alátámasztásához szükséges;
- a javítás megkezdése előtt kösse le az akkumulátort. Előbb a negatív, majd a pozitív sarut kösse le. Előbb a pozitív, majd a negatív sarut csatlakoztassa
- a gép vagy a felszerelések bármilyen karbantartása előtt gondosan engedje le a nyomást az energiát felhalmozó, például a hidraulikus alkatrészeknél vagy rugóknál;
- a munkaeszköz vagy a vágó tartozék talajra engedésével, vagy mechanikus leállításnál, eressze le a hidraulikus nyomást és mozgassa előre és hátra a hidraulika vezérlőkarjait;
- legyen minden alkatrész jó állapotban és megfelelő módon felszerelve. Minden sérülést azonnal javítson ki. Cserélje le a törött vagy kopott alkatrészeket;
- az akkumulátort nyílt és jól szellőző területen, szikrától távol töltse. Húzza ki az akkumulátortöltőt, mielőtt az akkumulátorhoz csatlakoztatná vagy lekötné róla. Viseljen védőruházatot és használjon szigetelt szerszámokat.

2.1.21 Figyeljen a nagy nyomású folyadékokra

A hidraulikus csövek és flexibilis csövek fizikai megrongálódás, elöregedés és kitettség miatt is meghibásodhatnak. Rendszeresen ellenőrizze a csöveket és a flexibilis csöveket. A biztonság érdekében tartsa be az alábbi utasításokat:

- a hidraulikus csatlakozások fizikai rongálódás vagy a rezgések miatt is meglazulhatnak. Rendszeresen ellenőrizze a csatlakozásokat. Húzza meg a meglazult csatlakozásokat;
- a nyomás alatt lévő folyadék kilövellése a bőr alá hatolva súlyos sérülést okozhat;
- a hidraulikus vagy más hasonló vezetékek lekötése előtt eressze le a nyomást. Mielőtt nyomás alá helyezné a rendszert, húzza meg az összes csatlakozót;
- egy kartondarab segítségével nézze meg, hogy van-e szivárgás. Védje a kezeit és a testét a nagynyomású folyadékoktól;
- baleset esetén azonnal forduljon orvoshoz;
- a bőrbe került minden folyadékot néhány órán belül sebészi úton kell eltávolítani, hogy elkerülhető legyen a szövetelhalás. Az ilyen típusú sérülést kevéssé ismerő orvosoknak megbízható orvosi forrásokra kell támaszkodniuk.

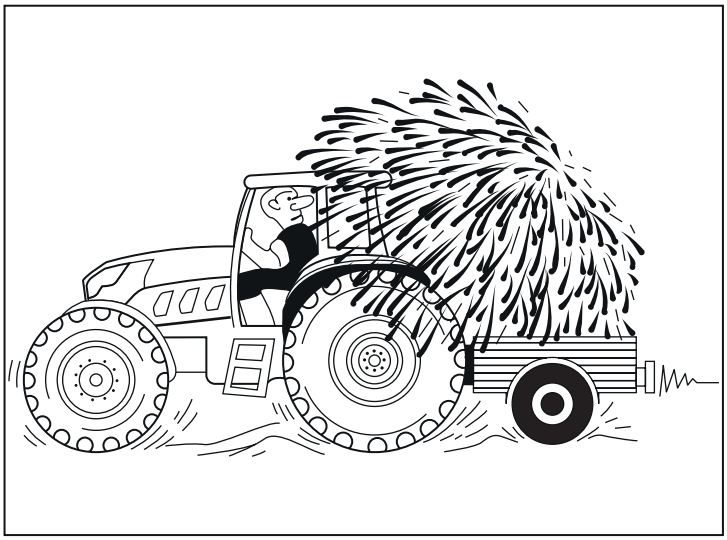

ábra 2.51

2.1.22 Biztonsági intézkedések az üzemanyag kezeléséhez

Az üzemanyag rendívül gyúlékony, gőzei pedig robbanásveszélyesek. A személyi és a tárgyi sérülés elkerülése érdekében rendkívüli körültekintéssel járjon el, amikor az üzemanyagot kezeli, továbbá tartsa be az alábbi biztonsági óvintézkedéseket:

- SOHA ne közelítsen a gyúlékony anyaghoz égő cigarettával, szivarral, pipával vagy más gyújtóforrással.
- az üzemanyaghoz csak nem fémből készült hordozható kannát használjon. Tölcsér használata esetén győződjön meg róla, hogy az műanyagból készült és nincs benne háló vagy szűrő;
- SOHA ne távolítsa el a tanksapkát és töltsön be üzemanyagot járó motor mellett. Tankolás előtt hagyja lehűlni a motort;

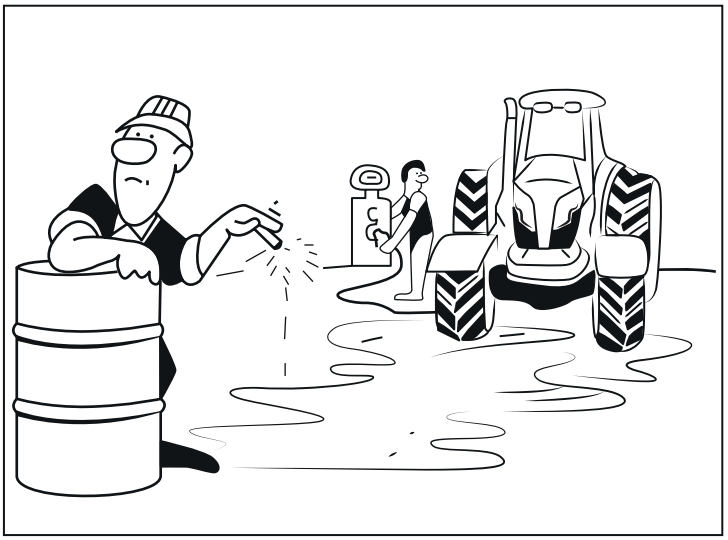

ábra 2.52

- SOHA ne töltsön be üzemanyagot, illetve ne eressze le a gépből zárt környezetben. Vigye a járművet nyílt területre, és gondoskodjon megfelelő szellőzésről;
- Azonnal gyűjtse össze a kiömlött üzemanyagot. Amennyiben az üzemanyag a ruházatra ömlik, azonnal öltözzön át. Ha az üzemanyag a jármű közelében ömlik ki, ne indítsa el a motort, hanem távolítsa el a gépet a kiömlés területéről. Kerülje a gyújtóforrások használatát, amíg az üzemanyaggőzök nem oszlottak el;
- Soha ne tárolja a gépet vagy az üzemanyagtartályt nyílt láng, szikra vagy őrláng közelében, például vízmelegítő vagy hasonló készülék közelében;
- előzze meg a statikus elektromosság okozta tüzet és robbanást. A statikus elektromos kisülés meggyújthatja a gőzöket egy földelés nélküli üzemanyagtartályban;
- soha ne töltse fel a tartályokat egy jármű belsejében, pótkocsin vagy platón, ha az műanyaggal van borítva. Feltöltéshez a tartályt mindig a talajra helyezze, a járműtől távol;
- A fogyó anyagok károsak az egészségre. Tartsa gyermekektől távol;.
  Amennyiben a folyadékot véletlenül lenyeli, azonnal forduljon orvoshoz, ellenkező esetben súlyos egészségügyi kockázatoknak néz elébe;.
- Minden fogyó anyagot és a velük kapcsolatba kerülő tárgyakat a vonatkozó törvényi előírásokkal összhangban kell megsemmisíteni. Az engedéllyel rendelkező szervizek megfelelő felszereléssel rendelkeznek a megsemmisítéshez, és a környezet védelméhez.
- A speciális adalékok használata veszélyeztetheti a garanciához való jogot.Ne adjon semmilyen adalékot a kenőanyagokhoz.

2.1.23 Tankolás előtt végzendő műveletek

A jármű üzemanyaggal történő biztonságos feltöltéséhez be kell tartani az alábbi utasításokat:

- a pótkocsiról távolítsa el az üzemanyaggal működő felszereléseket, és a talajon töltse fel őket. Ha ez nem lehetséges, a felszereléseket egy hordozható tartályból töltse fel, és ne az üzemanyag szivattyúval;
- tartsa a szivattyú fúvókáját folyamatosan az üzemanyagtartály peremén vagy a hordozható tartály nyílásán a tankolás befejezéséig. Ne használjon a fúvókához záró-nyitó szerkezetet;
- ne töltse túl az üzemanyagtartályt. Tegye vissza a tanksapkát és teljesen szorítsa rá;
- használat után tegye vissza és szorítsa meg az üzemanyag-tárolók kupakjait;
- a benzines motorok esetén ne használjon metanolos benzint. A metanol káros a környezetre és az egészségre.

2.1.24 Az elektromos berendezésekre vonatkozó biztonsági előírások

Az elektromos berendezéseket a hatályos rendelkezéseknek megfelelően tervezték és gyártották.

A felsorolás tartalmazza az elektromos berendezések megfelelő működéséhez szükséges figyelmeztetéseket:

- A motor indításához ne használjon boostert vagy gyorsindítót.
- Ne húzza ki az áramellátást elindított motorral.

Figyelem
Az áramellátás lekapcsolása előtt kapcsolja ki a motort, és várjon legalább 2 percet, hogy az elektronikus vezérlőegység elvégezhesse az "after-run" eljárást.

Figyelem
MINDIG szerelje le az elektronikus vezérlőegységet és védje az összes elektromosan csatlakoztatott eszközt, a negatív pólus (föld) közelében, mielőtt ívhegesztést végezne azon a vázon, amelyre a motor be van szerelve.

2.1.25 Akkumulátorra vonatkozó biztonsági szabályok

A jármű akkumulátorainak karbantartásánál be kell tartani az alábbi utasításokat:

- mindig viseljen védőszemüveget
- az akkumulátor közelében ne gyújtson lángot vagy szikrát.
- Szűk helyiségekben a töltés alatt vagy az akkumulátor használata során mindig szellőztessen.
- A negatív pólust (-) kell először lekötni és először visszakötni.
- Ne hegesszen, köszörüljön és ne dohányozzon akkumulátor közelében.
- Ha a motort egy segédakkumulátorról vagy bikakábelről akarja elindítani, tartsa be a használati utasításban leírt eljárást.
- NE zárja rövidre a sarukat. Az akkumulátor tárolásánál és kezelésénél tartsa be a gyártó utasításait. A saruk, az akkumulátor pólusai és a többi tartozék ólmot vagy ólomszármazékot tartalmaz. Karbantartás után mosson kezet.
- Tartsa az akkumulátorokat gyermekektől és más, illetéktelen személyektől távol.
- Az akkumulátorban lévő sav égést okozhat. Az akkumulátorok kénsavat tartalmaznak. Kerülje a bőrrel, szemmel vagy ruházattal való érintkezést.
- Ellenszer (külső érintkezés esetén):
    - Szemmel való érintkezés esetén:
    - legalább 15 percen keresztül öblítse ki vízzel;
    - azonnal forduljon orvoshoz.
    - Lenyelés esetén:
    - igyon sok vizet vagy tejet;
    - ne hánytassa magát;
    - azonnal forduljon egészségügyi szakemberhez.

Figyelem
Ha a traktort booster-rel vagy külső akkumulátorral kell bekapcsolnia, ne távolítsa el az eredeti akkumulátort. Az akkumulátort csak kikapcsolt motorral vegye ki, különben a motorvezérlő egység megsérül.

2.1.26 TLT-re vonatkozó biztonsági szabályok

A TLT által működtetett munkaeszközök súlyos, akár halálos sérüléseket is okozhatnak. Mielőtt a TLT tengelyén vagy annak közelében beavatkozást végezne, vagy mielőtt a TLT tengelye által működtetett felszerelésen karbantartási vagy tisztítási műveleteket végezne, kapcsolja ki a TLT-t, állítsa le a motort és húzza ki a kulcsot.

Mindig tartsa be az alábbi biztonsági műveleteket:

- SOHA NE távolítsa el a TLT tengely védőelemét. A védőelem eltávolítása súlyos, akár halálos balesetet is okozhat mind a kezelő, mind a munkaterületen tartózkodó más személyek sérelmére;
- ne viseljen bő ruházatot, miközben a TLT tengely által működtetett munkaeszközöket használja. A fenti utasítások be nem tartása súlyos, akár halálos kimenetelű balesetet is okozhat;
- Amikor a TLT-t használja, főleg amikor egyik sebességről a másikra tér át, mindig ellenőrizze, hogy a traktorra szerelt végelem megfelel-e a kiválasztott sebességhez szükséges végelemnek;.
- A TLT használata előtt győződjön meg róla, hogy a munkaterületen nem tartózkodnak emberek és nincsenek tárgyak.

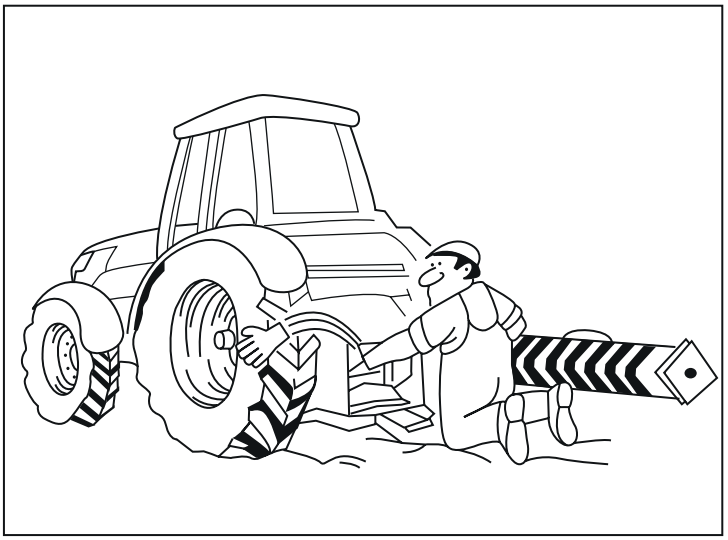

ábra 2.53

2.1.27 Biztonsági öv

A biztonsági öv felülvizsgálata és karbantartása:

- a biztonsági öv használatával minimalizálja a balesetek veszélyét, mint például egy felborulás;
- ellenőrizze, hogy a biztonsági övek épek-e;
- tartsa távol az övektől az éles peremmel rendelkező tárgyakat, melyek megrongálhatják azt, és ezzel a biztonsági funkcióját veszélyeztethetik
- rendszeresen ellenőrizze, hogy a rögzítőcsavarok rendesen meg vannak-e húzva.

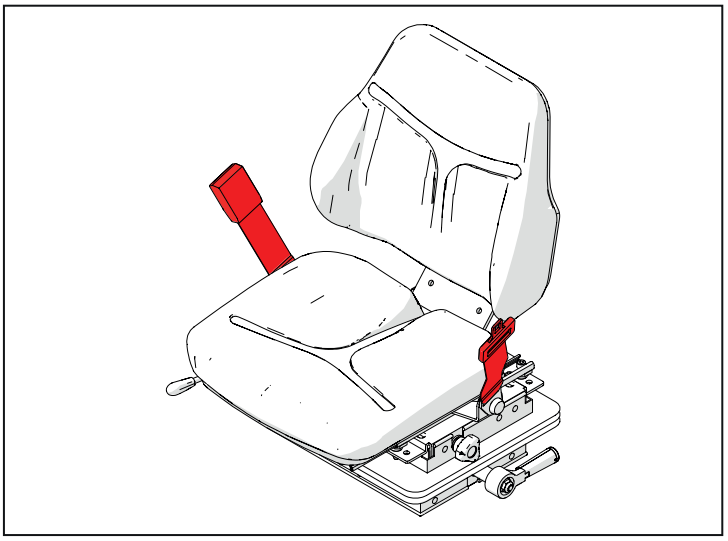

ábra 2.54

2.1.28 Biztonsági szabályok - Függő teher emelése

A függő terhek leeshetnek. A traktor hidraulikusan megemelt munkaeszközei és alkatrészei véletlenül leeshetnek, és ezzel összenyomhatják az ott jelenlévő személyeket, vagy akár halálos sérülését okozhatják.

Az összenyomásból származó súlyos, akár halálos balesetek elkerülése érdekében, kövesse az alábbiakban leírt utasításokat:

- azonosítsa be a gép és a felszerelés teljes mozgási hatósugarát, és senkinek ne engedje, hogy az így azonosított területre belépjen;
- ne tartózkodjon senki a hidraulikusan megemelt teher alatt. Mielőtt valaki átmenne a területen, helyezze le a talajra a megemelt terhet;
- a felszerelést ne tartsa a földtől elemelve parkolás vagy a karbantartási műveletek végzése alatt. Amennyiben felemelt helyzetben kell tartani a hidraulikus munkahengereket, a karbantartási és egyéb beavatkozásokhoz, mechanikus módon rögzítse őket vagy támassza alá;
- ne emelje a terhet a szükségesnél magasabbra. Szállításhoz engedje le a terhet. Ne feledje a megfelelő távolságot betartani a talajtól és más akadályoktól.

Megjegyzés

A gyártót nem terheli felelősség, ha nem megfelelő módon használja a lapátot vagy más felszerelést, és az a fülkében tartózkodók számára veszélyes lehet.

Homlokrakodóval ellátott változatok:

- csak akkor használjon homlokrakodót, ha a vezető megfelelő biztonsági felszerelésekkel (FOPS) védve van, vagy ha a homlokrakodón rögzítő szerkezeteket alkalmaz;
- markolókanál, villa vagy a homlokrakodó más munkaeszközök felszerelése, a mozgatás vagy markolás és az így felemelt teher megváltoztatják a gép tömegközéppontját. Ez lejtős vagy nehéz terepen a gép felborulását okozhatja;
- a függesztett terhek kieshetnek a homlokrakodó kanalából vagy az emelő felszerelésből, és agyonnyomhatják a gépkezelőt. Nagy körültekintéssel járjon el a terhek emelésénél. Megfelelő emelő felszerelést használjon.

2.1.29 Borulás elleni védőszerkezet

A gép védőkerettel vagy fülkével van felszerelve. A szerkezet megvédi a kezelőt borulás esetén. A nagyobb biztonság érdekében tartsa be az alábbiakban leírt utasításokat.

A súlyos, akár halálos balesetek elkerülése érdekében tartsa be az alábbi javaslatokat:

- ne használja a traktort lejtőn vagy olyan körülmények között, ami veszélyezteti a biztonsági és stabilitási határokat. Ha a traktort ezen határérték fölött használja, az felborulhat, vagy megdőlhet. Tartsa be az itt leírt javaslatokat;
- nagy körültekintéssel járjon el, ha meredek lejtőn, teherrel megrakodva halad;
- a védőszerkezetre vontatás céljából tilos bármit felszerelni;
- ne módosítsa a biztonsági ívet hegesztéssel, furatkészítéssel, hajlítással, csiszolással stb. Ezek miatt a módosítások miatt a szerkezet elveszítheti típus-jóváhagyási jellemzőit;
- mindig tartsa bekövetve a biztonsági öveket, amikor a gépet használja. A szerkezet csak akkor nyújt megfelelő védelmet, ha a vezető megfelelő módon biztosítva van az ülésben;
- ha a szerkezet kopás, balesetek vagy felborulás miatt deformálódott, feltétlenül helyre kell állítani hatékonyságát, mielőtt a gépet a munkaterületen újból használatba venné. A szerkezet javítását vagy cseréjét bízza szakképzett személyekre;
- a biztonsági ívnek mindig felemelt és rögzített helyzetben kell lennie. Mindig használja a biztonsági öveket;
- csak akkor engedje le a biztonsági ívet, ha feltétlenül szükséges. Az ilyen helyzetekben legyen óvatos és mindig tartsa bekapcsolva a biztonsági öveket. A munka befejeztével újra emelje fel az ívet és rögzítse, mielőtt újból használná a gépet;
- ne használja a gépet a biztonsági ívvel, amikor növényvédő szerekkel végez kezelést;
- ne használja a gépet olyan vontatási vagy húzási munkákra, ahol nem ismeri a húzóerő nagyságát, mint például fatörzs kiemelésére. A traktor hátrafelé felborulhat, amennyiben a fatörzs nem enged.

2.1.30 Kezelőt védő biztonsági szerkezet (FOPS)

Veszély

Ezeken a traktormodelleken nem található FOPS típusjóváhagyással rendelkező fülke.

A meghatározott védelmi szintet igénylő munkák további biztonsági intézkedéseket igényelnek.

A fülke célja, hogy a normál munkavégzés során megakadályozza vagy korlátozza, hogy a magasból tárgyak essenek a kezelőre. Egy tanúsítvánnyal nem rendelkező fülke (FOPS) nem nyújt megfelelő védelmet a sziklák, téglák, betontömbök leesése ellen.

Javasoljuk, hogy tanúsítvánnyal ellátott (FOPS) szerkezetet használjon, amikor homlokrakodóval dolgozik, illetve az erdészeti munkák esetén is.

2.1.31 Kezelőt védő biztonsági szerkezet (OPS)

Veszély

Az ilyen típusú fülkével ellátott gépen nincsenek fix rögzítési pontok a kezelői védelmére szolgáló védőszerkezetek (OPS) rögzítésére, az ISO 8084:2003 szabványban foglaltak szerint. Mivel a gép nem rendelkezik olyan szerkezettel, amely hatékonyan tudná védeni a kezelőt a fent felsorolt veszélyekkel szemben, ezért nem alkalmas erdészeti munkákhoz.

A meghatározott védelmi szintet igénylő munkák további biztonsági intézkedéseket igényelnek.

A kezelő védelmét biztosító szerkezet (OPS) korlátozza azokat a sérülési lehetőségeket, amelyeknek a kezelő idegen testeknek a vezetőülés légterébe történő behatolása miatt van kitéve.

A fülke szűrő és ventilációs rendszere nem nyújt teljes védelmet a por és a gázok beáramlása ellen, amikor növényvédő szerekkel dolgozik. A védelmi szint megemeléséhez alkalmazza az alábbi óvintézkedéseket:

- mindig használjon személyes munkavédelmi eszközöket (SzME) és védőruházatot;
- a permetezési munkák alatt tartsa az ajtókat, ablakokat és a tetőt zárva;
- tartsa tisztán a fülke belsejét;
- ne lépjen be a fülkébe szennyezett cipővel és/vagy ruházattal;
- minden személyes munkavédelmi eszközt (SzME) a fülkén kívül tároljon;
- vigye a fülke belsejébe a permetező távirányító billentyűzetét és a kábeléket;
- csak eredeti szűrőket használjon cserealkatrészként, és győződjön meg róla, hogy a szűrő helyesen van beszerelve;
- ellenőrizze a tömítőanyag és a szűrők állapotát, cserélje ki őket, ha megrongálódtak.

2.1.32 Homlokrakodó (ha van)

A homlokrakodóból leeshetnek tárgyak, amik súlyos, akár halálos sérüléseket is okozhatnak. A tárgyak leeséséből adódó balesetek elkerülése érdekében tartsa be az alábbi javaslatokat:

- soha ne szereljen fel homlokrakodót védőszerkezet (FOPS) nélküli traktorokra;
- használja a homlokrakodóra szerelt rögzítő tartozékokat;
- az elülső rakodót ne emelje fel olyan magasra, hogy abból tárgyak eshessenek vagy borulhassanak rá a kezelőre;
- ne engedje a jelenlévőknek, hogy belépjenek a munkaterületre, vagy hogy a traktort a homlokrakodóval kezeljék. Ne engedje, hogy más személyek a homlokrakodó által felemelt markolókanál közelében vagy alatta tartózkodjanak;
- soha ne használja a homlokrakodó személyek megemelésére;
- figyeljen rá, hogy a homlokrakodó alkalmazási területén ne legyenek a levegőben elektromos vezetékek. Ellenkező esetben tartson megfelelő távolságot, hogy biztonságosan tudjon dolgozni;
- A homlokrakodót akkor használja szalmabálák, raklapok stb. emelésére, ha rendelkezik a megfelelő munkaeszközökkel;
- Közúti szállítás esetén rakja a rakodót szállítási helyzetbe és ott rögzítse. Tartsa be a maximális előrenyúlást. Ha a jármű befoglaló méretei a felszerelt munkaeszközzel meghaladják a 3,5 métert, további intézkedéseket kell tenni a közúti biztonság érdekében. Tilos munkaeszközöket vagy bármilyen anyagot homlokrakodóval közúton szállítani;
- fennáll a homlokrakodó hirtelen leesésének veszélye . Ezért a munka befejezését követően rögzítse a szelepeket. Mielőtt a traktort elhagyná, engedje le a homlokrakodót a talajra;
- A homlokrakodó fel- és leszerelését biztonsági okokból csak egy személy, maga a vezető végezheti;
- az egy munkaeszközzel (lapát, villa) felszerelt homlokrakodót szilárd és sík felületen szerelje le;
- amikor a homlokrakodót felszereli, csatlakoztassa az összes hidraulikus csövet, a hidraulikus visszatérő csövet is;
- a karbantartási munkákat (kenés) csak úgy végezze, hogy a felszerelt rakodó le van engedve a talajra;
- balesetveszélyt jelent az emelési magasság, az aluljárók, hidak alatt történő áthaladás stb. során.
- a haladási sebességet mindig a vezetési körülmények függvényében kell megválasztani;
- szigorúan tilos személyeket szállítani. Úgy helyezze el és rögzítse a homlokrakodót, hogy illetéktelen személyek, például gyerekek ne tudják felborítani vagy feldönteni;

2.1.33 Klímaberendezés biztonsági szabályok

A klímaberendezés nagy nyomásnak van kitéve. Ne kösse le a csöveket. A magas nyomás kiengedése súlyos balesetet okozhat.

A klímaberendezés a környezetre veszélyes gázokat tartalmaz, amennyiben kikerül a levegőbe. Ne próbálja meg a berendezést karbantartani vagy javítani.

A klímaberendezés karbantartását, javítását vagy feltöltését csak szakképzett személyekkel végeztesse.

2.1.34 Személyes munkavédelmi eszköz

A személyes munkavédelmi eszközök (SzME) a munkavégző személy által viselt felszerelések, melyek a munkafolyamatok, karbantartás vagy javítás során védik a dolgozót egy vagy több olyan kockázattól, amelyek a biztonságát vagy az egészségét veszélyeztetik.

A munkavégzés és karbantartás alatt használjon mindig SzME-t, akkor is, ha a balesetveszély minimális, mivel így megelőzhetők a ki nem küszöbölhető „maradvány kockázatok”.

Mindig az adott eljáráshoz megfelelő SzME-t használja. A szükséges személyes munkavédelmi eszközökbe beletartoznak a balesetvédelmi cipők, a védőszemüvegek és/vagy egy szemvédő, sisak, munkavédelmi kesztyű, légútvédő, valamint fülvédő.

ábra 2.55

2.1.35 Biztonsági szabályok - „Használaton kívül” tábla

A gép karbantartásának megkezdése előtt helyezzen ki egy „Használaton kívül” táblát a gép egy jól látható pontjára, és vegye ki a kulcsot az indító kapcsolóból.

2.1.36 Veszélyes vegyi anyagok

A veszélyes vegyi anyagok súlyos baleseteket okozhatnak. A gép működéséhez szükséges folyadékok, kenőanyagok, festékek, ragasztók, hűtőfolyadékok stb. ártalmasak lehetnek.

Az anyagok biztonsági adatlapjai (MSDS) információt nyújtanak az egyes termékekben lévő vegyi anyagokról, a biztonságos használatukról, valamint arról, hogy mi a teendő, ha ezzel az anyagok véletlenül kiömlenek. Az MSDS adatlapok a márkakereskedőnél állnak rendelkezésre.

Mielőtt karbantartási beavatkozásokat végezne, figyelmesen olvassa el az egyes termékek tájékoztató adatlapját, a gépen alkalmazott termékek biztonságával kapcsolatosan.

A tájékoztató adatlapon feltüntetett információk lehetővé teszik, hogy biztonságosan hajtsa végre a gépen végzendő beavatkozásokat.

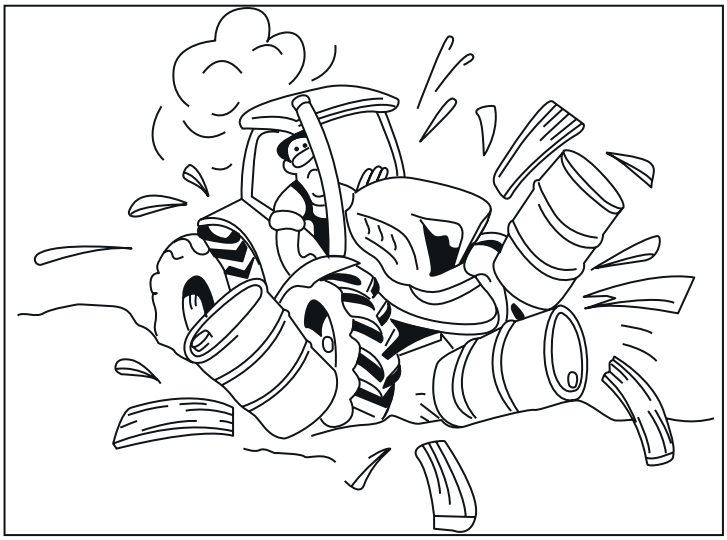

ábra 2.56

Tartsa be a gyártó által a termék tartályára vonatkozó információkat, valamint a jelen kézikönyvben szereplő információkat is.

A folyadékok, szűrők és tárolóedények megsemmisítését a környezet tiszteletben tartása mellett és a hatályos környezetvédelmi rendelkezések betartásával kell végezni. A megsemmisítésről pontos információt kaphat a helyi szelektív hulladékgyűjtőnél vagy a márkakereskedőnél.

A folyadékokat és szűrőket az adott országban érvényes helyi rendelkezések szerint kell tárolni. A vegyi anyagok vagy kőolajszármazékok tárolásához csak a célnak megfelelő tárolóedényt használjon.

2.1.37 Biztonsági információk növényvédő szerek, Plant Protection Products (PPP) alkalmazásához

Ennek a traktornak a fülkéje megfelel az EN 15695-1:2009 szabványban leírt 1. osztálynak, nem rendelkezik védelemmel veszélyes anyagokkal szemben.

Az ilyen fülkével felszerelt traktort nem szabad olyan munkákra használni, amelyek veszélyes anyagok elleni védelmet igényelnek. A fülke csak részben védi a kezelőt a vegyi anyagokkal és porokkal szemben.

A növényvédő szerekkel végzett kezeléseknél tartsa be az alábbi utasításokat:

- a kezelések alatt viseljen speciális védőfelszerelést a vegyi gőzök ellen (SzME), akkor is, ha a fülkén belül tartózkodik;
- figyelmesen olvassa el az utasításokat és kövesse a veszélyes anyag gyártója által megadott információkat, ami a termékek csomagolásán található címkén olvasható;
- figyelmesen olvassa el a permetező gyártója által megadott utasításokat;
- annak ellenére, hogy ventilátor és légszűrő rendszer nem tud teljes védelmet nyújtani, a megfelelő védőintézkedések megtételével a védelmi szint növelhető;
- permetezőt vontatmányként és a traktorra szerelve is lehet használni, de kötelező a személyes munkavédelmi eszközök (SzME) viselése a mérgezés kockázatának csökkentése érdekében;
- a használt vegyi anyagtól függetlenül kötelező személyes munkavédelmi eszközök (SzME) viselése.

2.1.38 Fel- és leszállás a járműről

Csak a gyártó által megjelölt oldalon szálljon fel- vagy le a járműről, a fogantyúkat, fellépőket vagy lépcsőket használva.

Ne szálljon le a járműről, ha az még mozgásban van.

A lépcsőfokokat, lépcsőket és a platót tisztán, hulladékoktól mentesen kell tartani.

Ne tartózkodjon a fellépőn vagy lépcsőfokokon, miközben a gép mozgásban van.

Amikor fel- vagy leszáll a traktorról, ne használja a kormányt vagy más vezérlőket kapaszkodóként.

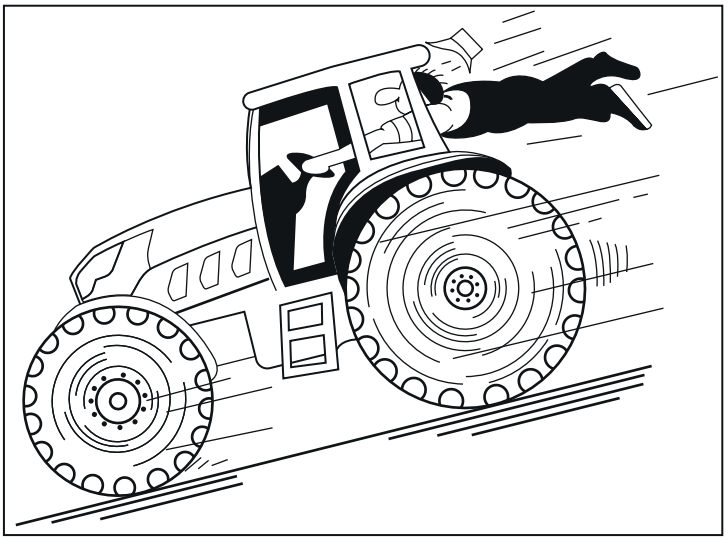

ábra 2.57

2.1.39 Erdészeti alkalmazások

A gép nem nehéz erdészeti munkálatokra lett tervezve. Tilos az ilyen célú használat, kivéve ha érdeklődik a márkakereskedőnél, milyen lehetőségek vannak arra, hogy a gépet alkalmassá tegyék erre a feladatra. A nehéz tárgyak leesése elleni védelmet csak speciális biztonsági intézkedések megtételével lehet garantálni.

2.1.40 Rezgésszint

Figyelem

A nem megfelelő karbantartásból adódó rezgések a kezelő sérülését okozhatják. Ellenőrizze, hogy a gép megfelelő állapotban van-e, és hogy a karbantartás során betartották-e a jelen kézikönyvben leírt utasításokat, amivel elkerülhetők az egészségkárosodások.

A kezelő testére ható rezgések különböző tényezőktől függenek:

- a talaj vagy a felület, amin dolgozik;
- megfelelő karbantartás;
- megfelelő gumiabroncsnyomás;
- az ülés típusa és elhasználódásának foka;
- a gép sebessége;
- kormánymű és fékrendszer hibás működése

A gép által a kezelő felé továbbított rezgések zavarforrást jelenthetnek a kezelő számára.

A tartós rezgésnek való kitettség bizonyos esetekben egészségügyi problémákat okozhat, és veszélyeztetheti a biztonságot.

2.1.41 Biztonsági információk az elektromos légkábelekkel kapcsolatban

A traktor, az összecsukható felszereléseinek nyitása és zárása során, a használatkor és az antennákon keresztül érintkezhet az elektromos felsővezetékkel.

A halálos áramütés vagy a traktor felé kisülő elektromosság által okozott balesetek elkerülése érdekében:

- a felszerelések nyitása és zárása során tartson megfelelő távolságot a magasfeszültségű elektromos kábelektől
- ne nyissa ki vagy csukja be a felszerelést nagyfeszültségű oszlopok vagy elektromos kábelek közelében;
- amikor a munkaeszköz nyitva van, tartson biztonsági távolságot a nagyfeszültségű kábeltől, hogy el tudja végezni a szükséges manővereket;
- ne hagyja el a traktort, illetve ne állítsa le felsővezetékek alatt, hogy elkerülhető legyen az elektromos ívek által okozott elektromos kisülés veszélye;
- Elektromos felsővezetékek közelében elektromos ívek alakulhatnak ki. Ezek az elektromos ívek a traktoron kívül rendkívül magas feszültséget tudnak létrehozni, és a traktort körülvevő területen nagy feszültségkülönbségek alakulnak ki.

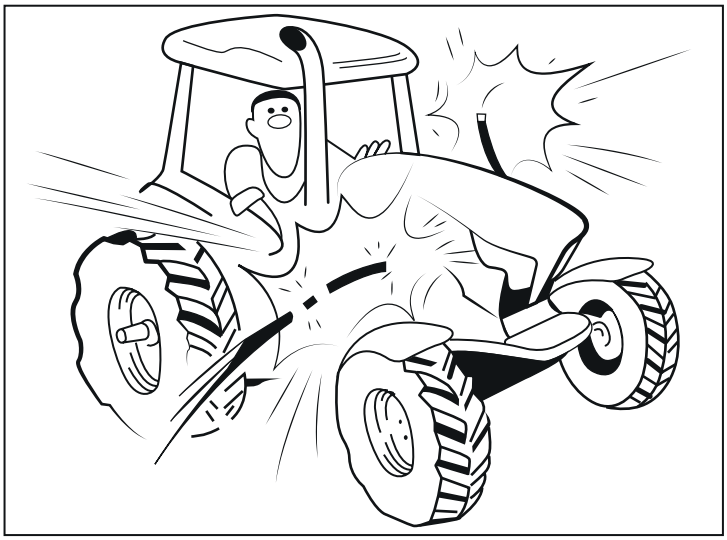

ábra 2.58

Az akár halálos feszültség elkerülése érdekében:

- ne sétáljon hosszú lépésekkel, ne feküdjön a földre, és ne érintse meg a kezével a talajt;
- ne érintse meg a fém részeket;
- ne hozzon létre érintkezést a talajjal;
- figyelmeztesse a jelenlévőket: NE menjenek a gép közelébe. Az elektromos feszültségek a talajon erős elektromos kisüléseket produkálhatnak;
- várja meg a speciális mentőegységek beavatkozását. Az elektromos felsővezetéket ki kell kapcsolni.

Amennyiben az elektromos ív ellenére kénytelen elhagyni a fülkét, például tűz miatt fennálló közvetlen életveszély esetén:

- úgy hagyja el a traktort, hogy a lehető legmesszebbre ugorjon le róla, egy biztonságos helyzetet keresve;
- ne érjen hozzá a traktor külső részeihez és hagyja el a veszélyzónát.

2.1.42 A traktor elektromos rendszere

A traktor bizonyos részei feszültség alatt lehetnek.

Az araműtés elkerülése érdekében ne érjen hozzájuk.

A súlyos, akár halálos balesetek elkerülése érdekében forduljon szakképzett szerelőhöz.

2.1.43 A gép stabilitása

Amennyiben elöl és hátul felszerelést csatlakoztat a traktorhoz, megváltozik a hidakra ható súlyeloszlás.

Rakjon fel, vagy vegyen le ballasztot a traktorról, amíg a használt munkaeszköz függvényében ki nem alakul a megfelelő súlyeloszlás.

A súly soha ne haladja meg a hidanként megengedett és a gumiabroncsoknál megengedett maximális terhelést.

A súlyok helyes statikus elosztása garantálja a traktor maximális hatékonyságát, maximális teljesítményét és megnöveli a gép alkatrészeinek élettartamát.

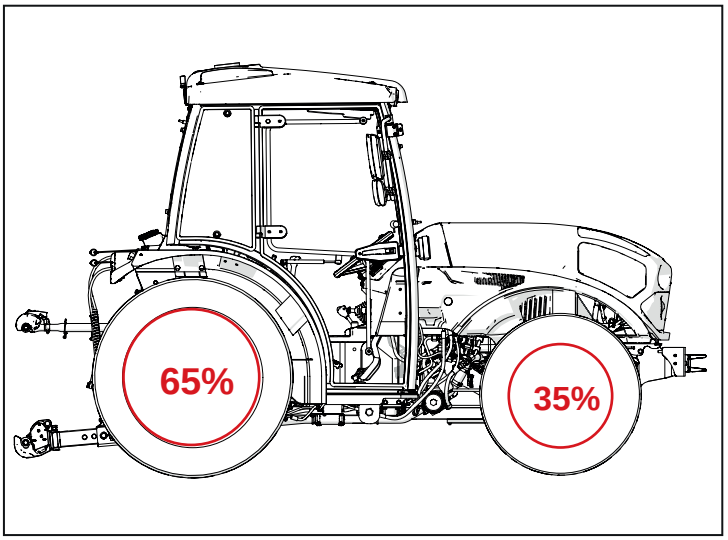

ábra 2.59

Megjegyzés

A kettős meghajtású modell ábráján látható százalékok tájékoztató jellegűek. A teljesen menetkész, ballaszttal felszerelt traktorra vonatkoznak.

Figyelmeztetés

Amikor a hátulra csatlakoztatja a felszerelést, javasoljuk, hogy minimum 20%-os súlyt alkalmazzon az első hídnál.

2.1.44 Környezetvédelmi szabályok

A környezet védelme alapvető fontossággal bír. Ha a folyadékokat, vagy hulladékokat nem megfelelő módon kezeli, azzal változást idéz elő az ökológiai rendszerben.

Semelyik folyadék (kenőolaj, üzemanyag, hűtőfolyadék stb.) nem szórható szét a környezetben. Megsemmisítésüket az adott országban érvényes jogszabályok betartásával kell végezni.

A helyes hulladékkezelés érdekében vegye fel a kapcsolatot az illetékes szervekkel vagy a márkakereskedőjével.

Amikor olyan karbantartást végez, ami a kenőolaj leeresztésével jár, mindig tegyen egy gyűjtőtartályt a kérdéses egység alá.

A különböző folyadékok leeresztéséhez használt edényeket felismerhetően meg kell jelölni. Az ilyen anyagok felfogásához soha ne használjon élelmiszerek tárolásához alkalmazott edényeket, mivel azok félrevetőek lehetnek.

2.1.45 Forgalomból való kivonás és leselejtezés

A traktor olyan alkatrészekből áll, amelyek a hulladékkezelésről szóló törvények hatálya alá tartoznak, ezért amikor a traktor leselejtezésre kerül, a bontásával az engedéllyel rendelkező céget kell megbízni.

A traktort és alkatrészeit szórja szét a környezetben.

Figyelmeztetés
Bontás esetén a motort egy megfelelő lerakatnak kell átadni, a hatályos törvényekkel összhangban. A bontás megkezdése előtt szét kell válogatni a műanyag és gumi alkatrészeket a többi alkatrésztől. A csak műanyagból, alumíniumból és acélból készült részek akkor hasznosíthatók újra, ha a speciális gyűjtőközpontokba szállítják. A fáradt olaj és a szűrők begyűjtéséhez forduljon a „Consorzio Obbligatorio Oli Usati”-hoz (Fáradt Olaj Konzorcium). A fáradt olajat megfelelő módon fel kell fogni, és nem szabad a környezetbe engedni, mivel a hatályos jogszabályok értelmében veszélyes hulladéknak minősül, így a speciális gyűjtőközpontoknak kell átadni.

3 : Műszaki jellemzők

Mutató

3.1 Műszaki adatok 3-2
3.1.1 Motor 3-2
3.1.2 Meghajtás 3-3
3.1.3 Fékek 3-3
3.1.4 Kormány 3-3
3.1.5 Hátsó TLT 3-3
3.1.6 Elülső TLT 3-4
3.1.7 Hátsó emelő 3-4
3.1.8 Első emelő 3-4
3.1.9 Hidraulikus rendszer 3-4
3.1.10 Elektromos rendszer 3-4
3.1.11 Vezetőülés 3-5
3.1.12 Fülke 3-5
3.1.13 A jármű maximális operatív dőlése 3-6
3.1.14 Vontatóeszközök 3-6
3.1.15 Műszakilag megengedett tömegek 3-6
3.1.16 Ballasztok 3-6

3.2 Súly és méretek 3-7

3.3 Kenőanyagok, üzemanyagok és hűtőfolyadékok 3-10
3.3.1 Üzemanyag 3-11
3.3.2 Motorolaj 3-11

3.4 Sebességtáblázat 3-12
3.4.1 A traktor sebessége (km/h) 3-12

3.5 Zajszint 3-19

3.6 Gumiabroncsok 3-20
3.6.1 Általános információk a gumiabroncsokról 3-20
3.6.2 Rendelkezésre álló gumiabroncsok 3-22

3.1 Műszaki adatok

3.1.1 Motor

Traktor		Q 90 S 90 S 90 GT	Q 100 S 100 S 100 GT	Q 110 S 110 S 110 GT
Gyártó		VM	VM	VM
Modell		R754 IE417	R754 IE417	R754 IE417
Kibocsátásokra vonatkozó szabvány		Stage 3B	Stage 3B	Stage 3B
Hengerek száma/ Hengerűrtartalom	n°/cm³	4/2970	4/2970	4/2970
Furat	mm	94	94	94
Lökethossz	mm	107	107	107
Szívás		Segédbetáplált és interhűtött kör - Légszűrő (szárazon)		
Befecskendező rendszer		Common Rail közvetlen befecskendezés nagy nyomású szivattyúval		
Szelepek		8	8	8
Névleges teljesítmény (ECE R120)	kW (CV)	59 (80,2)	67 (91,1)	76 (102)
Minimális fordulatszám	rpm	800	800	800
Névleges fordulatszám	rpm	2300	2300	2300
Maximális nyomaték	N·m	340	380	380
Motorfordulatszám maximális nyomatékon	rpm	1100	1100	1100
Nyomatéktartalék		37%	34%	21%
Hűtés		Folyadékos	Folyadékos	Folyadékos
Betáplálás		Közvetlen befecskendezésű dízel	Közvetlen befecskendezésű dízel	Közvetlen befecskendezésű dízel
Speciális üzemanyag-fogyasztás (maximális nyomaték)	g/kWh	217	212	212
Maximális állandó hosszirányú dőlés	Fok	30° (lendkerékkel fent) 35 ° (lendkerékkel lent)		
Maximális állandó keresztirányú dőlés	Fok	30°	30°	30°
Olajcsere, beleértve a szűrőt (standard teknő)	l (kg)	9,8 (8,7)	9,8 (8,7)	9,8 (8,7)
Üzemanyagtartály űrtartalom	l	70	70	70
Száraz súly	kg	260	260	260
Motorháztető		SMC	SMC	SMC

3.1.2 Meghajtás

Hajtás típusa		Mechanikus meghajtás, négykerék-meghajtás
Váltótípus		24+12 szinkronizált
Váltóvezérlés		Mechanikus oldalsó karokkal
Kuplung		Egytárcsás száraz, 11" átmérőjű
A tengelykapcsoló vezérlése		Mechanikus, pedállal
Irányváltó típus		Mechanikus, szinkronizált
Irányváltó kapcsoló		Karos
Hátsó differenciálzár		Elektrohidraulikus
Első híd		Dupla meghajtás, terhelés alatt kapcsolható
Elülső meghajtást beiktató kapcsoló		Elektrohidraulikus
Első meghajtás tengelykapcsoló		Többtárcsás, olajfürdőben
Első differenciálzár		NO-SPIN (Automatikus)
Első híd-oszcilláció	Fok	12°
Minimális sebesség	km/h	0,4
Maximális sebesség (engedélyezett)	km/h	40

3.1.3 Fékek

A hátsó fékezés típusa		Többtárcsás, olajfürdőben, hidraulikus vezérlés
Első fékezés típusa		IST (fékezésben kettős hajtás szimultán bekapcsolása)
Rögzítő és biztonsági fék		A hátsó kerekekre hat, független mechanikai vezérlésű
Pótkocsi hidraulikus fék		Hidraulikus vezérlés impulzussal a fő körön (Opcionális, csak CEE-Y / D.43 vonóhoroggal)
Pótkocsi fék mechanikus kar tartó		CUNA típus

3.1.4 Kormány

Kormányzás típusa		Hidrosztatikus Load Sensing szeleppel
Kanyarodási szög	Fok	57°

3.1.5 Hátsó TLT

Típus		Egytengelyes, független és szinkronizált
A haladástól független sebességek	rpm	540-750
Sebesség szinkronizálva az előrehaladáskor		Igen
Forgásirány (a TLT-re nézve)		Az óramutató járásával megegyező irány
Profil		1-3/8", 6 hornyos
Kuplung		Független mechanikus, száraz tárcsa
A tengelykapcsoló vezérlése		Mechanikus, karral
Biztonság		PUSH & START eszköz a TLT választón.

3.1.6 Elülső TLT

Típus		Független mono-tengely
A haladástól független sebességek	rpm	1000
Forgásirány (a TLT-re nézve)		Óramutató járásával ellentétes irányban
Profil		1-3/8", 6 hornyos
Kuplung		Elektrohidraulika
A tengelykapcsoló vezérlése		Elektromos

3.1.7 Hátsó emelő

Típus		Hidraulikus, vezérelt erőkifejtésű és pozíciójú
Emelőkapacitás a gömböknél	kg	1950
Hárompontos csatlakozó kategória		1. és 2. kategória
Mechanikus felső támasztórúd		1. és 2. kategória
Hidraulikus felső támasztórúd		1. és 2. kategória /1. és 2. gyorscsatlakozóval
Alsó támasztórúd típus		Teleszkópos, gyorscsatlakozókkal
Jobb feszítő típus		Hidraulikus

3.1.8 Első emelő

Típus		Emelje fel és engedje le
Emelőkapacitás a gömböknél	kg	1200
Hárompontos csatlakozó kategória		1. kategória

3.1.9 Hidraulikus rendszer

Típus		Nyitott központú
Szivattyú hozam	l/perc	38 + 61 dupla szivattyúval
Hátsó hidraulikus elosztók		3 monoblokkban
Elülső hidraulikus elosztók		Maximum 3, moduláris plusz 1
Csatlakozó a szabad olajleeresztéshez		Gyors 1/2 NPTF

3.1.10 Elektromos rendszer

Akkumulátor		12V 850A 95Ah
Biztonság		Akkumulátorleválasztó
Műszerek		Digitális / analóg
1 pólusú aljzat	Volt	12
7 pólusú csatlakozó	Volt	12
Hátsó munkafény		Állítható
Forgólámpa		Narancssárga

3.1.11 Vezetőülés

Vázkeret	Integrál felfüggesztett
Vázkeret tartó	Változó deformációs szilikonos szilentblokk
Első sárhányók	Beépített a karosszériába
Hátsó sárhányók védelme	Gumi profil
Első sárhányók védőburkolata	Gumi profil
Biztonsági váz	Teljesen összecsukható középső rész
Standard fülke	Goldoni Overview
Alacsony profilú fülke	Goldoni LowProfile
Bal és jobb visszapillantó tükör	Állítható
Ülés	Elasztikus felfüggesztésen, biztonsági övekkel és OPS
Ülés beállításai	Vízszintes, függőleges, a vezető súlya
Szerszámtartó	Igen
Használati és karbantartási kézikönyv	Igen

3.1.12 Fülke

Típus	Standard profil	Alacsony profil
ROPS jóváhagyása	Típus GL11	SG1/1 típus
Oldalsó ajtók	Fogantyúval, gázrugóval, kulcsos zárral	Fogantyúval, gázrugóval, kulcsos zárral
Füle pormentesítő légszűrője	Papír	Papír
Elülső üveg	Nyitható	Fix atermikus
Hátsó üveg	Nyitható	Nyitható
Elülső ablaktörlő	1 sebesség	1 sebesség
Hátsó ablaktörlő	1 sebesség	1 sebesség
Elülső ablakmosó	0,5 liter	0,5 liter
Bal/jobb visszapillantó tükrök	Beállítható és zárható	Beállítható és zárható
Elülső napellenző roló	Állítható magasságú	-
Forgó lámpa előkészítése	Fülke-kapcsoló és külső bajonettes csatlakozó	Fülke-kapcsoló és külső bajonettes csatlakozó
Szellőztető és fűtőrendszer	Elektromos ventilátoros	Elektromos ventilátoros
Kondicionáló rendszer	Elektromos szellőztetésű kondenzátor a fülke tetején	Elektromos szellőztetésű kondenzátor a fülke tetején
Elülső munkafény	2	-
Hátsó munkafény	2	2
Autórádió kialakítás	Rádió és hangszórók foglalata	-

3.1.13 A jármű maximális operatív dőlése

Előremenet	Fok	25°
Hátramenet	Fok	25°
Bal	Fok	20°
Jobb	Fok	20°

3.1.14 Vontatóeszközök

Hátsó vonóhorog	CEE/CEE-X/CEE-Y kategória állítható
SLIDER hátsó vonóhorog	Állítható magasságú CEE/CEE-X/CEE-Y kategória
Elülső vonóhorog	Fix
Vonórúd	CEE/CEE-X oszcilláló kategória

Függőleges terhelések

	A vonóhorog megengedett függőleges terhelése (kg)		vonóhorog megengedett h max (mm)	
	Roll-Bar	Cab	Roll-Bar	Cab
X314 típusú vonóhorog	1500	1500	334,58	283,05
Y314 típusú vonóhorog	1780	1650	233,03	231,09
Y277 típusú vonóhorog	1920	1765	262,06	262,36
X277F típusú vonóhorog	1500	1500	412,32	357,43
GTF30 064 típusú vonóhorog	1500	1500	412,32	357,43
023 típusú vonóhorog	1500	1500	383,68	330,03

3.1.15 Műszakilag megengedett tömegek

Vontatható tömegek

Járműfék kategóriák Vontatott cserélhető munkaeszközök és pótkocsik	Vonórúd	Merev vonórúd	Központi tengely
Nem fékezett	1020 kg	1020 kg	1020 kg
Ráfutófékezés	6000 kg	6000 kg	6000 kg
Hidraulikus fékezés	20000 kg	20000 kg	20000 kg

A vontatott jármű és traktor kombináció maximális tömegei

Járműfék kategóriák Vontatott cserélhető munkaeszközök és pótkocsik	Vonórúd	Merev vonórúd	Központi tengely
Nem fékezett	4720 kg	4720 kg	4720 kg
Ráfutófékezés	9700 kg	9700 kg	9700 kg
Hidraulikus fékezés	23700 kg	23700 kg	23700 kg

3.1.16 Ballasztok

Elülső	204 kg 6 db 34 kg súlyú egységben
Vizes a gumiabroncsban	Levegő- / vízszeleppel

3.2 Súly és méretek

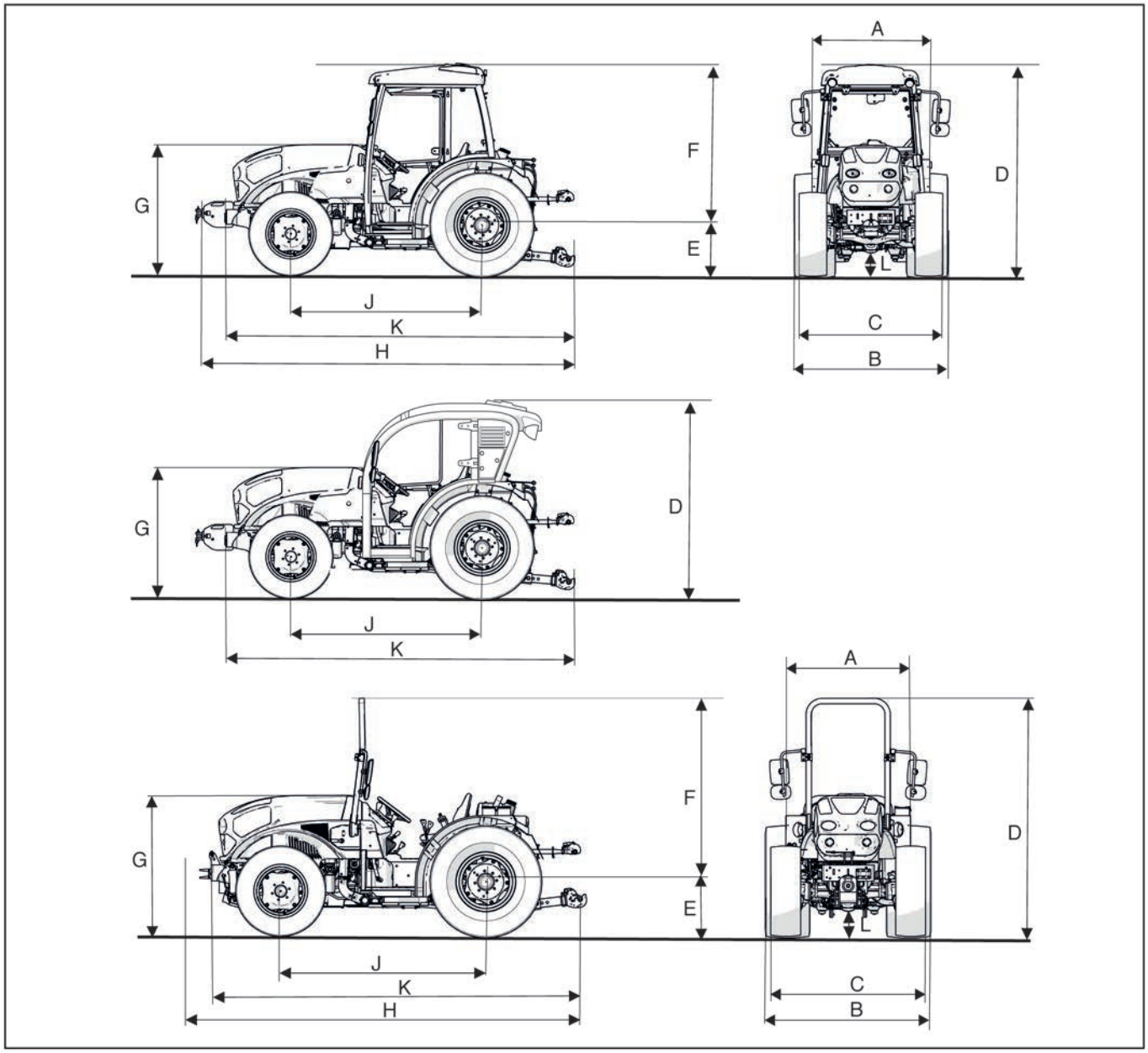

ábra 3.1

Súly:

Modell		Q	S	S GT
A Roll Bar verzió súlya	kg	2275	2375	2375
GL11 fülkés változat súlya	kg	2425	2610	2610
SG1/1 fülkés változat súlya	kg	2425	-	-

Engedélyezett műszaki súly:

Elülső	kg	1800
Hátsó	kg	2800
Teljes	kg	3700

Q változat

Modell		Q 90 Q 100 Q 110
A	Szélesség a sárvédőknél, hosszabbítás nélkül	1170 mm
A	Szélesség a sárvédőknél, hosszabbítással	1400 mm
B	Szélesség a hátsó kerekeknél	1368-1878 mm
C	Szélesség az elülső kerekeknél	1370-1788 mm
D	A GL11 fülkeverzió magassága	2075 mm (min) 2150 mm (max)
D	SG1/1 fülkeverzió magassága	1804 mm (min) 1879 mm (max)
D	Vázverzió magassága	2170 mm (min) 2245 mm (max)
E	ETRTO gumiabroncsok sugara	450 mm (min) 525 mm (max)
F	A jármű teljes magassága a hátsó híd középvonalától hátsó - GL11 fülke változat	1625 mm
F	A jármű teljes magassága a hátsó híd középvonalától hátsó - SG1/1 fülkeváltozat	1354 mm
F	A jármű teljes magassága a hátsó híd középvonalától - ROPS váz változat	1720 mm
G	Motorháztető magasság	1250 mm (min) 1325 mm (max)
H	Hosszúság ballaszttal	3681-3781 mm
K	Hosszúság ballaszt nélkül	3421-3521 mm
J	Lépték	1923 mm
L	Szabad terület a földtől	172 mm (min) 247 mm (max)

S változat

Modell		S 90 S 100 S 110	S 90 GT S 100 GT S 110 GT
A	Szélesség a sárvédőknél, hosszabbítás nélkül	1190 mm	1190 mm
A	Szélesség a sárvédőknél, hosszabbítással	1420 mm	1420 mm
B	Szélesség a hátsó kerekeknél	1404-1878 mm	1368-1930 mm
C	Szélesség az elülső kerekeknél	1443-1737 mm	1360-1788 mm
D	A GL11 fülkeverzió magassága	2156,5 mm (min) 2206,5 mm (max)	2266 mm (min) 2291 mm (max)
D	Vázverzió magassága	2243 mm (min) 2293 mm (max)	2378 mm (min) 2403 mm (max)
E	ETRTO gumiabroncsok sugara	525 mm (min) 575 mm (max)	575 mm (min) 600 mm (max)
F	A jármű teljes magassága a hátsó híd középvonalától hátsó - GL11 fülke változat	1631,5 mm	1691,5 mm
F	A jármű teljes magassága a hátsó híd középvonalától - ROPS váz változat	1718 mm	1778 mm
G	Motorháztető magasság	1323 mm (min) 1373 mm (max.)	1433 mm (min) 1458 mm (max)
H	Hosszúság ballaszttal	3721-3821 mm	3750-3850 mm
K	Hosszúság ballaszt nélkül	3471-3571 mm	3490-3590 mm
J	Lépték	1973 mm	1992 mm
L	Szabad terület a földtől	242 mm (min) 292 mm (max)	352 mm (min) 377 mm (max)

3.3 Kenőanyagok, üzemanyagok és hűtőfolyadékok

Csoport	Kenőanyagok, üzemanyagok és hűtőfolyadékok	Mennyiség	Ajánlott termékek	Típus	Specifikációk
Motor	Motorolaj	9,8 l	ARBOS ONYX - ENGINE OIL E9 10W/40	SAE 10W-40	ACEA E9-12/E7-12 - API CJ-4/SM
	Üzemanyag	70 l	-	-	DIN EN 590
	Hűtő	12 l	ARBOS OPAL ICE RED 40	MONOETILÉN GLIKOL (1)	ASTM D 3306 TYPE 1
Fülke	Ablakmosó rendszer folyadék	0,5 l	-	-	-
	Hűtés (gáz)	0,8 kg	-	R134a	-
Meghajtás	Hajtás olaj - Hátsó differenciálmű (2)	33 l	ARBOS AMBER STOU GL4 15W/40	UNIVERSAL 15W-40	API GL4
	Meghajtásolaj - Hátsó hajtóművek	4 l (Q széria) 5 l (S széria)	ARBOS ZIRCON TRANSMISSION OIL GL5 80W/90	TRW 90	API GL-5
	Elülső híd olaj - elülső differenciálmű	8,5 l (Q széria) 8 l (S széria)	ARBOS ZIRCON TRANSMISSION OIL GL5 80W/90	TRW 90	API GL-5
Fékek	Fékolaj	0,5 l	ARBOS ZIRCON ATF DEXRON II	ATF	GENERAL MOTORS DEXRON D II 6137 M GENERAL MOTORS DEXRON 6032-M GENERAL MOTORS ATF TYPE A, SUFFIX A MASSEY FERGUSON M-1110 ALLISON C4 FORD M2C 138 CJ M.B. p. 236.7
Egyebek	Zsírok	-	ARBOS CORAL - MULTIPURPOSE EP 2	MULTIFUNKCIÓS E.P.	NLGI 2

(1) - A hűtőfolyadék az ASTM D 3306 type 1 szabványnak megfelelő, OAT organikus inhibiciós összetételű monoetilén-glikol alapú radiátorokhoz való védőfolyadék 50%-ban, valamint desztillált és demineralizált víz 50%-ban.

(2) - az elülső TLT-s változatoknál ellenőrizze a meghajtás olajszintjét , és szükség esetén töltse fel. Nézze meg a "Traktor hidraulikus rendszer karbantartása" c. részt a "Karbantartási kuponok" c. fejezetben .

3.3.1 Üzemanyag

A motor úgy van megtervezve, hogy az európai területen rendelkezésre álló szabványos üzemanyagokkal működjön (a DIN EN 590 előírásoknak megfelelően).

Figyelem

A megadottaktól eltérő tulajdonságú üzemanyagok használata tilos.

A nem megfelelő üzemanyag használata a motort károsíthatja. Ne használjon szennyezett üzemanyagot, vagy gázolaj-víz keveréket, mert az a motorban súlyos problémát okozhat.

A javasolttól eltérő üzemanyag használata miatt bekövetkező motorhibát a garancia nem fedezi.

Figyelmeztetés

Megfelelően átszűrt üzemanyaggal megelőzhető a befecskendező rendszer megrongálódása. Tankolás során azonnal takarítsa fel az esetlegesen kifolyt üzemanyagot.

Ne tárolja az üzemanyagot horganyzott (vagy cinkkel bevont) kannában. Az üzemanyag a horganyzott tárolóban kémiai reakciót hoz létre, és olyan „vegyületek” keletkeznek, amelyek gyorsan eltömítik a szűrőket vagy meghibásodást okoznak a befecskendező szivattyúnál és/vagy a befecskendezőknél.

3.3.1.1 Üzemanyag alacsony hőmérsékletekhez

A motor működéséhez 0 °C alatti hőmérsékleten használjon az olajtársaságok által általában forgalmazott, megfelelő üzemanyagot, melyek megfelelnek az üzemanyag kompatibilitási táblázatban felsorolt specifikációnak.

Ezek az üzemanyagok korlátozzák a paraffinképződést alacsony hőmérsékleten.

Amikor az üzemanyagban paraffin képződik, a gázolajszűrő eltömődik, és gátolja az üzemanyag áramlását.

3.3.1.2 Biodízel üzemanyag

BIODÍZEL üzemanyag betáplálás esetén (az UNI EN 14214 előírásainak megfelelően), akár 7% -ig keverhető az Európában rendelkezésre álló üzemanyaggal (a DIN EN 590 szerint).

3.3.2 Motorolaj

Figyelmeztetés

Ha az olajszint nem megfelelő, az a motor megrongálódásához vezethet.

Ne töltse a MAX szint fölé, mivel az égése a forgási sebesség hirtelen megemelkedését okozhatja.

A megfelelő védelem, hatékonyság és a motor élettartamának garantálása érdekében kizárólag az előírt olajat használja.

Az előírtnál rosszabb minőségű olaj használata a motor élettartamát jelentősen veszélyezteti.

Az olaj viszkozitásának meg kell felelnie annak a környezeti hőmérsékletnek, amelyen a motor működik.

Veszély

Amennyiben bőre hosszasan érintkezik a fáradt olajjal, az bőrrákot okozhat.

Amennyiben az olajjal való érintkezés elkerülhetetlen, amint lehet, gondosan mossa meg a kezét vízzel és szappannal.

A fáradt olaj hulladékként való kezeléséhez olvassa el az „Általános biztonsági szabályok” fejezet „Forgalomból való kivonás és leselejtezés” pontját.

3.3.2.1 SAE olaj osztályba sorolás

A viszkozitás alapján azonosítja az olajakat, és semmilyen más minőségi jellemzőt nem vesz figyelembe.

A kód két számból és közte egy W betűből áll, ahol az első szám a hideg körülmények közötti értéket mutatja, a második pedig a magas hőmérsékletnél fennálló értéket.

3.4 Sebességtáblázat

3.4.1 A traktor sebessége (km/h)

3.4.1.1 Q sorozat

Sebesség gumiabroncsokkal: 340/65 R 20"

Sugár: 450 mm	Gördülő kerület: 2,83 m

			Motor fordulatszáma (fordulat/perc)									
Üzemmód	Tartomány	Sebességfokozat	800	1000	1200	1400	1600	1800	2000	2100	2200	2300
Előre - Hi (normál)	L	1	0.17	0.21	0.25	0.29	0.33	0.37	0.41	0.44	0.46	0.48
	L	2	0.27	0.34	0.41	0.48	0.55	0.61	0.68	0.72	0.75	0.79
	L	3	0.48	0.60	0.73	0.85	0.97	1.09	1.21	1.27	1.33	1.39
	L	4	0.63	0.78	0.94	1.09	1.25	1.41	1.56	1.64	1.72	1.80
	M	1	0.59	0.73	0.88	1.03	1.17	1.32	1.47	1.54	1.62	1.69
	M	2	0.97	1.21	1.45	1.69	1.93	2.18	2.42	2.54	2.66	2.78
	M	3	1.71	2.14	2.57	3.00	3.00	3.85	4.28	4.49	4.71	4.92
	M	4	2.22	2.77	3.32	3.88	4.43	4.98	5.54	5.82	6.09	6.37
	V	1	3.10	3.88	4.65	5.43	6.20	6.98	7.75	8.14	8.53	8.92
	V	2	5.11	6.38	7.66	8.94	10.21	11.49	12.77	13.40	14.04	14.68
	V	3	9.04	11.30	13.56	15.82	18.08	20.34	22.60	23.73	24.86	25.99
	V	4	11.70	14.62	17.55	20.47	23.40	26.32	29.25	30.71	32.17	33.63
Előre - Lo (csökkentett 20%)	L	1	0.13	0.16	0.19	0.22	0.26	0.29	0.32	0.34	0.35	0.37
	L	2	0.21	0.26	0.32	0.37	0.42	0.48	0.53	0.56	0.58	0.61
	L	3	0.37	0.47	0.56	0.66	0.75	0.84	0.94	0.98	1.03	1.08
	L	4	0.48	0.61	0.73	0.85	0.97	1.09	1.21	1.27	1.33	1.39
	M	1	0.46	0.57	0.68	0.80	0.91	1.02	1.14	1.19	1.25	1.31
	M	2	0.75	0.94	1.12	1.31	1.50	1.69	1.87	1.97	2.06	2.15
	M	3	1.33	1.66	1.99	2.32	2.65	2.99	3.32	3.48	3.65	3.81
	M	4	1.72	2.15	2.58	3.00	3.43	3.86	4.29	4.51	4.72	4.94
	V	1	2.40	3.00	3.61	4.21	4.81	5.41	6.01	6.31	6.61	6.91
	V	2	3.96	4.95	5.94	6.93	7.92	8.90	9.89	10.39	10.88	11.38
	V	3	7.01	8.76	10.51	12.26	14.01	15.76	17.52	18.39	19.27	20.14
	V	4	9.07	11.33	13.60	15.87	18.13	20.40	22.67	23.80	24.93	26.07
Hátramenet	L	1	0.14	0.18	0.22	0.25	0.29	0.33	0.36	0.38	0.40	0.42
	L	2	0.24	0.30	0.36	0.42	0.48	0.54	0.59	0.62	0.65	0.68
	L	3	0.42	0.53	0.63	0.74	0.84	0.95	1.05	1.11	1.16	1.21
	L	4	0.55	0.68	0.82	0.95	1.09	1.23	1.36	1.43	1.50	1.57
	M	1	0.55	0.69	0.83	0.97	1.11	1.24	1.38	1.45	1.52	1.59
	M	2	0.91	1.14	1.37	1.59	1.82	2.05	2.28	2.39	2.50	2.62
	M	3	1.61	2.02	2.42	2.82	3.22	3.63	4.03	4.23	4.43	4.64
	M	4	2.09	2.61	3.13	3.65	4.17	4.69	5.22	5.48	5.74	6.00
	V	1	2.70	3.38	4.05	4.73	5.41	6.08	6.76	7.10	7.43	7.77
	V	2	4.45	5.56	6.67	7.79	8.90	10.01	11.12	11.68	12.24	12.79
	V	3	7.88	9.85	11.82	13.79	15.76	17.73	19.69	20.68	21.66	22.65
	V	4	10.19	12.74	15.29	17.84	20.39	22.94	25.49	26.76	28.03	29.31

Sebesség gumiabroncsokkal: 380/70 R 20"

Sugár: 525 mm	Gördülő kerület: 3,30 m

			Motor fordulatszáma (fordulat/perc)									
Üzemmód	Tartomány	Sebességfokozat	800	1000	1200	1400	1600	1800	2000	2100	2200	2300
Előre - Hi (normál)	L	1	0,19	0.24	0.29	0.34	0.39	0.44	0.48	0.51	0.53	0.56
	L	2	0,32	0.40	0.48	0.56	0.64	0.72	0.80	0.84	0.88	0.92
	L	3	0,56	0.71	0.85	0.99	1.13	1.27	1.41	1.48	1.55	1.62
	L	4	0.73	0.91	1.09	1.28	1.46	1.64	1.82	1.92	2.01	2.10
	M	1	0.69	0.86	1.03	1.20	1.37	1.54	1.71	1.80	1.88	1.97
	M	2	1.13	1.41	1.69	1.97	2.26	2.54	2.82	2.96	3.10	3.24
	M	3	2.00	2.50	3.00	3.50	3.99	4.49	4.99	5.24	5.49	5.74
	M	4	2.58	3.23	3.88	4.52	5.17	5.82	6.46	6.78	7.11	7.43
	V	1	3.62	4.52	5.43	6.33	7.24	8.14	9.05	9.50	9.95	10.40
	V	2	5.96	7.45	8.94	10.43	11.92	13.40	14.89	15.64	16.38	17.13
	V	3	10.55	13.18	15.82	18.46	21.09	23.73	26.37	27.69	29.01	30.32
	V	4	13.65	17.06	20.47	23.88	27.30	30.71	34.12	35.83	37.53	39.24
Előre - Lo (csökkentett 20%)	L	1	0.15	0.19	0.22	0.26	0.30	0.34	0.37	0.39	0.41	0.43
	L	2	0.25	0.31	0.37	0.43	0.49	0.56	0.62	0.65	0.68	0.71
	L	3	0.44	0.55	0.66	0.77	0.87	0.98	1.09	1.15	1.20	1.26
	L	4	0.57	0.71	0.85	0.99	1.13	1.27	1.41	1.48	1.56	1.63
	M	1	0.53	0.66	0.80	0.93	1.06	1.19	1.33	1.39	1.46	1.53
	M	2	0.87	1.09	1.31	1.53	1.75	1.97	2.19	2.30	2.40	2.51
	M	3	1.55	1.93	2.32	2.71	3.10	3.48	3.87	4.06	4.26	4.45
	M	4	2.00	2.50	3.00	3.51	4.01	4.51	5.01	5.26	5.51	5.76
	V	1	2.80	3.51	4.21	4.91	5.61	6.31	7.01	7.36	7.71	8.06
	V	2	4.62	5.77	6.93	8.08	9.23	10.39	11.54	12.12	12.70	13.27
	V	3	8.17	10.22	12.26	14.30	16.35	18.39	20.44	21.46	22.48	23.50
	V	4	10.58	13.22	15.87	18.51	21.15	23.80	26.44	27.77	29.09	30.41
Hátramenet	L	1	0.17	0.21	0.25	0.30	0.34	0.38	0.42	0.44	0.46	0.48
	L	2	0.28	0.35	0.42	0.49	0.56	0.62	0.69	0.73	0.76	0.80
	L	3	0.49	0.61	0.74	0.86	0.98	1.11	1.23	1.29	1.35	1.41
	L	4	0.64	0.80	0.95	1.11	1.27	1.43	1.59	1.67	1.75	1.83
	M	1	0.65	0.81	0.97	1.13	1.29	1.45	1.61	1.69	1.77	1.86
	M	2	1.06	1.33	1.59	1.86	2.12	2.39	2.66	2.79	2.92	3.05
	M	3	1.88	2.35	2.82	3.29	3.76	4.23	4.70	4.94	5.17	5.41
	M	4	2.43	3.04	3.65	4.26	4.87	5.48	6.08	6.39	6.69	7.00
	V	1	3.15	3.94	4.73	5.52	6.31	7.10	7.88	8.28	8.67	9.07
	V	2	5.19	6.49	7.79	9.08	10.38	11.68	12.98	13.63	14.28	14.93
	V	3	9.19	11.49	13.79	16.08	18.38	20.68	22.98	24.13	25.27	26.42
	V	4	11.89	14.87	17.84	20.81	23.79	26.76	29.73	31.22	32.71	34.19

Sebesség gumiabroncsokkal: 360/70 R 20", 420/65R20"

Sugár: 500 mm	Gördülő kerület: 3,14 m

			Motor fordulatszáma (fordulat/perc)									
Üzemmód	Tartomány	Sebességfokozat	800	1000	1200	1400	1600	1800	2000	2100	2200	2300
Előre - Hi (normál)	L	1	0.18	0.23	0.28	0.32	0.37	0.41	0.46	0.48	0.51	0.53
	L	2	0.30	0.38	0.46	0.53	0.61	0.68	0.76	0.80	0.83	0.87
	L	3	0.54	0.67	0.81	0.94	1.07	1.21	1.34	1.41	1.48	1.54
	L	4	0.70	0.87	1.04	1.22	1.39	1.56	1.74	1.82	1.91	2.00
	M	1	0.65	0.82	0.98	1.14	1.31	1.47	1.63	1.71	1.79	1.88
	M	2	1.07	1.34	1.61	1.88	2.15	2.42	2.69	2.82	2.95	3.09
	M	3	1.90	2.38	2.85	3.33	3.80	4.28	4.76	4.99	5.23	5.47
	M	4	2.46	3.08	3.69	4.31	4.92	5.54	6.15	6.46	6.77	7.08
	V	1	3.45	4.31	5.17	6.03	6.89	7.75	8.62	9.05	9.48	9.91
	V	2	5.67	7.09	8.51	9.93	11.35	12.77	14.18	14.89	15.60	16.31
	V	3	10.05	12.56	15.07	17.58	20.09	22.60	25.11	26.37	27.62	28.88
	V	4	13.00	16.25	19.50	22.75	26.00	29.25	32.50	34.12	35.75	37.37
Előre - Lo (csökkentett 20%)	L	1	0.14	0.18	0.21	0.25	0.29	0.32	0.36	0.37	0.39	0.41
	L	2	0.24	0.29	0.35	0.41	0.47	0.53	0.59	0.62	0.65	0.68
	L	3	0.42	0.52	0.62	0.73	0.83	0.94	1.04	1.09	1.14	1.20
	L	4	0.54	0.67	0.81	0.94	1.08	1.21	1.35	1.41	1.48	1.55
	M	1	0.51	0.63	0.76	0.89	1.01	1.14	1.26	1.33	1.39	1.45
	M	2	0.83	1.04	1.25	1.46	1.67	1.87	2.08	2.19	2.29	2.39
	M	3	1.47	1.84	2.21	2.58	2.95	3.32	3.69	3.87	4.05	4.24
	M	4	1.91	2.38	2.86	3.34	3.82	4.29	4.77	5.01	5.25	5.48
	V	1	2.67	3.34	4.01	4.67	5.34	6.01	6.68	7.01	7.35	7.68
	V	2	4.40	5.50	6.60	7.70	8.79	9.89	10.99	11.54	12.09	12.64
	V	3	7.78	9.73	11.68	13.62	15.57	17.52	19.46	20.44	21.41	22.38
	V	4	10.07	12.59	15.11	17.63	20.15	22.67	25.18	26.44	27.70	28.96
Hátramenet	L	1	0.16	0.20	0.24	0.28	0.32	0.36	0.40	0.42	0.44	0.46
	L	2	0.26	0.33	0.40	0.46	0.53	0.59	0.66	0.69	0.73	0.76
	L	3	0.47	0.59	0.70	0.82	0.94	1.05	1.17	1.23	1.29	1.35
	L	4	0.61	0.76	0.91	1.06	1.21	1.36	1.51	1.59	1.67	1.74
	M	1	0.61	0.77	0.92	1.08	1.23	1.38	1.54	1.61	1.69	1.77
	M	2	1.01	1.26	1.52	1.77	2.02	2.28	2.53	2.66	2.78	2.91
	M	3	1.79	2.24	2.69	3.13	3.58	4.03	4.48	4.70	4.93	5.15
	M	4	2.32	2.90	3.48	4.06	4.64	5.22	5.79	6.08	6.37	6.66
	V	1	3.00	3.75	4.50	5.26	6.01	6.76	7.51	7.88	8.26	8.63
	V	2	4.94	6.18	7.42	8.65	9.89	11.12	12.36	12.98	13.60	14.21
	V	3	8.75	10.94	13.13	15.32	17.51	19.69	21.88	22.98	24.07	25.17
	V	4	11.33	14.16	16.99	19.82	22.65	25.49	28.32	29.73	31.15	32.56

3.4.1.2 S és S GT sorozat

Sebesség gumiabroncsokkal: 380/70-20", 320/70R24"

Sugár: 525 mm	Gördülő kerület: 3,30 m

			Motor fordulatszáma (fordulat/perc)									
Üzemmód	Tartomány	Sebességfokozat	800	1000	1200	1400	1600	1800	2000	2100	2200	2300
Előre - Hi (normál)	L	1	0.17	0.21	0.25	0.29	0.34	0.38	0.42	0.44	0.46	0.48
	L	2	0.28	0.35	0.41	0.48	0.55	0.62	0.69	0.73	0.76	0.79
	L	3	0.49	0.61	0.73	0.86	0.98	1.10	1.22	1.28	1.35	1.41
	L	4	0.63	0.79	0.95	1.11	1.27	1.43	1.58	1.66	1.74	1.82
	M	1	0.59	0.74	0.89	1.04	1.19	1.34	1.49	1.56	1.64	1.71
	M	2	0.98	1.22	1.47	1.71	1.96	2.20	2.45	2.57	2.69	2.81
	M	3	1.73	2.17	2.60	3.03	3.47	3.90	4.33	4.55	4.77	4.98
	M	4	2.24	2.80	3.36	3.92	4.49	5.05	5.61	5.89	6.17	6.45
	V	1	3.14	3.93	4.71	5.50	6.28	7.07	7.85	8.24	8.64	9.03
	V	2	5.17	6.46	7.75	9.05	10.34	11.63	12.92	13.57	14.22	14.86
	V	3	9.15	11.44	13.73	16.02	18.31	20.59	22.88	24.03	25.17	26.31
	V	4	11.84	14.80	17.77	20.73	23.69	26.65	29.61	31.09	32.57	34.05
Előre - Lo (csökkentett 20%)	L	1	0.13	0.16	0.20	0.23	0.26	0.29	0.33	0.34	0.36	0.37
	L	2	0.21	0.27	0.32	0.37	0.43	0.48	0.54	0.56	0.59	0.62
	L	3	0.38	0.47	0.57	0.66	0.76	0.85	0.95	1.00	1.04	1.09
	L	4	0.49	0.61	0.74	0.86	0.98	1.10	1.23	1.29	1.35	1.41
	M	1	0.46	0.58	0.69	0.81	0.92	1.04	1.15	1.21	1.27	1.33
	M	2	0.76	0.95	1.14	1.33	1.52	1.71	1.90	1.99	2.09	2.18
	M	3	1.34	1.68	2.01	2.35	2.69	3.02	3.36	3.53	3.69	3.86
	M	4	1.74	2.17	2.61	3.04	3.48	3.91	4.35	4.56	4.78	5.00
	V	1	2.43	3.04	3.65	4.26	4.87	5.48	6.08	6.39	6.69	7.00
	V	2	4.01	5.01	6.01	7.01	8.01	9.01	10.02	10.52	11.02	11.52
	V	3	7.09	8.87	10.64	12.41	14.19	15.96	17.73	18.62	19.51	20.39
	V	4	9.18	11.47	13.77	16.06	18.36	20.65	22.95	24.09	25.24	26.39
Hátramenet	L	1	0.15	0.18	0.22	0.26	0.29	0.33	0.37	0.38	0.40	0.42
	L	2	0.24	0.30	0.36	0.42	0.48	0.54	0.60	0.63	0.66	0.69
	L	3	0.43	0.53	0.64	0.75	0.85	0.96	1.07	1.12	1.17	1.23
	L	4	0.55	0.69	0.83	0.97	1.10	1.24	1.38	1.45	1.52	1.59
	M	1	0.56	0.70	0.84	0.98	1.12	1.26	1.40	1.47	1.54	1.61
	M	2	0.92	1.15	1.38	1.61	1.84	2.07	2.30	2.42	2.54	2.65
	M	3	1.63	2.04	2.45	2.86	3.26	3.67	4.08	4.28	4.49	4.69
	M	4	2.11	2.64	3.17	3.70	4.22	4.75	5.28	5.54	5.81	6.07
	V	1	2.74	3.42	4.10	4.79	5.47	6.16	6.84	7.18	7.53	7.87
	V	2	4.50	5.63	6.76	7.88	9.01	10.14	11.26	11.83	12.39	12.95
	V	3	7.98	9.97	11.96	13.96	15.95	17.94	19.94	20.94	21.93	22.93
	V	4	10.32	12.90	15.48	18.06	20.64	23.22	25.80	27.09	28.38	29.67

Sebesség gumiabroncsokkal: 360/70-24"

Sugár: 550 mm	Gördülő kerület: 3,46 m

			Motor fordulatszáma (fordulat/perc)									
Üzemmód	Tartomány	Sebességfokozat	800	1000	1200	1400	1600	1800	2000	2100	2200	2300
Előre - Hi (normál)	L	1	0.18	0.22	0.26	0.31	0.35	0.40	0.44	0.46	0.48	0.51
	L	2	0.29	0.36	0.43	0.51	0.58	0.65	0.72	0.76	0.80	0.83
	L	3	0.51	0.64	0.77	0.90	1.03	1.15	1.28	1.35	1.41	1.47
	L	4	0.66	0.83	1.00	1.16	1.33	1.49	1.66	1.74	1.82	1.91
	M	1	0.62	0.78	0.93	1.09	1.25	1.40	1.56	1.64	1.71	1.79
	M	2	1.03	1.28	1.54	1.79	2.05	2.31	2.56	2.69	2.82	2.95
	M	3	1.82	2.27	2.72	3.18	3.63	4.09	4.54	4.77	4.99	5.22
	M	4	2.35	2.94	3.52	4.11	4.70	5.29	5.87	6.17	6.46	6.76
	V	1	3.29	4.11	4.93	5.76	6.58	7.40	8.22	8.64	9.05	9.46
	V	2	5.42	6.77	8.12	9.48	10.83	12.19	13.54	14.22	14.89	15.57
	V	3	9.59	11.99	14.38	16.78	19.18	21.57	23.97	25.17	26.37	27.57
	V	4	12.41	15.51	18.61	21.71	24.82	27.92	31.02	32.57	34.12	35.67
Előre - Lo (csökkentett 20%)	L	1	0.14	0.17	0.20	0.24	0.27	0.31	0.34	0.36	0.37	0.39
	L	2	0.22	0.28	0.34	0.39	0.45	0.51	0.56	0.59	0.62	0.65
	L	3	0.40	0.50	0.60	0.70	0.79	0.89	0.99	1.04	1.09	1.14
	L	4	0.51	0.64	0.77	0.90	1.03	1.16	1.29	1.35	1.41	1.48
	M	1	0.48	0.60	0.72	0.84	0.97	1.09	1.21	1.27	1.33	1.39
	M	2	0.79	0.99	1.19	1.39	1.59	1.79	1.99	2.09	2.19	2.29
	M	3	1.41	1.76	2.11	2.46	2.81	3.17	3.52	3.69	3.87	4.05
	M	4	1.82	2.28	2.73	3.19	3.64	4.10	4.55	4.78	5.01	5.24
	V	1	2.55	3.19	3.82	4.46	5.10	5.74	6.37	6.69	7.01	7.33
	V	2	4.20	5.25	6.30	7.35	8.39	9.44	10.49	11.02	11.54	12.07
	V	3	7.43	9.29	11.15	13.00	14.86	16.72	18.58	19.51	20.44	21.36
	V	4	9.62	12.02	14.42	16.83	19.23	21.64	24.04	25.24	26.44	27.65
Hátramenet	L	1	0.15	0.19	0.23	0.27	0.31	0.34	0.38	0.40	0.42	0.44
	L	2	0.25	0.32	0.38	0.44	0.50	0.57	0.63	0.66	0.69	0.73
	L	3	0.45	0.56	0.67	0.78	0.89	1.01	1.12	1.17	1.23	1.28
	L	4	0.58	0.72	0.87	1.01	1.16	1.30	1.45	1.52	1.59	1.66
	M	1	0.59	0.73	0.88	1.03	1.17	1.32	1.47	1.54	1.61	1.69
	M	2	0.97	1.21	1.45	1.69	1.93	2.17	2.41	2.54	2.66	2.78
	M	3	1.71	2.14	2.56	2.99	3.42	3.85	4.27	4.49	4.70	4.92
	M	4	2.21	2.77	3.32	3.87	4.43	4.98	5.53	5.81	6.08	6.36
	V	1	2.87	3.58	4.30	5.02	5.73	6.45	7.17	7.53	7.88	8.24
	V	2	4.72	5.90	7.08	8.26	9.44	10.62	11.80	12.39	12.98	13.57
	V	3	8.36	10.44	12.53	14.62	16.71	18.80	20.89	21.93	22.98	24.02
	V	4	10.81	13.51	16.22	18.92	21.62	24.33	27.03	28.38	29.73	31.08

Sebesség gumiabroncsokkal: 380/70-24"

Sugár: 575 mm	Gördülő kerület: 3,61 m

			Motor fordulatszáma (fordulat/perc)									
Üzemmód	Tartomány	Sebességfokozat	800	1000	1200	1400	1600	1800	2000	2100	2200	2300
Előre - Hi (normál)	L	1	0.18	0.23	0.28	0.32	0.37	0.41	0.46	0.48	0.51	0.53
	L	2	0.30	0.38	0.45	0.53	0.61	0.68	0.76	0.79	0.83	0.87
	L	3	0.54	0.67	0.80	0.94	1.07	1.21	1.34	1.41	1.47	1.54
	L	4	0.69	0.87	1.04	1.21	1.39	1.56	1.73	1.82	1.91	1.99
	M	1	0.65	0.81	0.98	1.14	1.30	1.47	1.63	1.71	1.79	1.87
	M	2	1.07	1.34	1.61	1.88	2.14	2.41	2.68	2.81	2.95	3.08
	M	3	1.90	2.37	2.85	3.32	3.80	4.27	4.75	4.98	5.22	5.46
	M	4	2.46	3.07	3.68	4.30	4.91	5.53	6.14	6.45	6.76	7.06
	V	1	3.44	4.30	5.16	6.02	6.88	7.74	8.60	9.03	9.46	9.89
	V	2	5.66	7.08	8.49	9.91	11.32	12.74	14.16	14.86	15.57	16.28
	V	3	10.02	12.53	15.04	17.54	20.05	22.55	25.06	26.31	27.57	28.82
	V	4	12.97	16.21	19.46	22.70	25.94	29.19	32.43	34.05	35.67	37.29
Előre - Lo (csökkentett 20%)	L	1	0.14	0.18	0.21	0.25	0.29	0.32	0.36	0.37	0.39	0.41
	L	2	0.23	0.29	0.35	0.41	0.47	0.53	0.59	0.62	0.65	0.67
	L	3	0.42	0.52	0.62	0.73	0.83	0.93	1.04	1.09	1.14	1.19
	L	4	0.54	0.67	0.81	0.94	1.08	1.21	1.34	1.41	1.48	1.55
	M	1	0.50	0.63	0.76	0.88	1.01	1.14	1.26	1.33	1.39	1.45
	M	2	0.83	1.04	1.25	1.45	1.66	1.87	2.08	2.18	2.29	2.39
	M	3	1.47	1.84	2.21	2.57	2.94	3.31	3.68	3.86	4.05	4.23
	M	4	1.90	2.38	2.86	3.33	3.81	4.28	4.76	5.00	5.24	5.47
	V	1	2.67	3.33	4.00	4.66	5.33	6.00	6.66	7.00	7.33	7.66
	V	2	4.39	5.49	6.58	7.68	8.78	9.87	10.97	11.52	12.07	12.62
	V	3	7.77	9.71	11.65	13.60	15.54	17.48	19.42	20.39	21.36	22.34
	V	4	10.05	12.57	15.08	17.59	20.11	22.62	25.13	26.39	27.65	28.90
Hátramenet	L	1	0.16	0.20	0.24	0.28	0.32	0.36	0.40	0.42	0.44	0.46
	L	2	0.26	0.33	0.40	0.46	0.53	0.59	0.66	0.69	0.73	0.76
	L	3	0.47	0.58	0.70	0.82	0.93	1.05	1.17	1.23	1.28	1.34
	L	4	0.60	0.76	0.91	1.06	1.21	1.36	1.51	1.59	1.66	1.74
	M	1	0.61	0.77	0.92	1.07	1.23	1.38	1.53	1.61	1.69	1.76
	M	2	1.01	1.26	1.51	1.77	2.02	2.27	2.52	2.65	2.78	2.90
	M	3	1.79	2.23	2.68	3.13	3.58	4.02	4.47	4.69	4.92	5.14
	M	4	2.31	2.89	3.47	4.05	4.63	5.20	5.78	6.07	6.36	6.65
	V	1	3.00	3.75	4.50	5.24	5.99	6.74	7.49	7.87	8.24	8.62
	V	2	4.93	6.17	7.40	8.63	9.87	11.10	12.33	12.95	13.57	14.19
	V	3	8.74	10.92	13.10	15.29	17.47	19.65	21.84	22.93	24.02	25.11
	V	4	11.30	14.13	16.95	19.78	22.61	25.43	28.26	29.67	31.08	32.50

Sebesség gumiabroncsokkal: 420/70-24", 360/70R28

Sugár: 600 mm	Gördülő kerület: 3,77 m

			Motor fordulatszáma (fordulat/perc)									
Üzemmód	Tartomány	Sebességfokozat	800	1000	1200	1400	1600	1800	2000	2100	2200	2300
Előre - Hi (normál)	L	1	0.19	0.24	0.29	0.34	0.38	0.43	0.48	0.50	0.53	0.55
	L	2	0.32	0.39	0.47	0.55	0.63	0.71	0.79	0.83	0.87	0.91
	L	3	0.56	0.70	0.84	0.98	1.12	1.26	1.40	1.47	1.54	1.61
	L	4	0.72	0.90	1.09	1.27	1.45	1.63	1.81	1.90	1.99	2.08
	M	1	0.68	0.85	1.02	1.19	1.36	1.53	1.70	1.78	1.87	1.95
	M	2	1.12	1.40	1.68	1.96	2.24	2.52	2.80	2.94	3.08	3.22
	M	3	1.98	2.48	2.97	3.47	3.96	4.46	4.95	5.20	5.45	5.69
	M	4	2.56	3.20	3.84	4.49	5.13	5.77	6.41	6.73	7.05	7.37
	V	1	3.59	4.49	5.38	6.28	7.18	8.08	8.97	9.42	9.87	10.32
	V	2	5.91	7.39	8.86	10.34	11.82	13.29	14.77	15.51	16.25	16.99
	V	3	10.46	13.08	15.69	18.31	20.92	23.54	26.15	27.46	28.77	30.07
	V	4	13.54	16.92	20.30	23.69	27.07	30.45	33.84	35.53	37.22	38.91
Előre - Lo (csökkentett 20%)	L	1	0.15	0.19	0.22	0.26	0.30	0.33	0.37	0.39	0.41	0.43
	L	2	0.24	0.31	0.37	0.43	0.49	0.55	0.61	0.64	0.67	0.70
	L	3	0.43	0.54	0.65	0.76	0.87	0.98	1.08	1.14	1.19	1.25
	L	4	0.56	0.70	0.84	0.98	1.12	1.26	1.40	1.47	1.54	1.61
	M	1	0.53	0.66	0.79	0.92	1.05	1.19	1.32	1.38	1.45	1.51
	M	2	0.87	1.08	1.30	1.52	1.73	1.95	2.17	2.28	2.38	2.49
	M	3	1.54	1.92	2.30	2.69	3.07	3.45	3.84	4.03	4.22	4.41
	M	4	1.99	2.48	2.98	3.48	3.97	4.47	4.97	5.21	5.46	5.71
	V	1	2.78	3.48	4.17	4.87	5.56	6.26	6.95	7.30	7.65	8.00
	V	2	4.58	5.72	6.87	8.01	9.16	10.30	11.45	12.02	12.59	13.16
	V	3	8.11	10.13	12.16	14.19	16.21	18.24	20.27	21.28	22.29	23.31
	V	4	10.49	13.11	15.74	18.36	20.98	23.60	26.23	27.54	28.85	30.16
Hátramenet	L	1	0.17	0.21	0.25	0.29	0.33	0.38	0.42	0.44	0.46	0.48
	L	2	0.28	0.34	0.41	0.48	0.55	0.62	0.69	0.72	0.76	0.79
	L	3	0.49	0.61	0.73	0.85	0.97	1.10	1.22	1.28	1.34	1.40
	L	4	0.63	0.79	0.95	1.10	1.26	1.42	1.58	1.66	1.73	1.81
	M	1	0.64	0.80	0.96	1.12	1.28	1.44	1.60	1.68	1.76	1.84
	M	2	1.05	1.32	1.58	1.84	2.11	2.37	2.63	2.77	2.90	3.03
	M	3	1.87	2.33	2.80	3.26	3.73	4.20	4.66	4.90	5.13	5.36
	M	4	2.41	3.02	3.62	4.22	4.83	5.43	6.03	6.34	6.64	6.94
	V	1	3.13	3.91	4.69	5.47	6.25	7.04	7.82	8.21	8.60	8.99
	V	2	5.15	6.44	7.72	9.01	10.30	11.58	12.87	13.51	14.16	14.80
	V	3	9.11	11.39	13.67	15.95	18.23	20.51	22.79	23.93	25.07	26.21
	V	4	11.79	14.74	17.69	20.64	23.59	26.54	29.49	30.96	32.44	33.91

3.5 Zajszint

Külső zajszint, 2300 ford/perc motor fordulatszámmal:

	dB(A)
Üzemel	80 dB(A)
Álló járművel	84 dB(A)

A vezető által észlelt hangerő 2300 fordulat/perc fordulatszámon:

	dB(A) (1)
Vázas változat	90 dB(A)
Zárt fülkés verzió	89 dB(A)
Nyitott hátsó üveges fülkés verzió	88,5 dB(A)

(1) - A méréseket az 1. vizsgálati módszer szerint végezték a bizottság 1322/2014 felhatalmazáson alapuló rendeletének XIII. mellékletének 2. szakasza szerint.

3.6 Gumiabroncsok

3.6.1 Általános információk a gumiabroncsokról

Jelölés

Az egyes gumiabroncsokban vannak olyan jelölések, amelyek jelzik a méretüket, a szerkezetüket és a jellemzőiket.

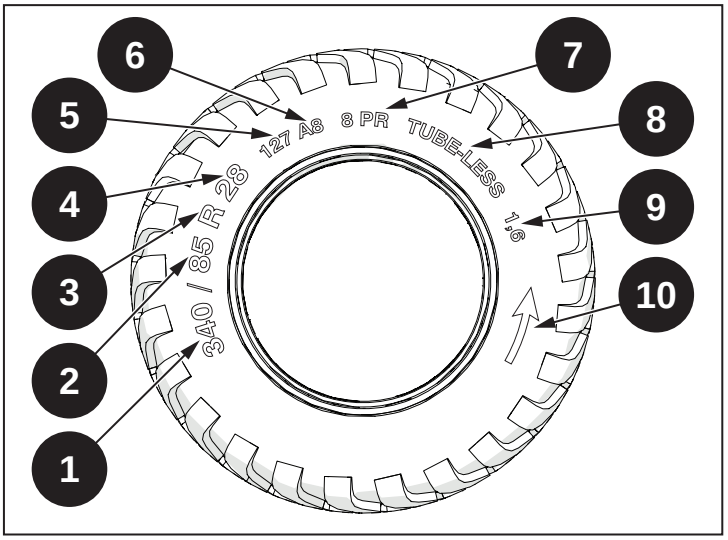

ábra 3.2

	Példa	Leírás
1	340	A rész névleges szélessége (mm-ben)
2	85	Névleges profilarány (a bemutatott példában a magasság a szélesség 85%-a)
3	R	Radiál szerkezetű gumiabroncs; "-" ha hagyományos szerkezetű
4	28	Keréktárcsa átmérő (coll)
5	127	Terhelhetőségi jelzőszám
6	A8	Sebességkód
7	8 PR	Ellenállási index vagy az abroncsot alkotó szövetrétegek száma (ez a rövidítés általában nincs megadva a radiál abroncsokon)
8	TUBE-LESS	Csak ha tömlő nélküli gumik; ha nem tömlős kivitel "TUBE TYPE" vagy semmilyen jelölés
9	1,6	Referencianyomás (bar)
10	→	A menetirányt a nyíl jelzi.

Terhelési index

A terhelési index jelzi a gumiabroncs által megengedett legnagyobb terhelést.

Index	kg	Index	kg	Index	kg	Index	kg	Index	kg
80	450	100	800	120	1400	140	2500	160	4500
81	462	101	825	121	1450	141	2575	161	4625
82	475	102	850	122	1500	142	2650	162	4750
83	487	103	875	123	1550	143	2725	163	4875
84	500	104	900	124	1600	144	2800	164	5000
85	515	105	925	125	1650	145	2900	165	5150
86	530	106	950	126	1700	146	3000	166	5300
87	545	107	975	127	1750	147	3075	167	5450
88	560	108	1000	128	1800	148	3150	168	5600
89	580	109	1030	129	1850	149	3250	169	5800
90	600	110	1060	130	1900	150	3350	170	6000
91	615	111	1090	131	1950	151	3450	171	6150
92	630	112	1120	132	2000	152	3550	172	6300
93	650	113	1150	133	2060	153	3650	173	6500
94	670	114	1180	134	2120	154	3750	174	6700
95	690	115	1215	135	2180	155	3875	175	6900
96	710	116	1250	136	2240	156	4000	176	7100
97	730	117	1285	137	2300	157	4125	177	7300
98	750	118	1320	168	2360	158	4250	178	7500
99	775	119	1360	139	2430	159	4375	179	7750

Sebességkód

A sebességkód a gumiabroncs megengedett legnagyobb sebességét jelzi a gyártó által meghatározott terhelési feltételek mellett.

Kód	km/h	mph
A1	5	3.10
A2	10	6.21
A3	15	9.32
A4	20	12.42
A5	25	15.53
A6	30	18.64
A7	35	21.74
A8	40	24.85
B	50	31.06
C	60	37.28
D	65	40.38

3.6.2 Rendelkezésre álló gumiabroncsok

Az alábbiakban meg vannak adva a gumiabroncsok nyomásának értékei és terhelési értékei a felszerelt gumiabroncs-típusai alapján.

Q sorozat

Első	Terhelési index	Nyomás (bar)	Hátsó	Terhelési index	Nyomás (bar)
280/70 R18	116 A8	2,4	380/70 R20	132 A8	1,6
320/65 R18	109 A8	1,6	420/65 R20	119 A8	1,2
280/70 R16	116 A8	2,4	340/65 R20	114 A8	1,6
280/70 R18	114 A8	2,4	360/70 R20	120 A8	1,6
260/70 R16	109 A8	2,4	340/65 R20	119 A8	1,6
400/55 17.5	108 A8	1,2	560/45 22.5	125 A8	1,2
250/80 - 16	125 A8	1,6	320/70 R20	113 A8	1,6
280/70 R20	116 A8	2,4	320/70 R24	116 A8	1,6
280/70 R18	114 A8	2,4	320/85 R20	119 A8	1,6
300/65 R18	116 A8	2,4	420/65 R20	119 A8	1,2

A bal oldali sárvédőre helyezett címke megmutatja a gumiabroncsok felfúvásának nyomását.

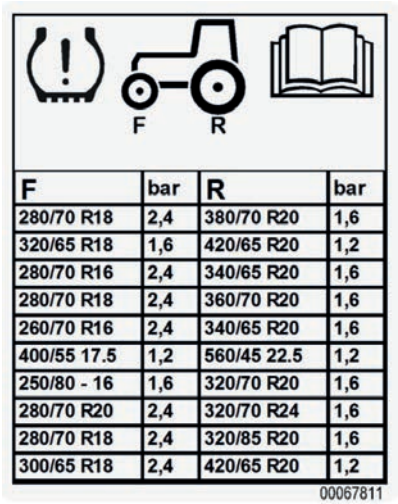

ábra 3.3

S sorozat

Első	Terhelési index	Nyomás (bar)	Hátsó	Terhelési index	Nyomás (bar)
280/70 R18	114 A8	2,4	420/70 R24	130 A8	1,6
280/70 R16	112 A8	1,6	380/70 R24	125 A8	1,2
280/70 R20	116 A8	2,4	320/70 R24	116 A8	1,6
280/70 R18	114 A8	2,4	360/70 R28	125 A8	1,2
240/70 R16	104 A8	2,4	320/70 R24	116 A8	1,6
260/70 R16	109 A8	1,6	360/70 R24	122 A8	1,6
240/70 R16	104 A8	2,4	320/70 R24	116 A8	1,6
240/70 R16	104 A8	2,4	380/70 R20	122 A8	1,6
280/70 R16	112 A8	2,4	340/85 R24	125 A8	1,6
280/70 R16	112 A8	2,4	320/85 R24	122 A8	1,6
280/70 R16	112 A8	2,4	380/70 R24	125 A8	1,6

A bal oldali sárvédőre helyezett címke megmutatja a gumiabroncsok felfúvásának nyomását.

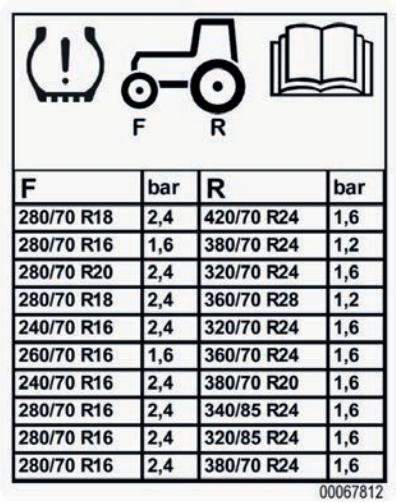

F	bar	R	bar
280/70 R18	2,4	420/70 R24	1,6
280/70 R16	1,6	380/70 R24	1,2
280/70 R20	2,4	320/70 R24	1,6
280/70 R18	2,4	360/70 R28	1,2
240/70 R16	2,4	320/70 R24	1,6
260/70 R16	1,6	360/70 R24	1,6
240/70 R16	2,4	380/70 R20	1,6
280/70 R16	2,4	340/85 R24	1,6
280/70 R16	2,4	320/85 R24	1,6
280/70 R16	2,4	380/70 R24	1,6

ábra 3.4

4 : Vezérlések és műszerek

Mutató

4.1 A parancsok általános listája 4-3
4.1.1 A vezetőülés kapcsolói 4-3
4.1.2 Külső kapcsolók 4-7

4.2 Kapcsolók 4-8
4.2.1 Visszapillantó tükrök 4-8
4.2.2 Szerszámtartó 4-10
4.2.3 Ülés 4-10
4.2.4 Kormány 4-16
4.2.5 Hangjelzés 4-16
4.2.6 CAN diagnosztikai interfész 4-17
4.2.7 Biztonsági váz 4-18

4.3 A fülke kapcsolói 4-19
4.3.1 Elülső ablaktörlő 4-19
4.3.2 Hátsó ablaktörlő 4-20
4.3.3 Napellenzők (GL11 fülke) 4-21
4.3.4 Elülső-hátsó ablakmosó 4-22
4.3.5 Ajtók 4-23
4.3.6 Ablakok 4-24
4.3.7 Vészkijárat 4-25

4.4 Multifunkciós műszer 4-26
4.4.1 Üdvözlő képernyőoldal 4-30
4.4.2 Fő képernyő 4-31
4.4.3 Információs képernyőoldal 4-37
4.4.4 Diagnosztikai képernyőoldal 4-38
4.4.5 BUS OFF képernyőoldal 4-39

4.5 Világítások 4-40
4.5.1 Helyzetjelző lámpák, fényszórók és tompított fényszórók 4-41
4.5.2 Irányjelzők 4-41
4.5.3 Vészvilágítás 4-41
4.5.4 Munkalámpák 4-42
4.5.5 Forgólámpa 4-44
4.5.6 Belső lámpa és fülke kapcsoló 4-44

4.6 Légkondicionáló berendezés 4-45
4.6.1 Légkondicionáló berendezés vezérlői 4-45
4.6.2 Levegőbefúvó nyílás 4-47

4.1 A parancsok általános listája

4.1.1 A vezetőülés kapcsolói

Ebben a pontban áttekintést adunk a fülkében található összes vezérlőről és műszerről. Ha külön nem jelezzük, akkor minden verzióra érvényesek. Az itt felsorolt vezérlések helyes használatához mindenképpen figyelmesen olvassa el a „Használati szabályok” c. fejezetet.

4.1.1.1 Műszerfal kezelőszervek

1 - Multifunkciós műszer
2 - Előre-hátramenet irányváltó
3 - Fényszóró váltókapcsoló és hangjelző
4 - Indítókulcs

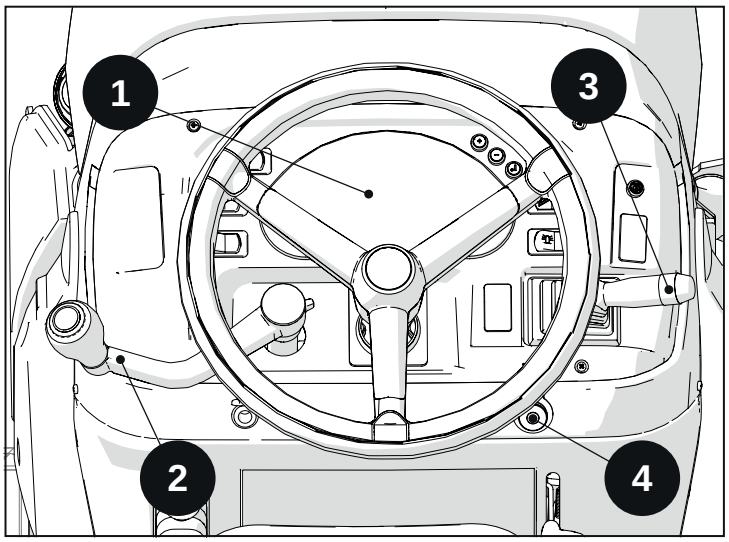

ábra 4.1

5 - Regenerálás kapcsoló
6 - Differenciálzár kapcsoló
7 - Dupla vontatás kapcsoló
8 - Kormánybeállító kar
9 - 12 V-os csatlakozó

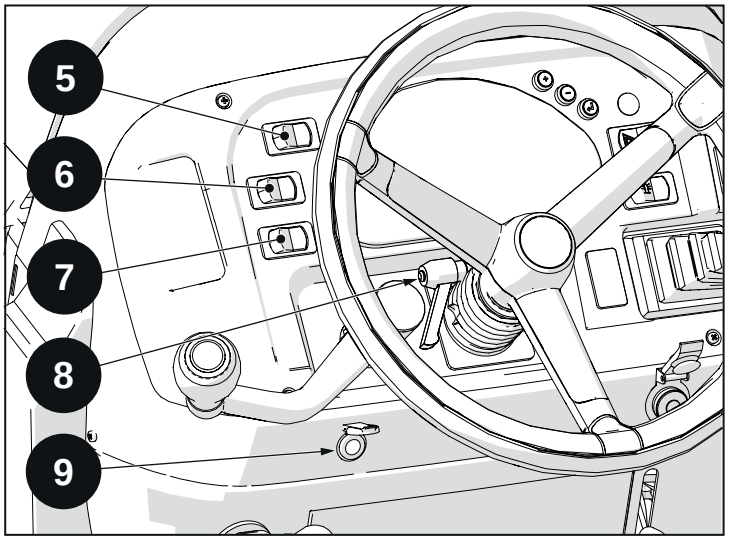

ábra 4.2

10 - Multifunkciós műszer vezérlő kapcsoló
11 - Vészvilágítás kapcsoló
12 - Engedélyező kapcsoló TLT safety switch
13 - Forgólámpa kapcsolója
14 - Elülső TLT csatlakozó kapcsoló (ha van)
15 - Semleges kapcsolókupak
16 - Pótkocsi fék gomb (ha van)

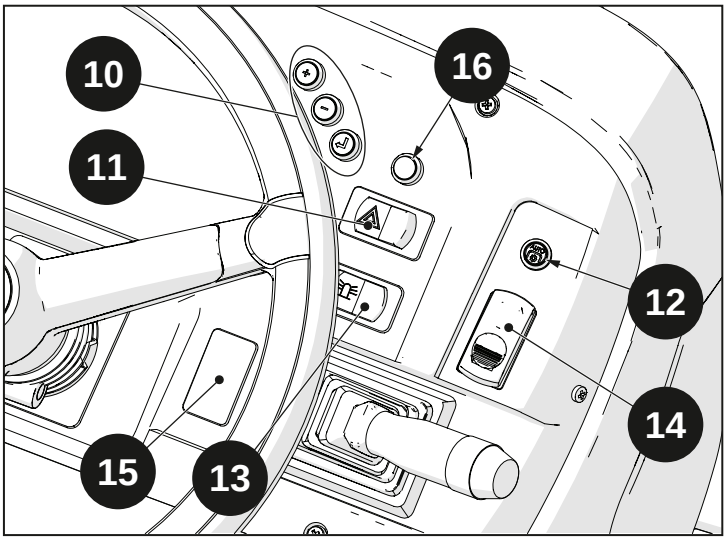

ábra 4.3

4.1.1.2 Elülső kezelőszervek

1 - Kuplungpedál
2 - Bal fékpedál
3 - Jobb fékpedál
4 - Gázpedál
5 - Rögzítőfék kar
6 - CAN diagnosztikai csatlakozó

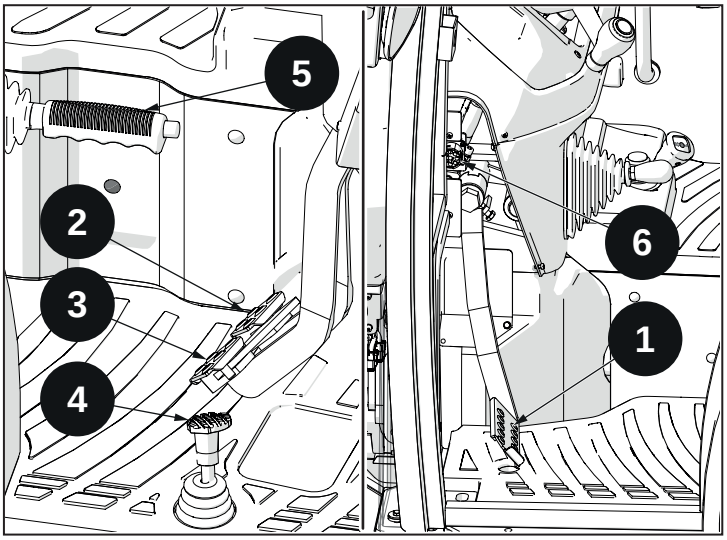

ábra 4.4

7 - Kézi gázkar
8 - TLT tengelykapcsoló kar.
9 - Hi-Lo mód kiválasztó kar

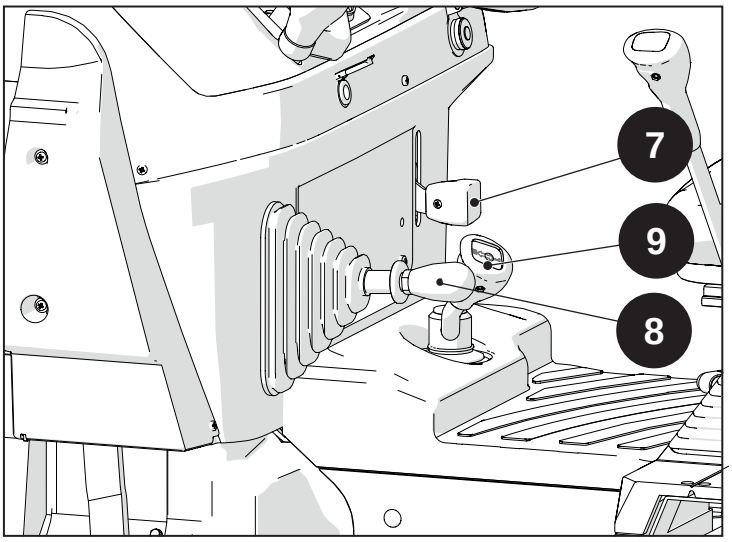

ábra 4.5

10 - Hátsó segédelosztó vezérlőkarok
11 - Sebességváltó kar
12 - Hátsó emelő erőkifejtést vezérlő kar
13 - Hátsó emelő helyzetvezérlő kar
14 - Szinkronizált/független TLT kiválasztó kar
15 - Tartományválasztó kar

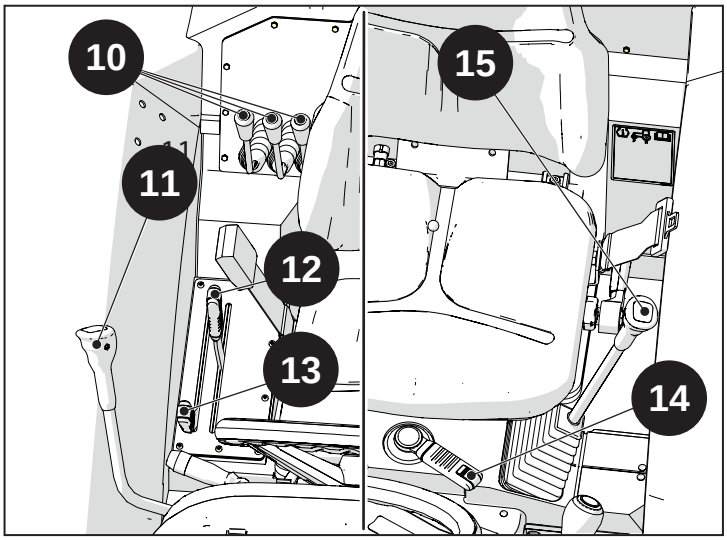

ábra 4.6

4.1.1.3 Joystick vezérlők (ha rendelkezésre állnak)

1 - Elülső elosztó aktiválás gomb (zöld)
2 - Elülső elosztó aktiválás gomb (kék)
3 - Elülső elosztó aktiválás gomb (fekete)
4 - Elülső elosztókezelő kerék
5 - Hátsó elosztókezelő kerék
6 - Hátsó elosztó aktiválás gomb (sárga)
7 - Hátsó elosztó aktiválás gomb (szürke)
8 - Hidraulikus motor kerék
9 - Hidraulikus motor aktiváló gomb

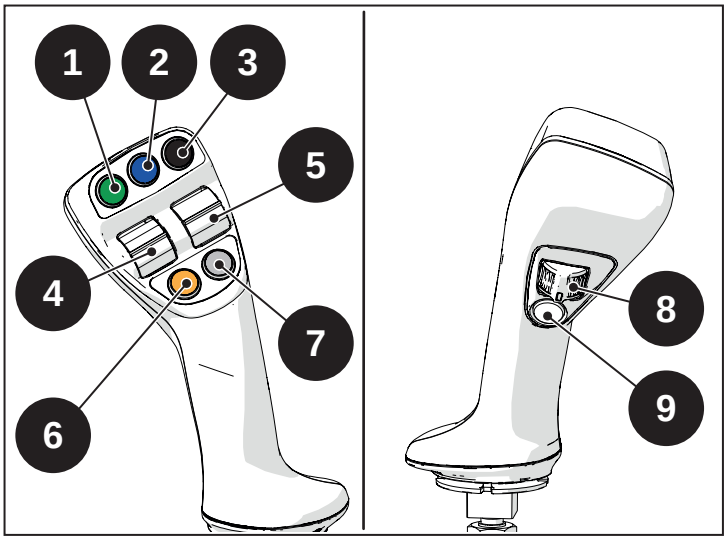

ábra 4.7

4.1.1.4 GL11 fülke kezelőszervei

1 - Levegőkeringtető nyílások
2 - Léghőmérséklet-kapcsoló
3 - Ventilátor sebességkapcsoló
4 - Légkivezető nyílások
5 - Légkondicionáló kapcsoló

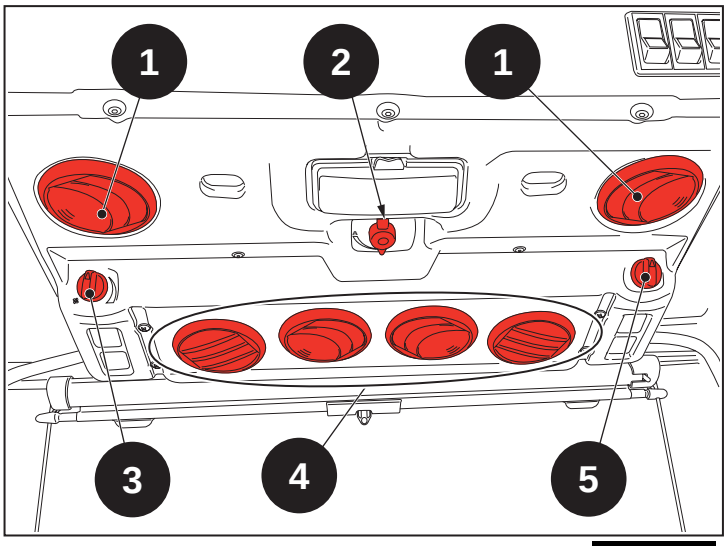

ábra 4.8

6 - Munkafény kapcsoló
7 - Ablaktörlő szivattyú kapcsoló
8 - Munkafény kapcsoló
9 - Forgólámpa kapcsolója
10 - Hátsó ablaktörlő kapcsoló

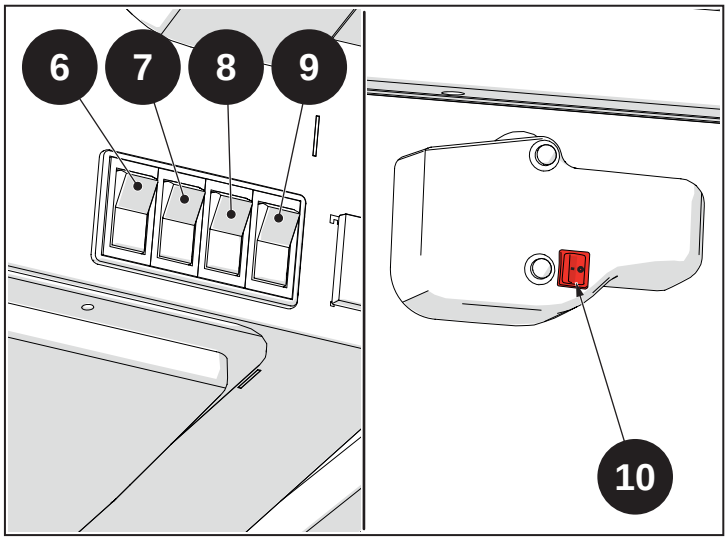

ábra 4.9

4.1.1.5 SG1/1 fülke kezelőszervek

1 - Légkivezető nyílások
2 - Levegőkeringtető nyílások
3 - Légkondicionáló kapcsoló
4 - Légkondicionáló hőmérséklet-kapcsoló

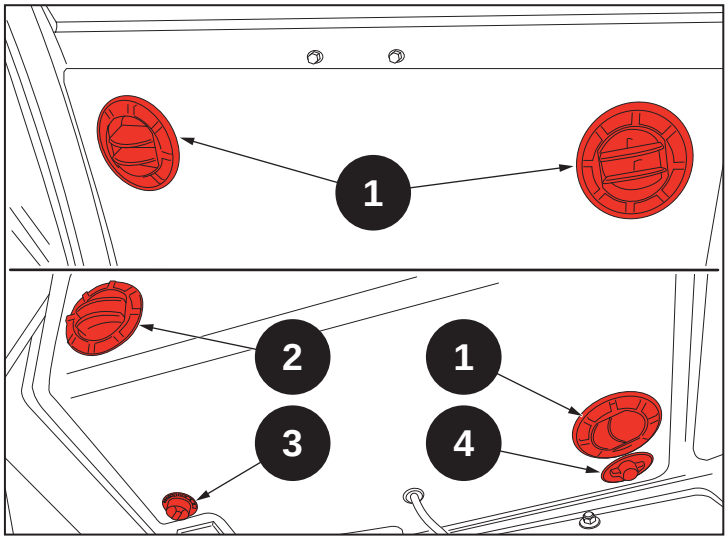

ábra 4.10

5 - Ventilátor sebességkapcsoló
6 - Hátsó ablaktörlő kapcsoló
7 - Ablaktörlő szivattyú kapcsoló
8 - Első ablaktörlő kapcsoló
9 - Munkafény kapcsoló
10 - Forgólámpa kapcsolója

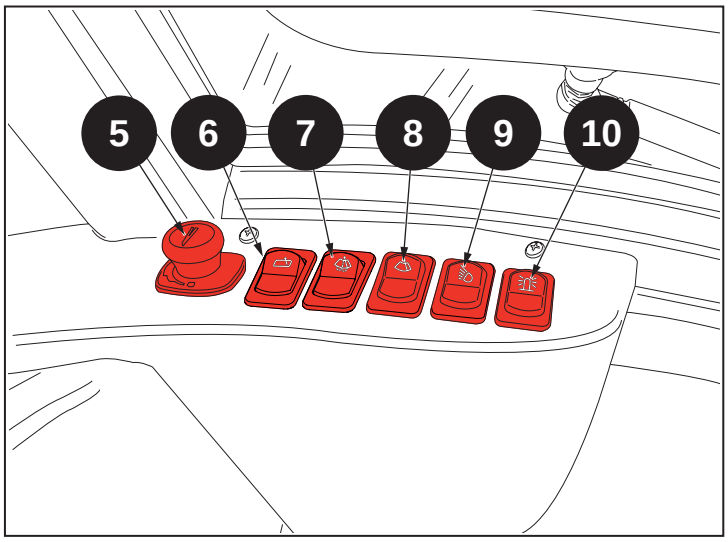

ábra 4.11

4.1.2 Külső kapcsolók

1 - Akkumulátorkioldó kapcsoló

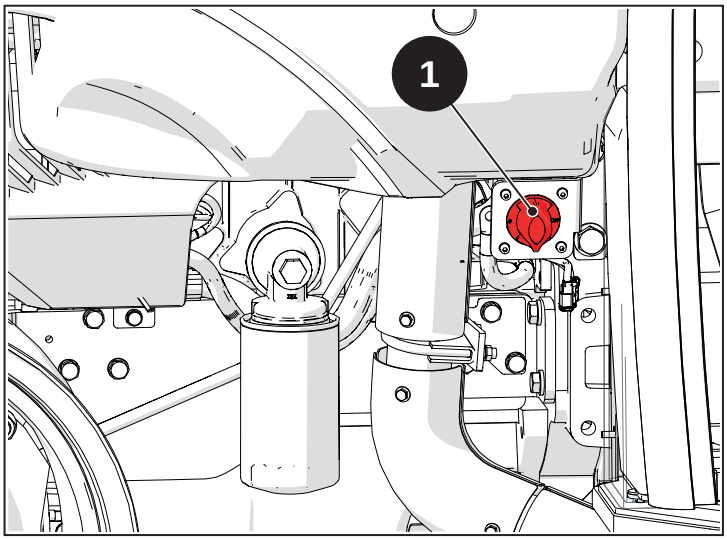

ábra 4.12

2 - Külső 12V aljzat
3 - 7 pólusú csatlakozó vontatmányokhoz
4 - Hátsó elosztók gyorscsatlakozói
5 - TLT sebességválasztó kar.

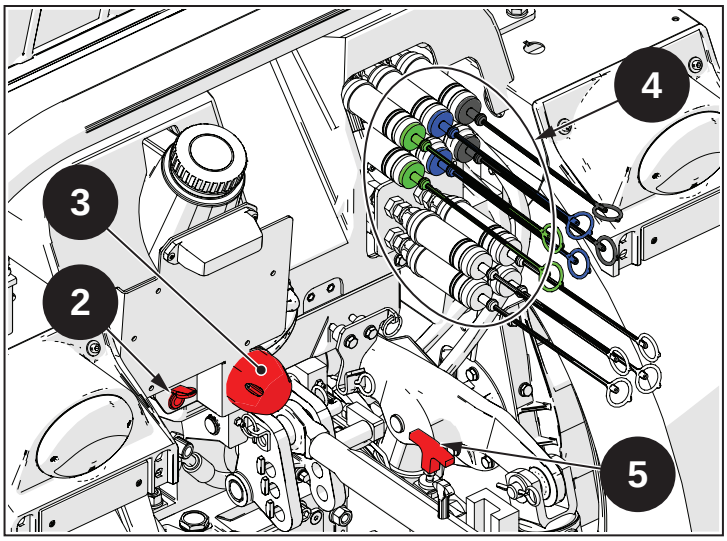

ábra 4.13

6 - Elülső elosztók gyorscsatlakozói (ha van)
7 - Frontális push pull pár (ha van)

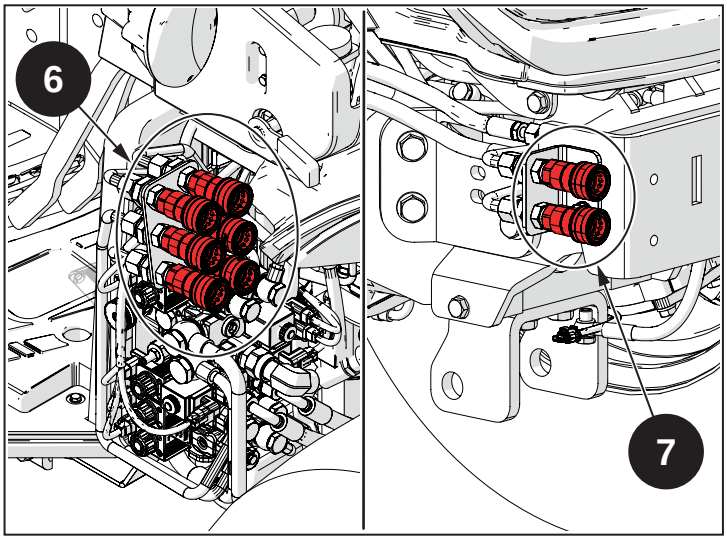

ábra 4.14

8 - Első emelőcsap (ha van)

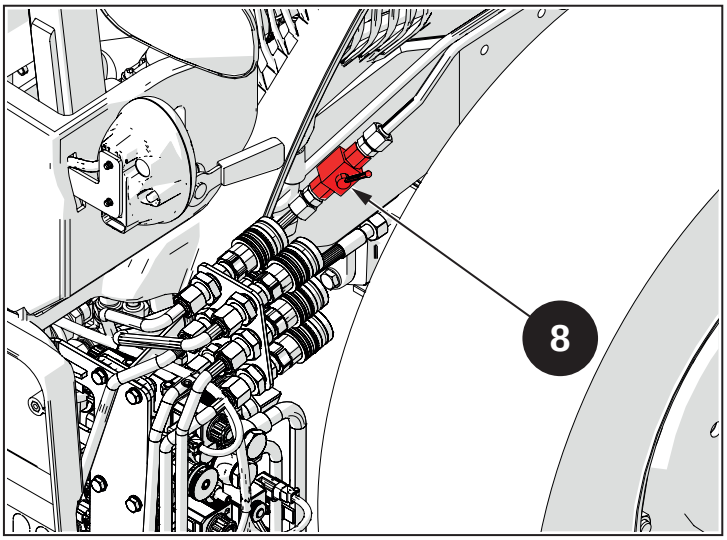

ábra 4.15

4.2 Kapcsolók

4.2.1 Visszapillantó tükrök

A visszapillantó tükrök minden irányban forgathatók, ami kiváló kilátást nyújt a kezelőnek a vezetőülésből.

ROPS

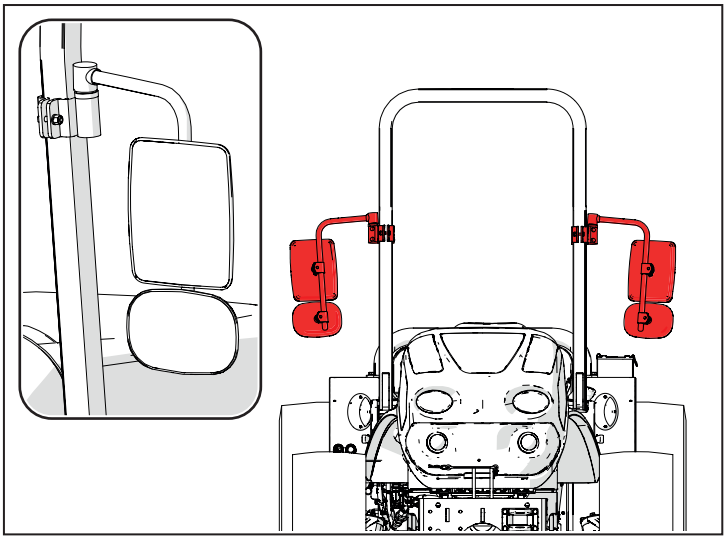

ábra 4.16

GL11 fülke

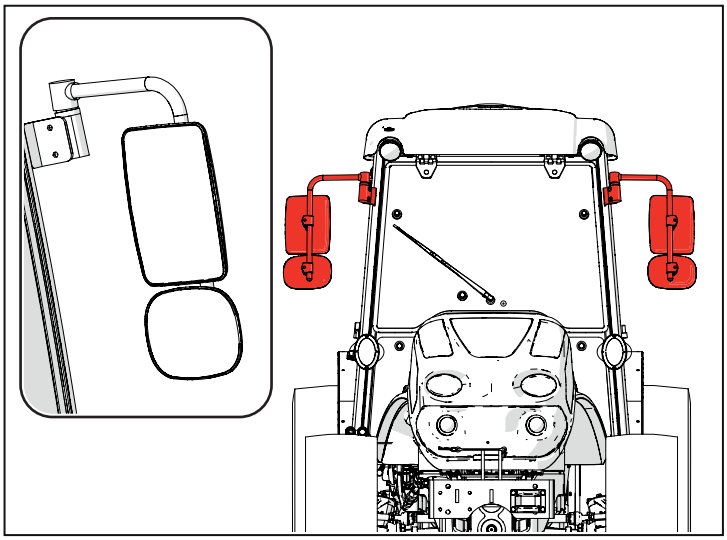

ábra 4.17

SG1/1 fülke

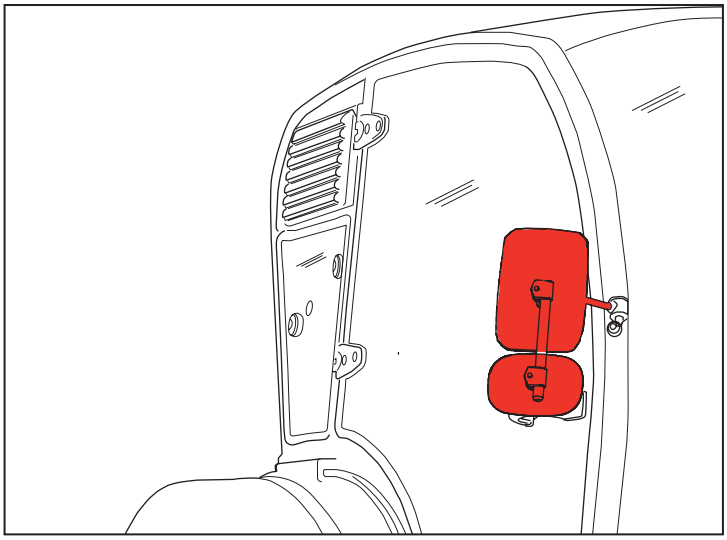

ábra 4.18

4.2.2 Szerszámtartó

Az eszköztár a bal lábtér és az első kerék között helyezkedik el a traktor bal oldalán.

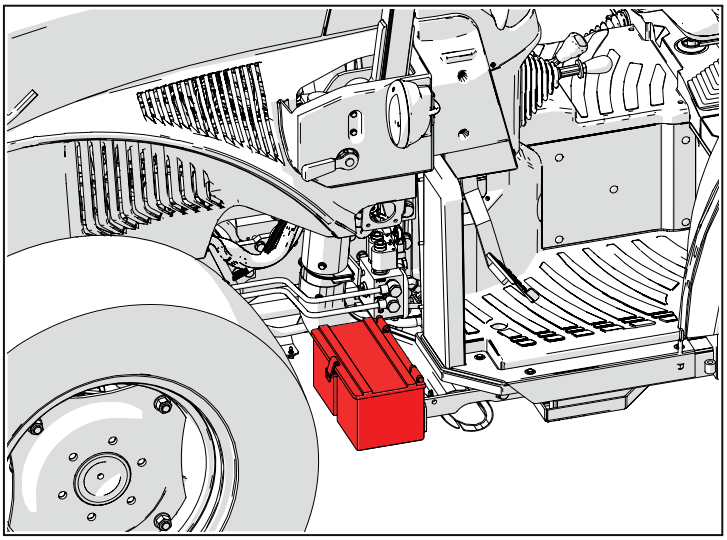

ábra 4.19

4.2.3 Ülés

Veszély
Ne szálljon fel vagy le az ülésről, amikor a gép mozog.

Veszély
Az ülések beállítását akkor kell elvégezni, amikor a gép álló, a motor ki van kapcsolva és a rögzítőfék be van húzva.

4.2.3.1 Standard ülés

Ülés kezelőszervek:

1 - Hosszirányú beállítás
2 - Magasságbeállítás (korlátozó)
3 - Súly beállítása
4 - Biztonsági öv

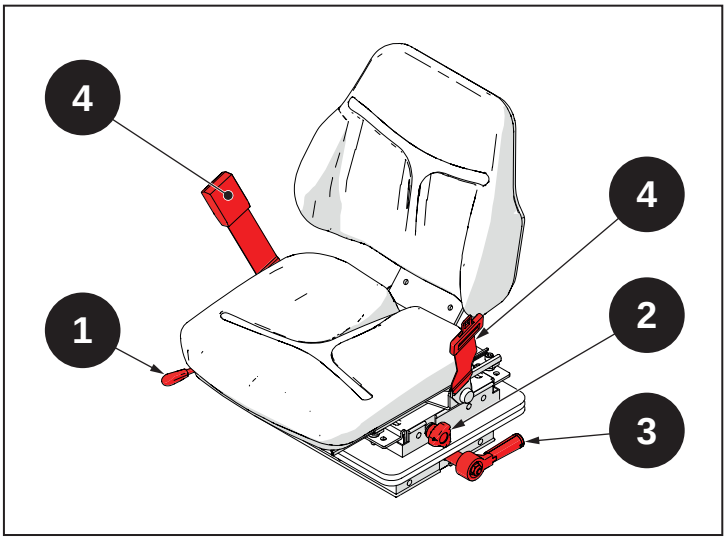

ábra 4.20

Súly beállítása

Forgassa a felfüggesztés elejénél található kart az óramutató járásával megegyező vagy azzal ellentétes irányba. Bizonyos felfüggesztések racsnis karral vannak ellátva. A kar állását a kar forgásirányának a függvényében kell beállítani. Húzza a kart kifelé, és forgassa el 180°-kal, amíg a kívánt helyzetbe nem kerül.

A megfelelő beállítást akkor éri el, amikor az ülés magassága a felfüggesztés útjának felénél van.

Ha az ülésen van súlykijelző, akkor az ott leolvasott súly függvényében végezze el a beállítást. Amennyiben az ülés nyilas kijelzővel rendelkezik, a megfelelő beállítást akkor éri el, amikor a nyíl a zöld zóna közepénél áll.

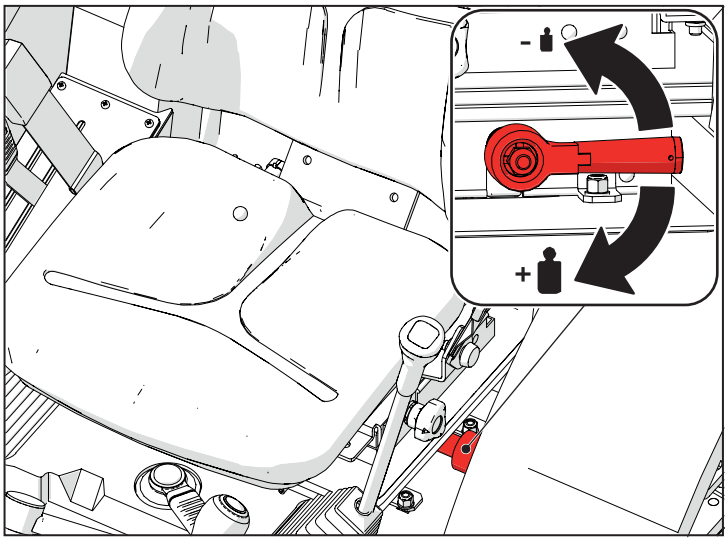

ábra 4.21

Megjegyzés

A beállítást úgy végezze, hogy a kezelő ül, mert akkor van az ülés terhelés alatt.

Magasságbeállítás (korlátozó)

A korlátozó korlátozza a felfüggesztés pályáját felfelé.

A korlátozás folyamatosan történik, és akkor kell elvégezni, amikor a kezelő benne ül az ülésben, és az terhelés alatt van. Az ülés magassága felfelé és lefelé is állítható a magasságbeállító gomb elforgatásával.

Minden magasságbeállítás után el kell végezni a súly beállítását is.

Megjegyzés

A beállítást úgy végezze, hogy a kezelő ül, mert akkor van az ülés terhelés alatt.

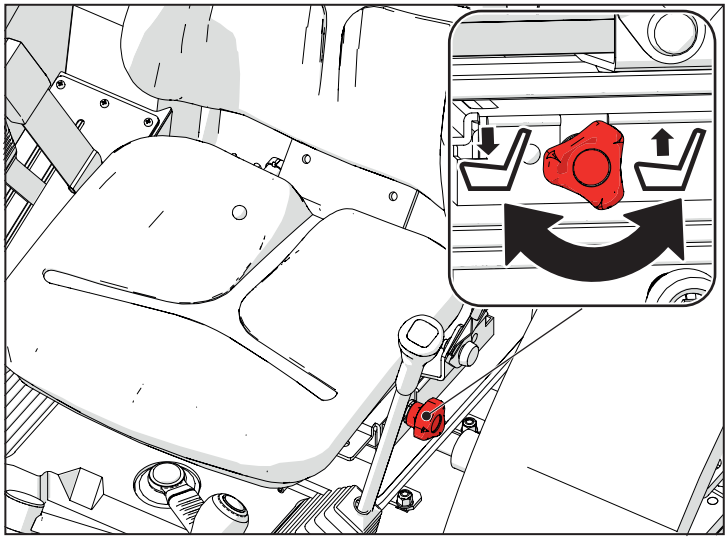

ábra 4.22

Hosszirányú beállítás

Húzza jobbra a beállítókart a sínek kioldásához. Győződjön meg róla, hogy a beállítás elvégzése után a kar kattan és rögzíti a síneket. Ellenőrizze, hogy az ülés nem mozog-e hosszanti irányban.

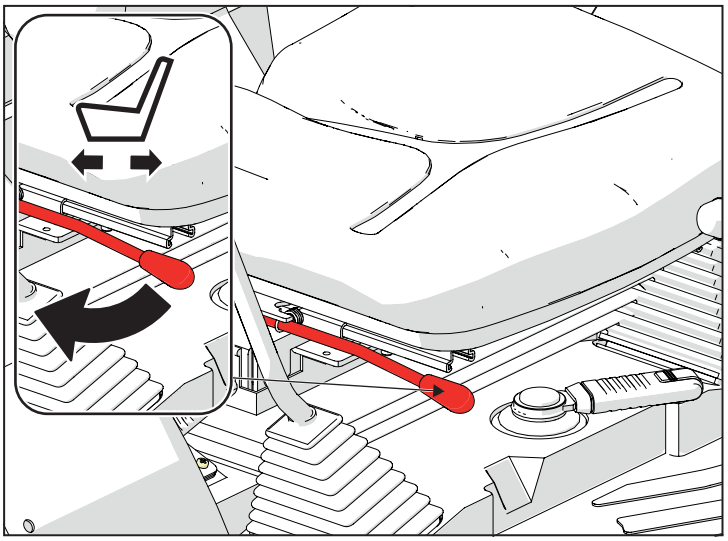

ábra 4.23

4.2.3.2 SG1/1 fülkeülés

Ülés kezelőszervek:

1 - Hosszirányú beállítás
2 - Magasságbeállítás (korlátozó)
3 - Súly beállítása
4 - Biztonsági öv

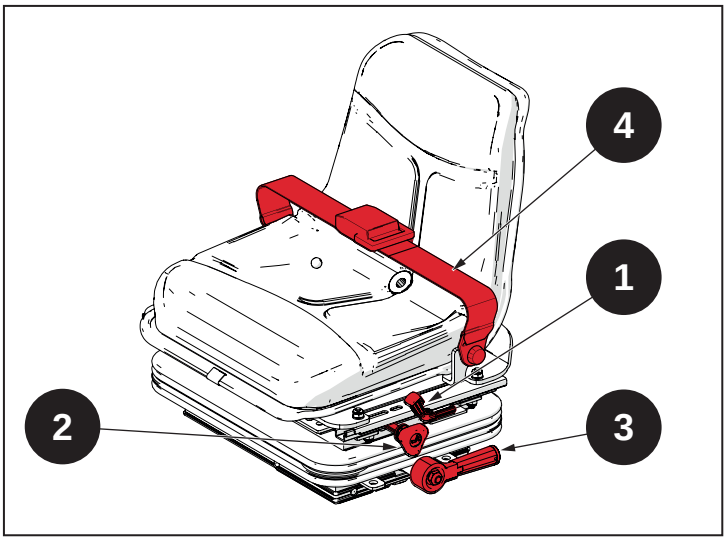

ábra 4.24

Súly beállítása

Forgassa a felfüggesztés elejénél található kart az óramutató járásával megegyező vagy azzal ellentétes irányba. Bizonyos felfüggesztések racsnis karral vannak ellátva. A kar állását a kar forgásirányának a függvényében kell beállítani. Húzza a kart kifelé, és forgassa el 180°-kal, amíg a kívánt helyzetbe nem kerül.

A megfelelő beállítást akkor éri el, amikor az ülés magassága a felfüggesztés útjának felénél van.

Ha az ülésen van súlykijelző, akkor az ott leolvasott súly függvényében végezze el a beállítást. Amennyiben az ülés nyilas kijelzővel rendelkezik, a megfelelő beállítást akkor éri el, amikor a nyíl a zöld zóna közepénél áll.

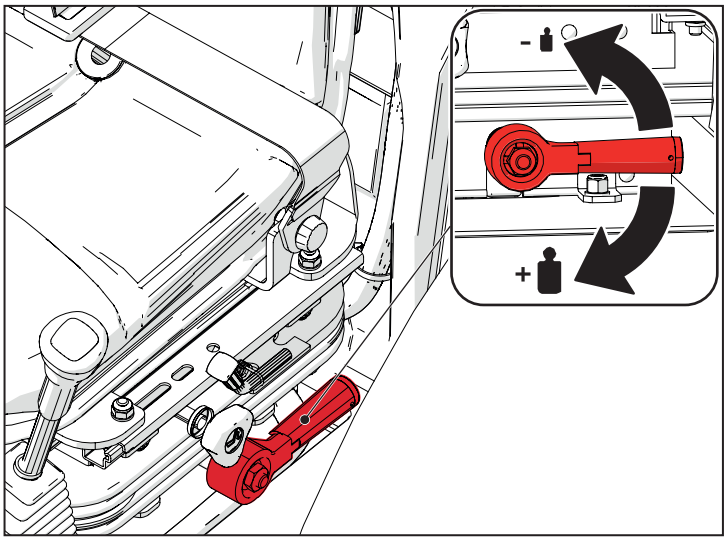

ábra 4.25

Megjegyzés

A beállítást úgy végezze, hogy a kezelő ül, mert akkor van az ülés terhelés alatt.

Magasságbeállítás (korlátozó)

A korlátozó korlátozza a felfüggesztés pályáját felfelé.

A korlátozás folyamatosan történik, és akkor kell elvégezni, amikor a kezelő benne ül az ülésben, és az terhelés alatt van. Az ülés magassága felfelé és lefelé is állítható a magasságbeállító gomb elforgatásával.

Minden magasságbeállítás után el kell végezni a súly beállítását is.

Megjegyzés

A beállítást úgy végezze, hogy a kezelő ül, mert akkor van az ülés terhelés alatt.

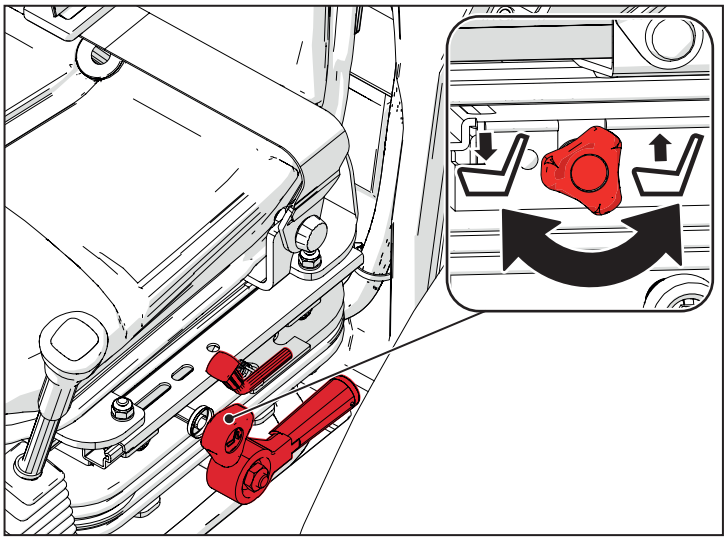

ábra 4.26

Hosszirányú beállítás

Húzza balra a beállítókart a sínek kioldásához. Győződjön meg róla, hogy a beállítás elvégzése után a kar kattan és rögzíti a síneket. Ellenőrizze, hogy az ülés nem mozog-e hosszanti irányban.

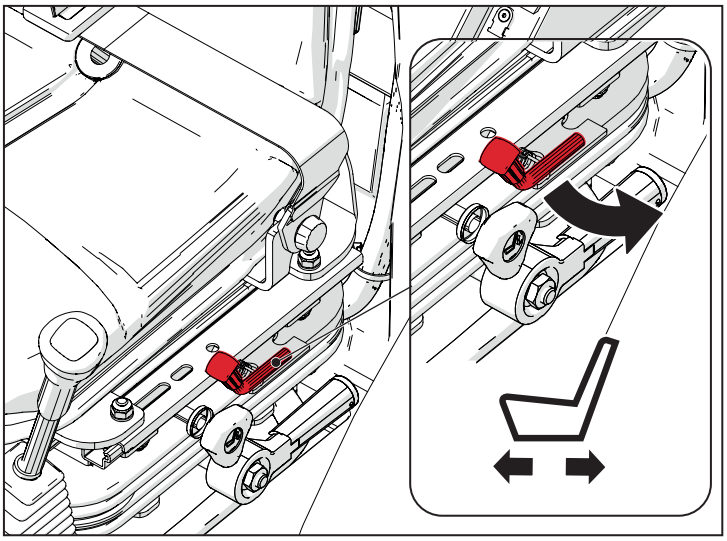

ábra 4.27

4.2.3.3 Irattartó zseb (ha van ilyen)

Típus	Használati utasítás
Automatikus, gombbal záródó rugalmas tasak	Nyissa ki a tasakot az automatikus gombot kinyitva és felfelé emelve a záró fület
Merev tasak felső fedéllel*	A fedelet felemelve nyissa ki a tasakot
Merev tasak hátsó burkolattal (könyv mintájára nyíló)*	Nyissa ki a tasakot úgy, hogy a fedelet az ülés hátulja felé mozgatja, miután kihúzta a két oldalsó nyelvet a helyükről

* lakatot használhat a bezárásához.

4.2.3.4 Hasi biztonsági öv

Statikus öv: állítsa be az öv hosszát a kezelő haskörfogata alapján, ehhez támaszkodjon a háttámlára és az övet szorosan a has alsó részének comb felőli oldalán vezesse el. Tartsa a nyelvet az övre merőlegesen, rövidítse meg az övet a szabad vég – (5) rész – meghúzásával, vagy hosszabbítsa meg a (6) rész meghúzásával.

A felcsévélővel rendelkező öveknél a beállítás automatikusan megtörténik.

Ellenőrizze, hogy a bekötést követően az öv nincs-e megtekeredve, nem érintkezik-e éles peremekkel, vagy törékeny tárgyakkal, ha azok a ruházattal érintkezésben vannak.

Kapcsolja be az övet, ehhez helyezze a nyelvet a csat nyílásába, amíg nem hallja a kattanást, majd próbálja meg kihúzni, ezzel ellenőrizve, hogy a nyelv a helyén van-e.

A csaton lévő piros gombot (7) megnyomva a nyelv kiold és az öv kiköthető.

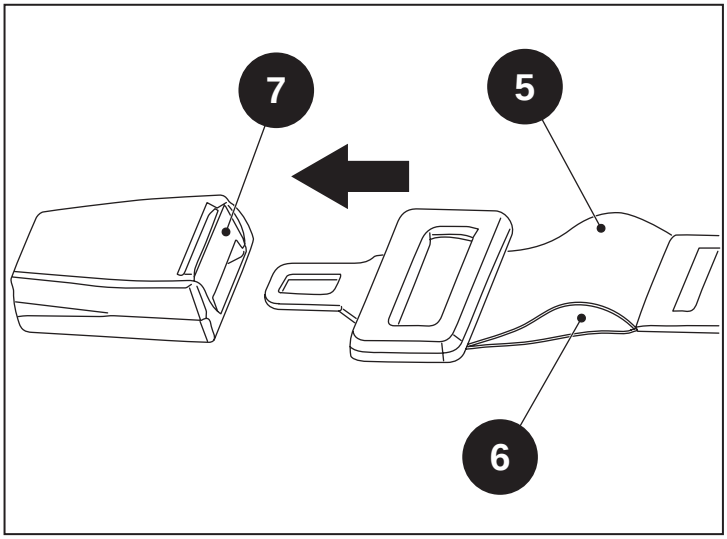

ábra 4.28

Felcsévélő működése

A felcsévélőnek két működési módja lehetséges:

- blokkolja az övet, amikor az be van kapcsolva. Ellenőrizze, hogy bekapcsolt állapotban az öv blokkolva van-e; próbálja meg lassan kihúzni a felcsévélőből.
- rögzíti az övet, amikor a felcsévélő hirtelen megrántja.

Ellenőrizze, hogy bekapcsolt állapotban az öv blokkolva van-e; próbálja meg gyorsan kirántani a felcsévélőből.

4.2.3.5 Az ülés ápolása

A szennyeződés akadályozhatja az ülés megfelelő működését. Ezért mindig tartsa tisztán az ülést!

A tisztításhoz a tömőanyagot ne vegye le az ülés vázáról.

Veszély
A támla előre dőléséből fakadó sérülés veszélye! A támla párnájának tisztítása során a támla beállítását csak akkor végezze el, ha az egyik kezével megtartja a támlát.

Figyelmeztetés
Ne tisztítsa az ülést nagynyomású gőztisztító géppel!

Amikor a párna felületét tisztítja, ügyeljen arra, hogy a nedvesség ne hatoljon át a párnán.

Ellenőrizze a kereskedelemben kapható kárpittisztító szerek vagy szintetikus szövettisztító szerek megfelelőségét egy kisebb, rejtettebb részen.

4.2.4 Kormány

A gép állítható magasságú kormánykerékkel van felszerelve. Átadás előtt kormány és a kormányoszlop standard állásban vannak.

A kormánykerék helyzetének beállításához oldja ki a biztonsági rögzítőt, hogy a kormánykereket a kívánt helyzetbe emelhesse vagy engedhesse le. Ezután mozdítsa lefelé a biztonsági rögzítőt a kormánykerék rögzítéséhez.

Veszély

Ezt a beállítást álló jármű mellett kell elvégezni, lekapcsolt motorral, behúzott parkolófékkel.

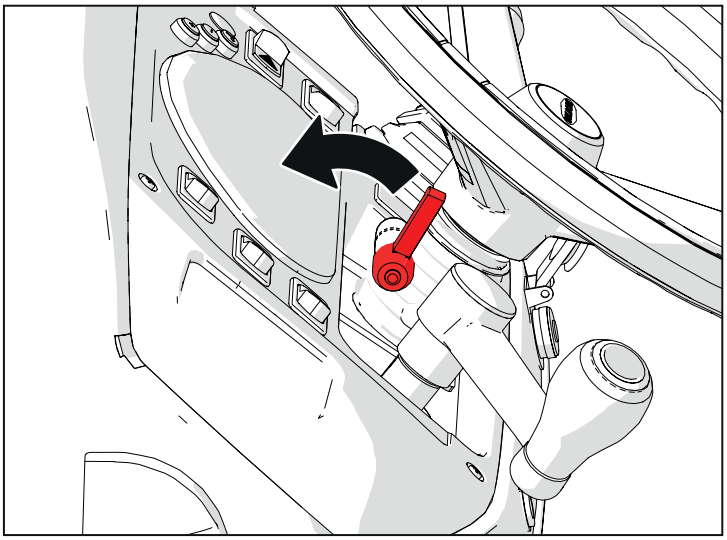

ábra 4.29

4.2.5 Hangjelzés

Nyomja meg a hangjelzés kapcsolóját a váltókar végénél. A hangjelző elkezdi hangjelzést kiadni.

A hangjelzést akkor használja, ha a traktorral menet közben jelezni kíván a gyalogosok vagy más járművek felé.

Megjegyzés

A hangjelzés a választókapcsoló állásától függetlenül működik.

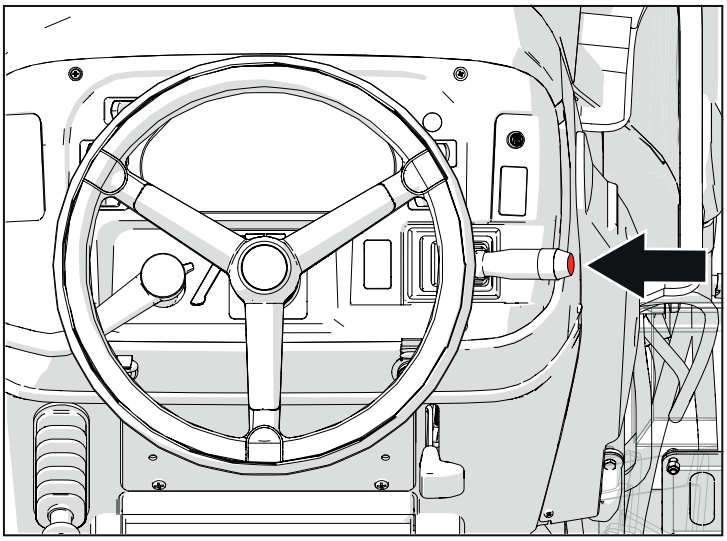

ábra 4.30

4.2.6 CAN diagnosztikai interfész

A CAN diagnosztikai interfész valósítja meg a kapcsolatot a diagnosztikai eszköz és a traktor között, hogy észlelhetők legyenek a hibák, és villogással jelezze a vezérlőegység adatkódját.

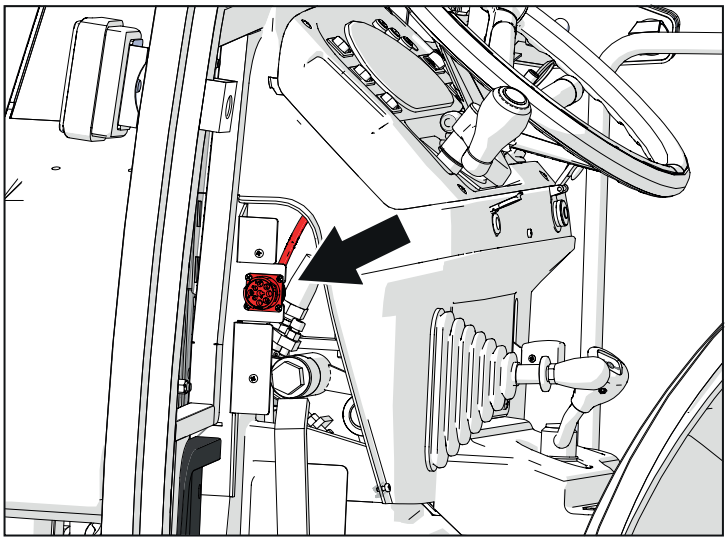

ábra 4.31

4.2.7 Biztonsági váz

A fülke nélküli modellek összecsukható védőkeretekkel vannak ellátva.

Veszély

Munkavégzés közben mindig tartsa a védőkeretet a megfelelő függőleges helyzetbe szerelve.

Ha a roll bar vízszintes helyzetben van, akkor feldőlés esetén nem lesz biztonságban.

A motor indítása előtt ellenőrizze a roll bar helyes beállítását.

Veszély

Semmilyen körülmények között ne módosítsa a védőkeret szerkezeti elemeit további alkatrészeket hozzáhegesztve, lyukakat fúrva, csiszolva stb. Ezen utasítások figyelmen kívül hagyása veszélyeztetheti a keret merevségét, csökkentve az eredeti berendezés által garantált védelmi szintet.

Veszély

A traktor felborulása vagy a védőkeret vagy a fülke károsodása esetén (például ütközéskor), minden deformálódott szerkezeti elemet ki kell cserélni az eredeti biztonság biztosítása érdekében.

A biztonsági keret leeresztéséhez végezze el a következő műveleteket mindkét oldalon:

- Fordítsa el a rugós csapot 90°-kal vízszintes helyzetbe, hogy kioldja, majd húzza ki.
- Engedje le a vázat . A gázos lengéscsillapítók (1) segítik az emelési műveletet és lecsökkentik az visszalökést a leengedéskor.
- Helyezze vissza a rugós csapot és forgassa el 90°-kal függőleges helyzetbe, hogy rögzítse.

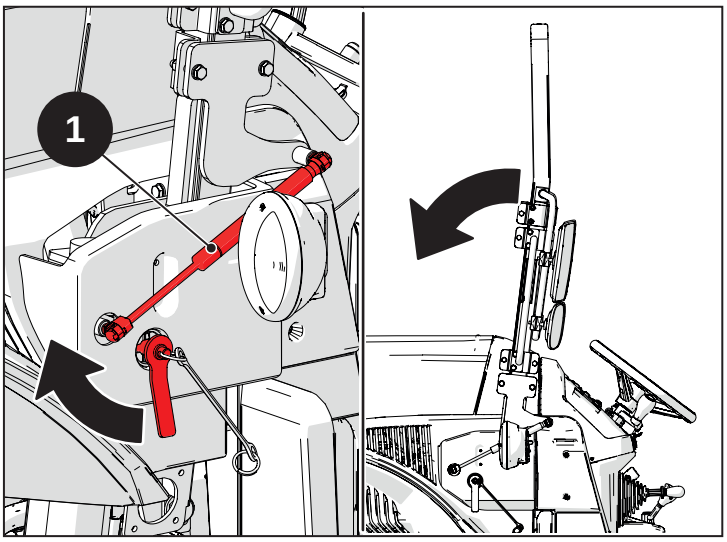

ábra 4.32

4.3 A fülke kapcsolói

4.3.1 Elülső ablaktörlő

Működik az indítókulccsal gyújtási pozícióban.

Nyomja meg a kapcsolót (1) az elülső ablaktörlő aktiválásához .

Megjegyzés
A gomb alsó része akkor világít, ha a fénykapcsoló gomb a helyzetjelző lámpáknál van (első kattanás).

GL11 fülke

A kapcsoló a fülke felső panel jobb oldalán található.

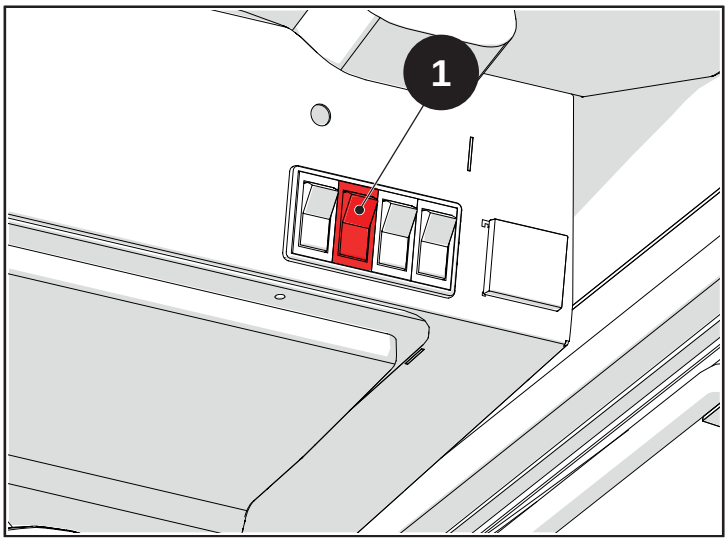

ábra 4.33

SG1/1 fülke

A kapcsoló a bal oldali kapcsolóknál található.

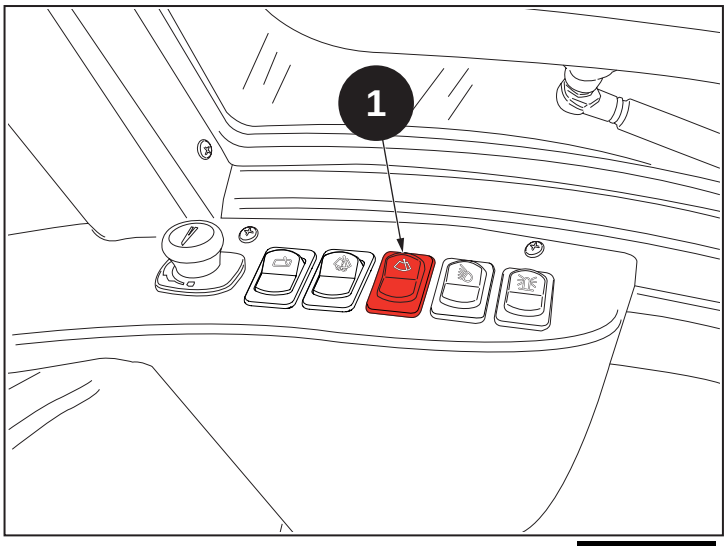

ábra 4.34

4.3.2 Hátsó ablaktörlő

Működik az indítókulccsal gyújtási pozícióban.

Nyomja meg a kapcsolót (1) a hátsó ablaktörlő aktiválásához .

GL11 fülke

A kapcsoló az ablaktörlő motorján található.

1. pozíció = beillesztve

0. pozíció = kiiktatva

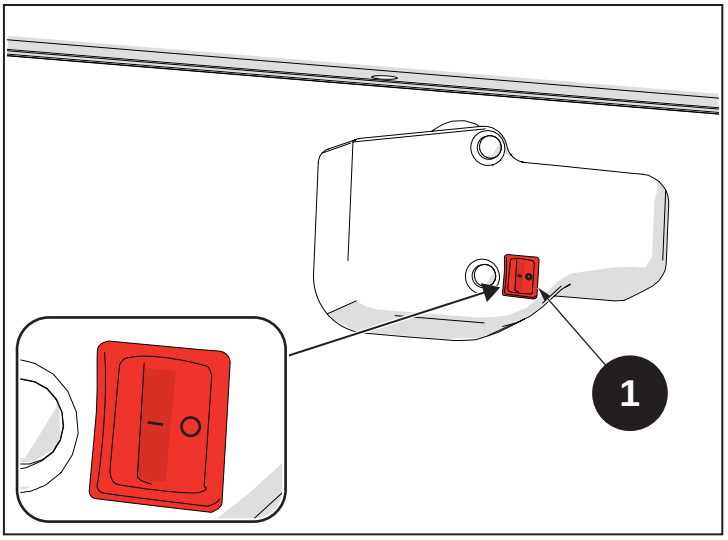

ábra 4.35

SG1/1 fülke

A kapcsoló a bal oldali kapcsolóknál található.

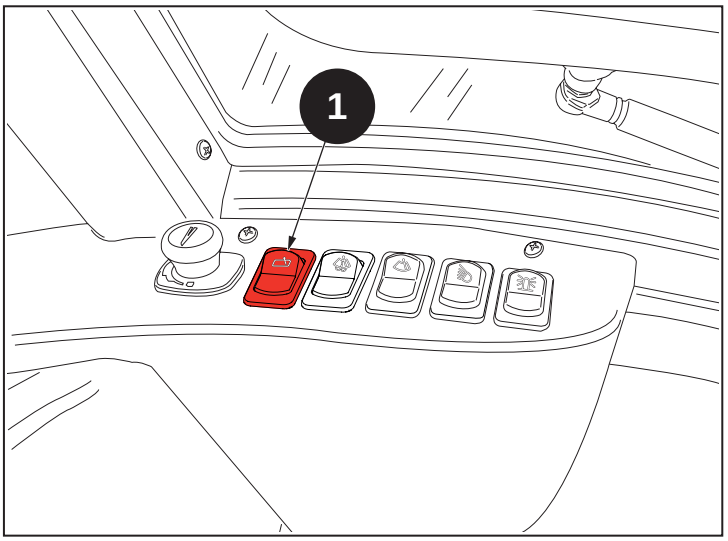

ábra 4.36

4.3.3 Napellenzők (GL11 fülke)

Annak érdekében, hogy a kezelőnek ne kelljen a traktort szembe fényben vezetni, le kell engedni az árnyékoló rolókat.

1 - Roló visszatekercselő kapcsoló
2 - Rolóvezérlés

A roló leeresztéséhez húzza lefelé a roló fogantyúját (2) a nyíllal jelölt irányba. A visszacsévéléshez nyomja meg a függöny visszacsévélő kapcsolót (1).

Megjegyzés

Az árnyékoló roló csak a GL11 vezetőfülkéhez kapható (magas profil).

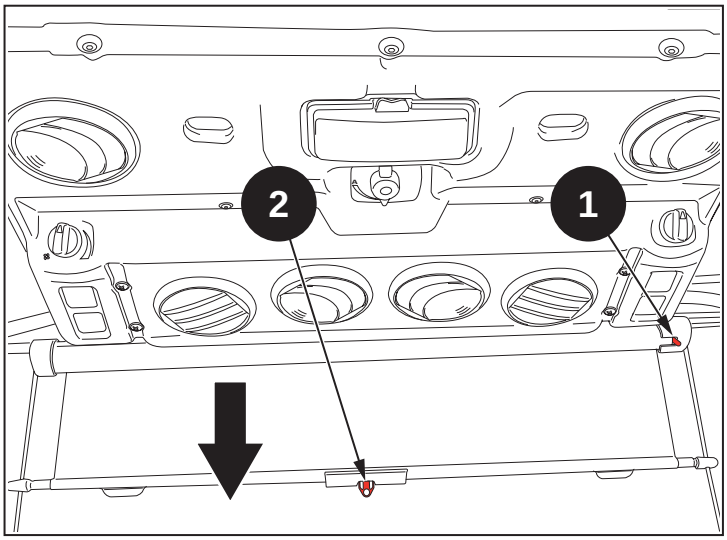

ábra 4.37

4.3.4 Elülső-hátsó ablakmosó

Működik az indítókulccsal gyújtási pozícióban.

Nyomja meg a kapcsolót a nyíllal jelzett irányba, nyomva tartva elindul a vízkibocsátás mind az elülső, mind a hátsó ablakra.

Figyelmeztetés
A gomb elengedése után automatikusan visszatér, és üzemelő elülső ablaktörlő pozícióban van.

Töltse fel az ablaktörlő folyadéktartályt megfelelő tisztítószerekkel. Télen ellenőrizze, hogy a folyadék fagyálló tulajdonságokkal rendelkezik-e.

GL11 fülke

A gomb a fülke felső paneljén található.

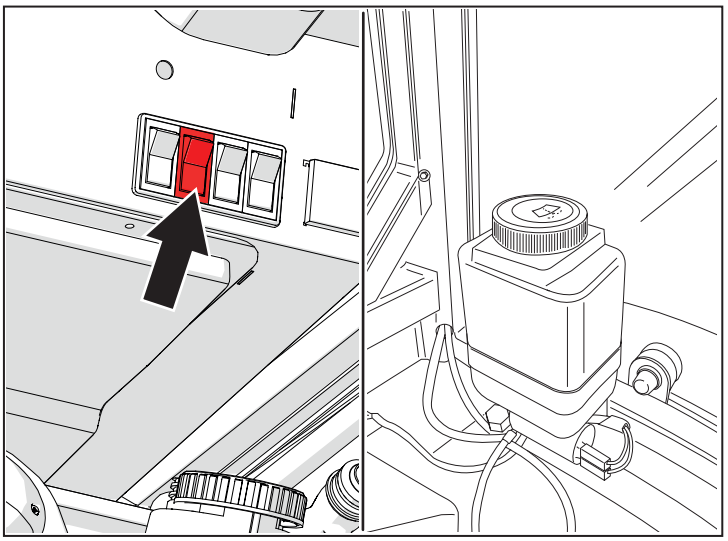

ábra 4.38

SG1/1 fülke

A gomb a bal kapcsolóknál található.

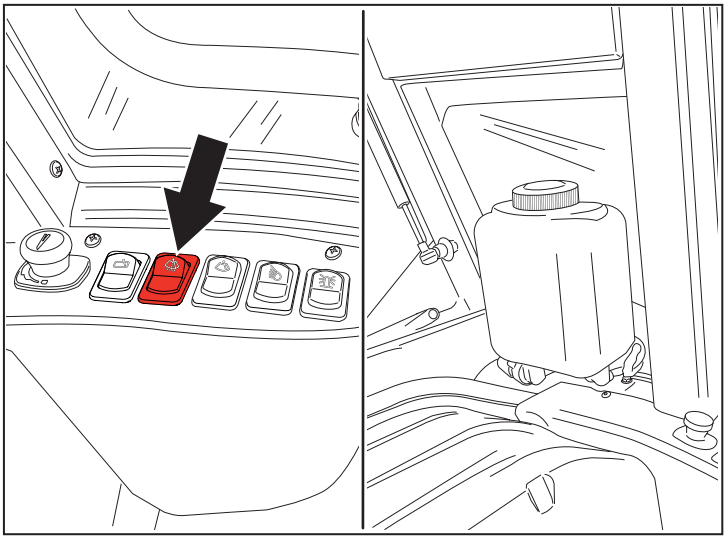

ábra 4.39

4.3.5 Ajtók

Kívülről mindkét ajtót a megfelelő nyomógombot (1) megnyomva , belülről pedig a megfelelő kart megnyomva (2) lehet nyitni.

Az ajtókat lengéscsillapítók tartják nyitva vagy zárva.

A zárnak köszönhetően az ajtók biztonsági kulccsal zárhatók.

GL11 fülke

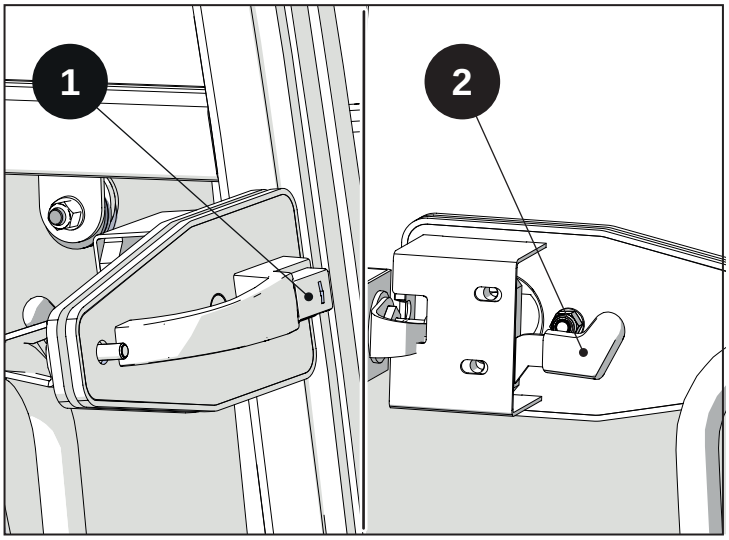

ábra 4.40

SG1/1 fülke

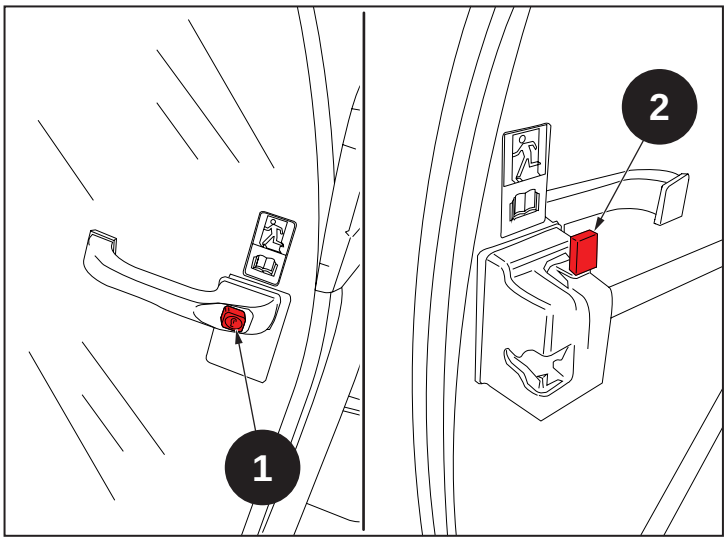

ábra 4.41

4.3.6 Ablakok

Az ablak belülről kinyitható, a kart az óramutató járásával ellentétes irányba forgatva és az ablakot előretolva. Lengéscsillapítók tartják nyitott vagy zárt helyzetben.

GL11 fülke

A - Elülső ablak
B - Hátsó ablak

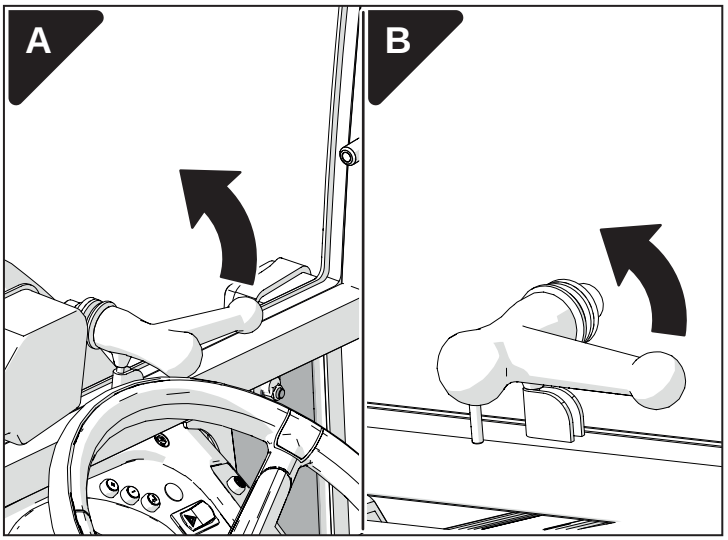

ábra 4.42

SG1/1 fülke

Megjegyzés
Az első üveg fix és nem nyitható.

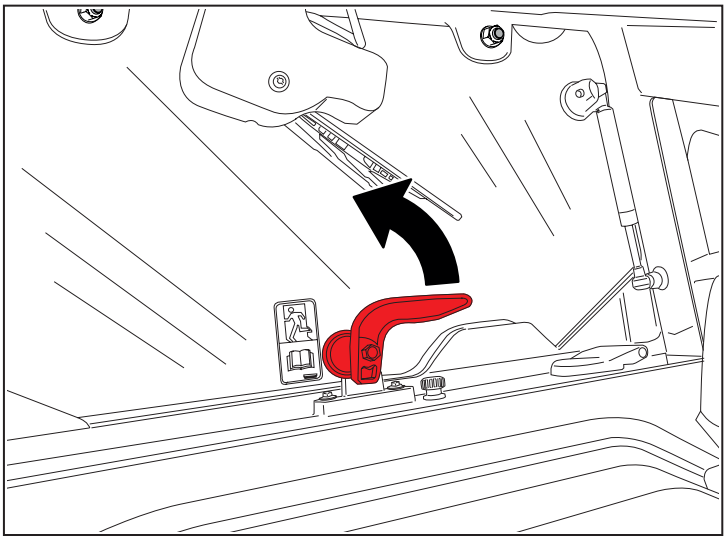

ábra 4.43

4.3.7 Vészkijárat

A vészkijáratok megfelelnek a hátsó ablaknak és a jobb oldali ajtónak.

GL11 fülke

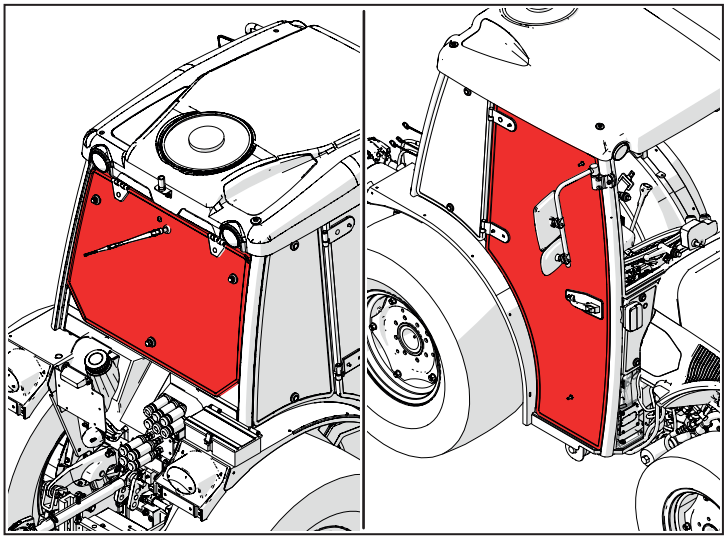

ábra 4.44

SG1/1 fülke

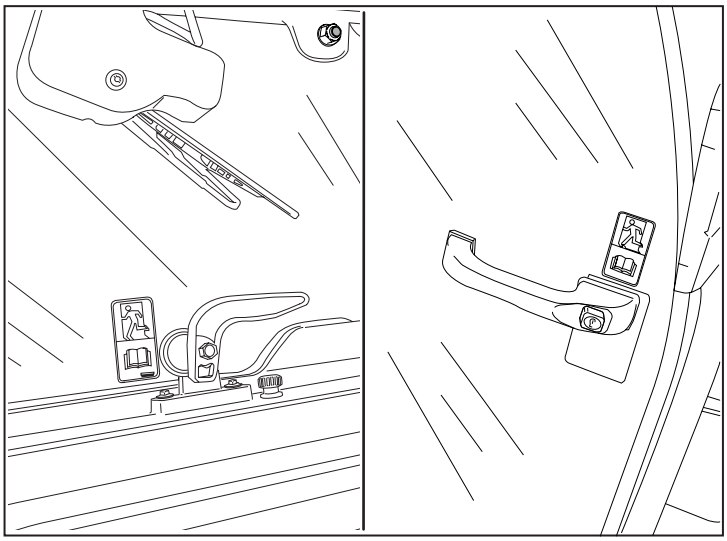

ábra 4.45

4.4 Multifunkciós műszer

Ez a fejezet felsorolja és leírja a multifunkciós műszeren levő információkat, mind a visszajelző fények, analóg kijelzők és a digitális információs kijelző esetében.

Verzió az aktív pótkocsi irányjelző nélküli modellekhez

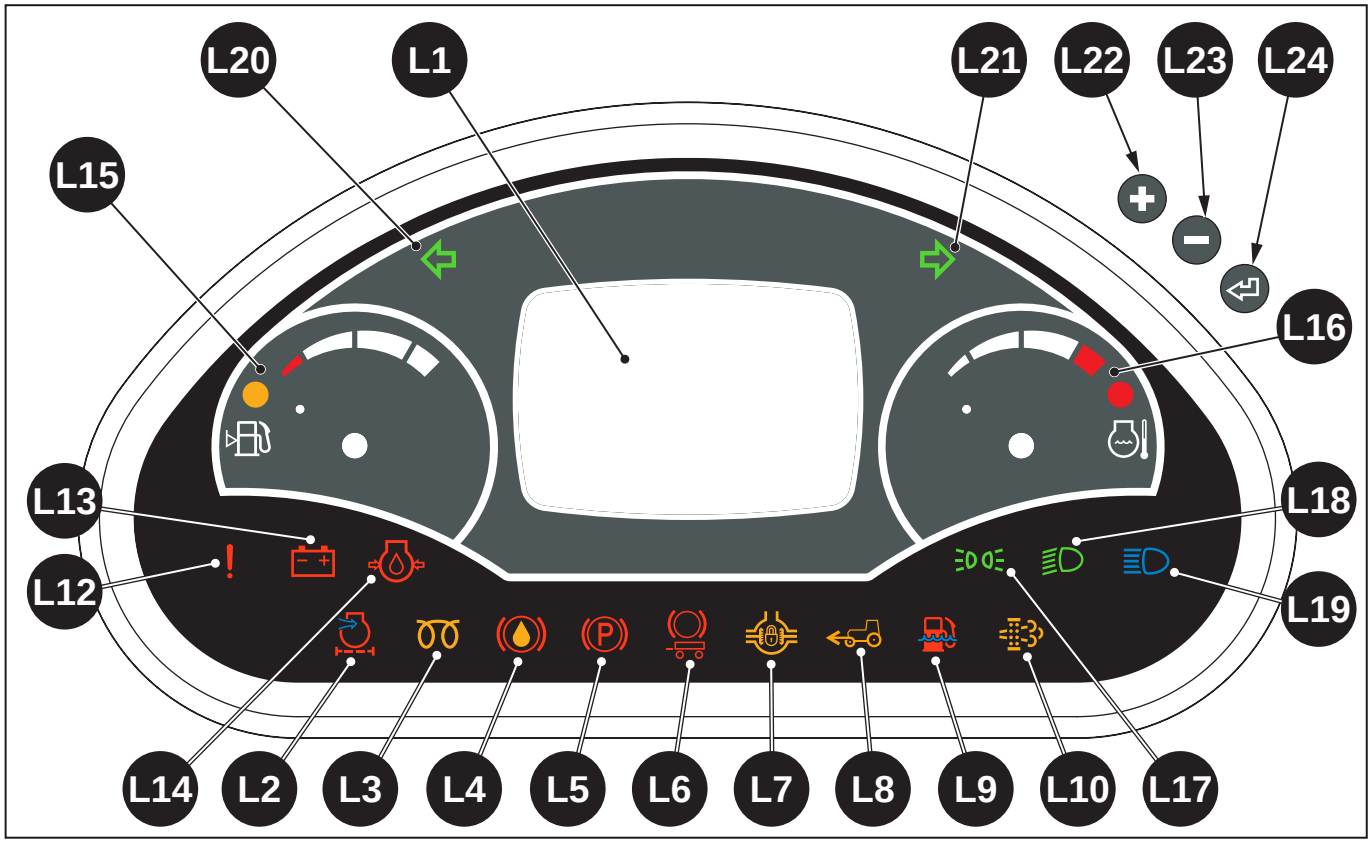

ábra 4.46

Verzió az aktív pótkocsi irányjelzős modellekhez

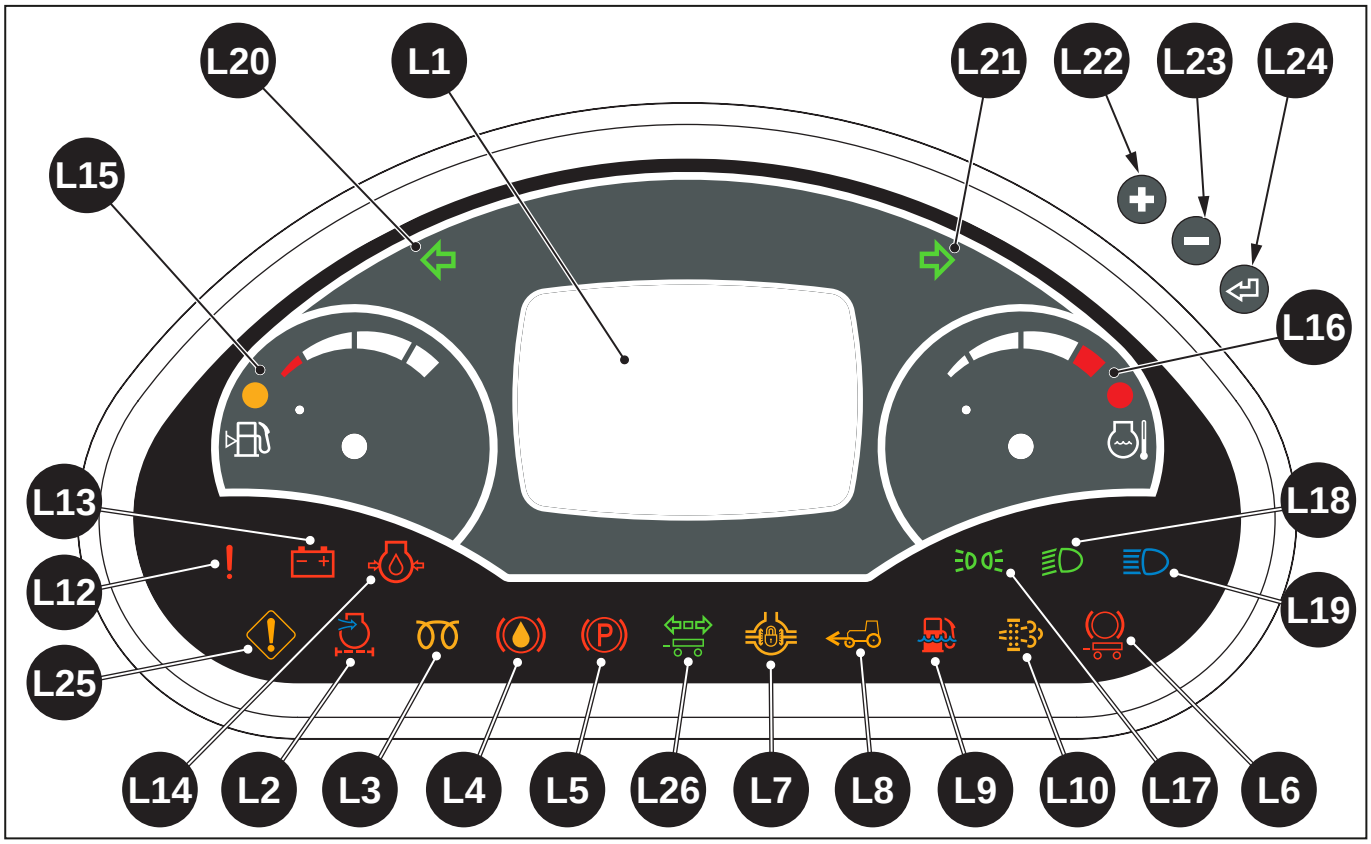

ábra 4.47

L1 - Digitális információs kijelző
L2 - Motor légszűrő eltömődése
L3 - Gyertyák előmelegítése
L4 - Alacsony fékolajszint
L5 - A kézifék be van húzva
L6 - A pótkocsi féknyomásának meghibásodása
L7 - Beiktatott differenciálzár
L8 - 4WD beillesztés
L9 - Víz az üzemanyagban
L10 - DPF visszajelző fény
L12 - Általános riasztás lámpa
L13 - A generátor meghibásodása
L14 - Alacsony motorolaj-nyomás
L15 - Üzemanyagtartalék visszajelző fény
L16 - Motorhőmérséklet figyelmeztetés
L17 - Helyzetjelző lámpák
L18 - Tompított fényszórók
L19 - Fényszórók
L20 - Irányjelző (bal)
L21 - Irányjelző (jobb)
L22 - Gomb +
L23 - Gomb -
L24 - Megerősítés/Enter nyomógomb
L25 - Gépkezelő figyelmeztetés
L26 - Aktív pótkocsi irányjelző

A kijelző felkapcsolásához forgassa el az indítókulcsot az óramutató járásával megegyező irányban. Megjelenik az üdvözlő oldal.

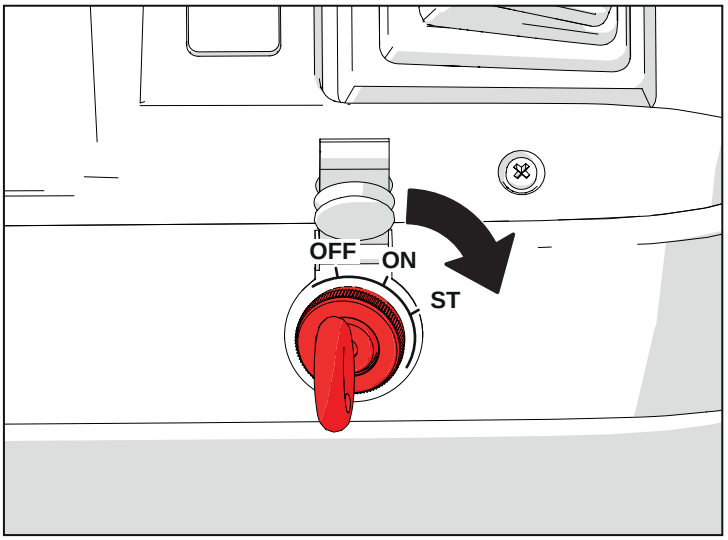

ábra 4.48

A kijelző funkciói közti navigáláshoz:
- L22 - Gomb előre
- L23 - Vissza gomb
- L24 - Megerősítő nyomógomb

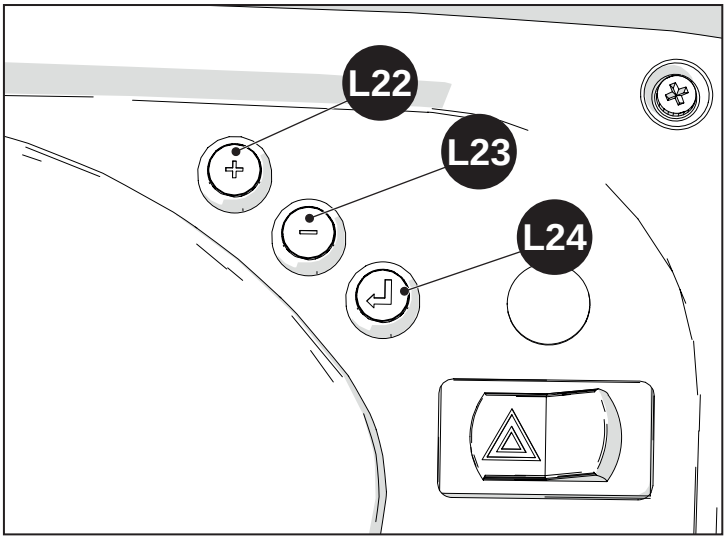

ábra 4.49

Riasztási fényjelzés és hangjelzés

Amikor a rendszer hibát észlel, felkapcsolódik a műszerfalon lévő figyelmeztető lámpa (L12), amit egy hangjelzés kísér.

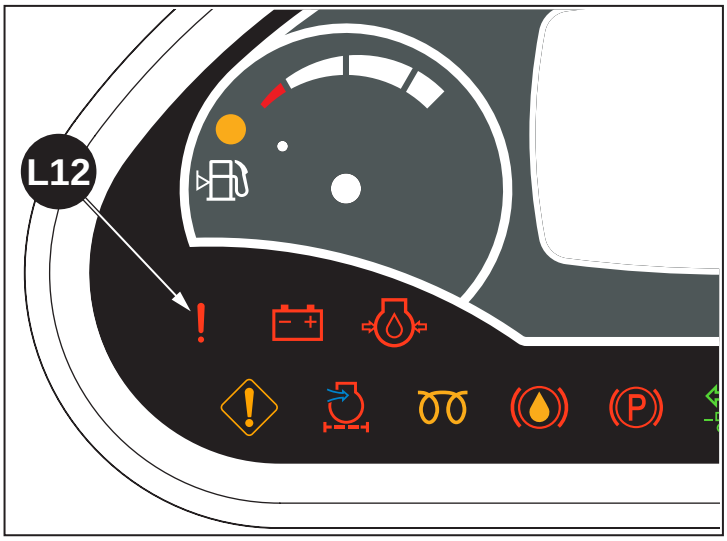

ábra 4.50

Az alábbi táblázat azt jelzi, hogy mely helyzetekben kapcsol be a visszajelző fény (L12) és a hangjelzés; akkor kapcsolnak ki, amikor a körülmények rendeződnek.

Állapot	Led	Hangjelzés
Motorvezérlő-központ CAN BUS kapcsolat nincs	felkapcsolva	felkapcsolva
Motorhiba	felkapcsolva	felkapcsolva
Motor riasztás	felkapcsolva	felkapcsolva
Gépkezelő jelen van, rögzítőfék kikapcsolva	felkapcsolva	felkapcsolva 15 másodpercre
Járművezérlő egység meghibásodása	felkapcsolva	felkapcsolva
A részecske-szűrő eltömődése	felkapcsolva	felkapcsolva
A motor indításához szükséges művelet	kikapcsolva	egy impulzus
Karbantartásra van szükség	kikapcsolva	egy impulzus

4.4.1 Üdvözlő képernyőoldal

Amikor a műszerfal bekapcsol, a Goldoni logó 2,5 másodpercre megjelenik.

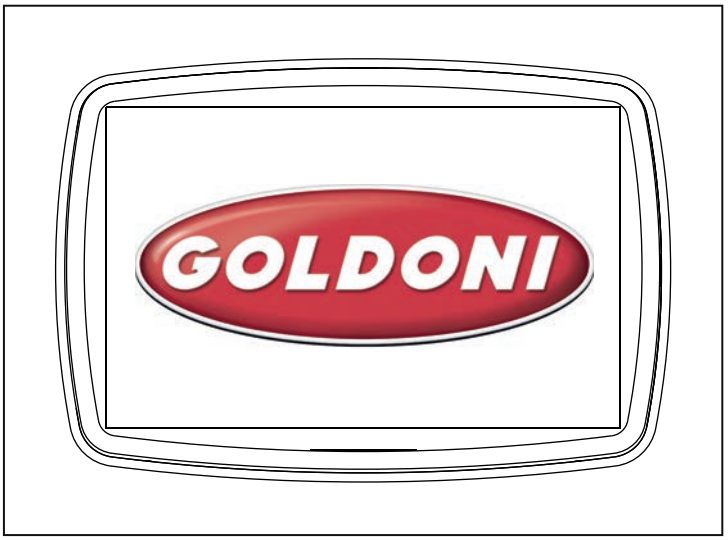

ábra 4.51

A következő 2,5 másodperc alatt az alábbi képernyőoldal jelenik meg:

(A) - Munkaóra. Ezen a területen a műszerfal mutatja az aktuális munkaórákat.

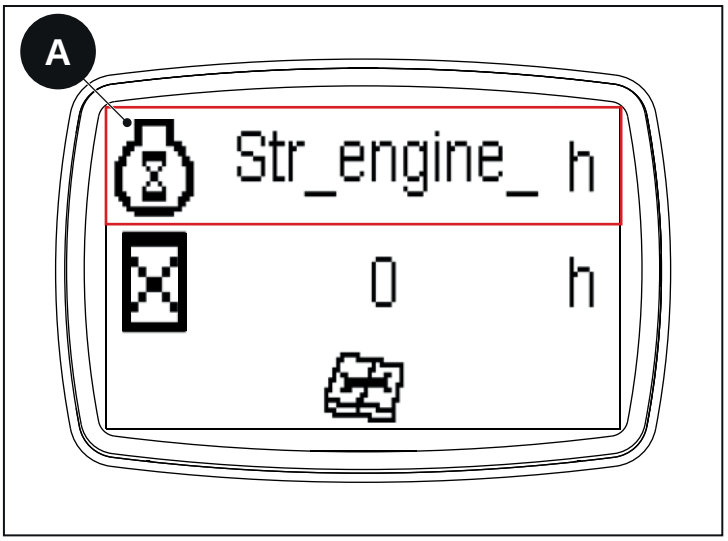

ábra 4.52

(B) - A szervizhez hátralevő órák. Ebben a mezőben a műszerfal a fennmaradó órákat mutatja a következő szerviz intervallumig.

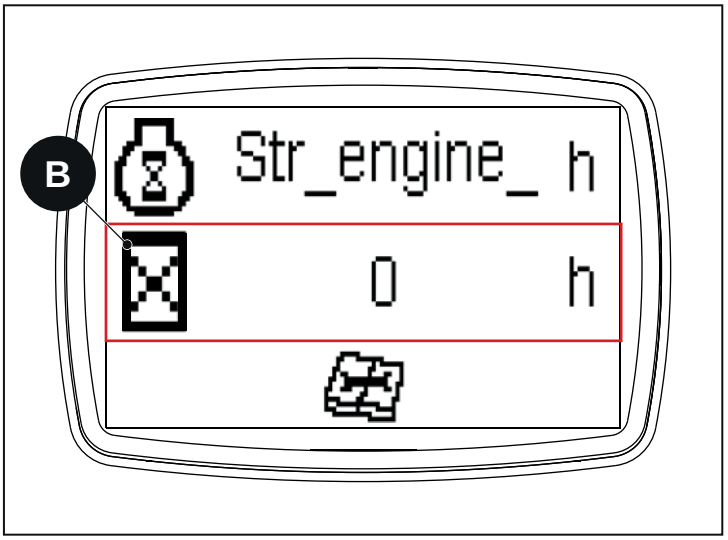

ábra 4.53

(C) - Karbantartási visszajelző fény. Ebben a mezőben a műszerfal, amikor szükséges, megmutatja a karbantartási beavatkozás kérésének visszajelző fényét, amit hangjelzés kísér. Ez a figyelmeztető lámpa már nem látható, ha a megtörtént karbantartás után a diagnosztikai eszköz megfelelő CAN-üzenetével visszaállítja a körülményt.

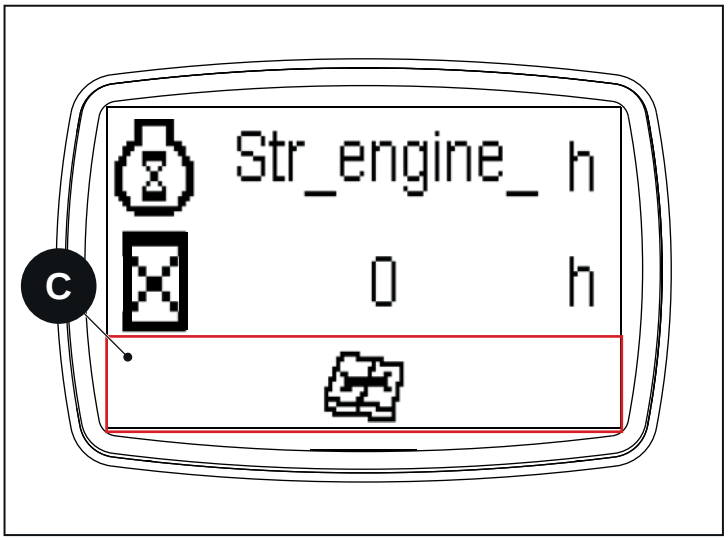

ábra 4.54

Az üdvözlőképernyő 5 másodpercre megjelenik, ez idő alatt a mérőeszközök mutatói a skála alján lévő pihenő helyzetből a skála végéig mozdulnak, miközben a ledek mind egyszerre világítanak, majd kikapcsolnak, és adott esetben azonnal látható, ha valami hibásan működik.

Megjegyzés
Hibás működés esetén bekapcsolnak a led-es visszajelző fények, amelyek azonosítják.

4.4.2 Fő képernyő

A következő információk jelennek meg a fő képernyőn:

(A) - Járműsebesség

Ez a mező a km/h-ban vagy mph-ban kifejezett sebességet tizedes pontossággal mutatja.

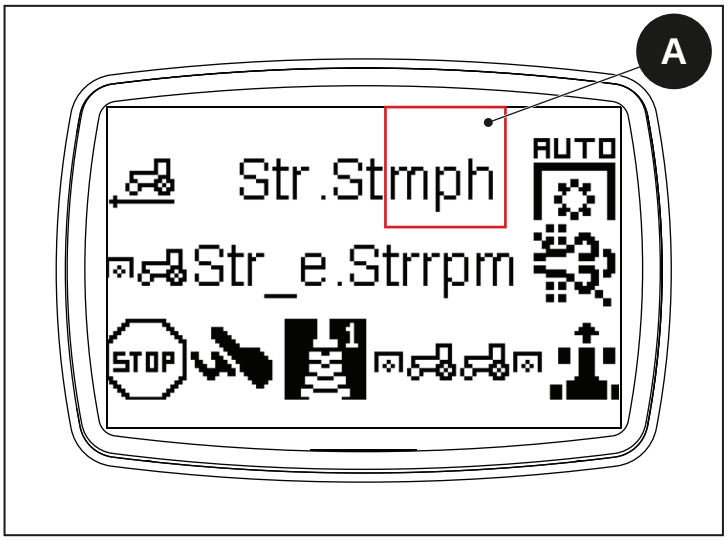

ábra 4.55

(B) - Motorfordulatszám / TLT fordulatszám.

A (B) mezőben megjelenik a motorfordulatszám, a referencia ikon és a megfelelő mértékegység.

A motor fordulatszámára vonatkozó információk alapértelmezés szerint jelennek meg. Az Enter gomb hosszú megnyomásával (L24, az ábrán látható 4.46) ha el van indítva, a hátsó TLT fordulatszám megjelenik a kapcsolódó ikonnal. Ha hosszabb ideig megnyomja az enter gombot, ha el van indítva, az elülső TLT fordulatszám megjelenik a kapcsolódó ikonnal.

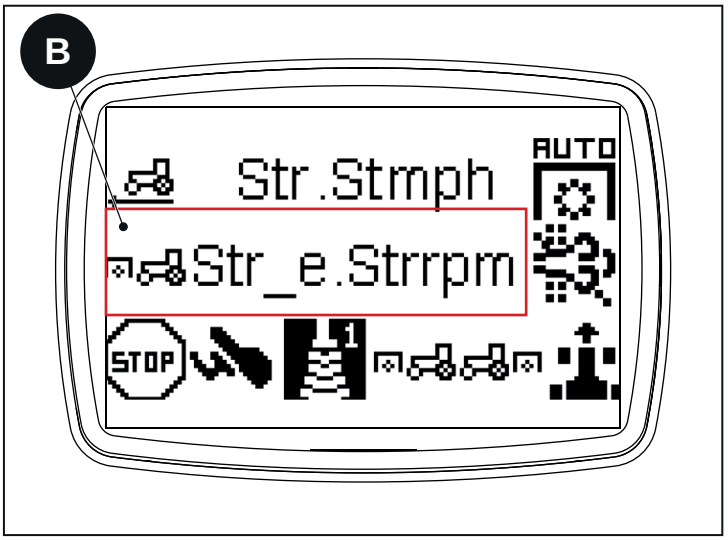

ábra 4.56

(C) - Aktív hibatípus

Ebben a helyzetben megjelenik az aktív hiba ikon. Lásd az alábbi táblázatot a megjelenített ikonok leírásához.

Ikon	Leírás
STOP	Az ikon megjelenítését folyamatos hangjelzés kíséri. KAPCSOLJA KI AZONNAL A MOTORT. LÉPJEN KAPCSOLATBA A GOLDONI SZAKSZERVIZZEL.
	Az ikon megjelenítését szaggatott hangjelzés kíséri. Nem szükséges kikapcsolni a motort, de a hibát okozó probléma diagnózisát mindenképpen el kell végezni. LÉPJEN KAPCSOLATBA A GOLDONI SZAKSZERVIZZEL.

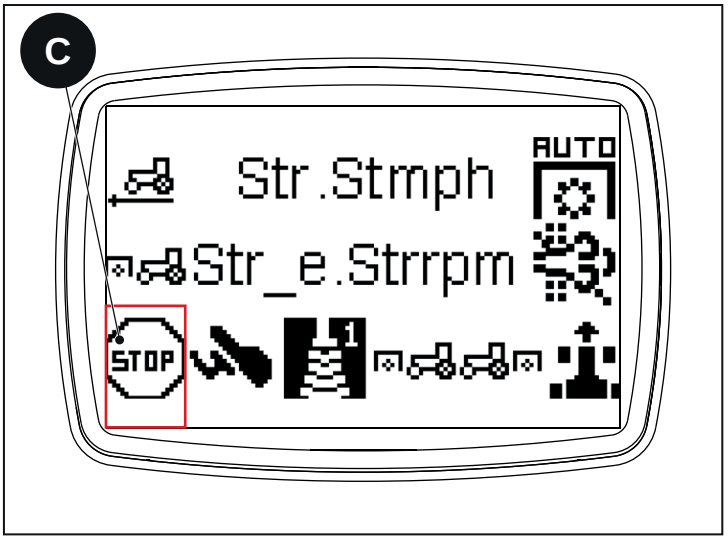

ábra 4.57

(J) - Indító reteszelés

Ebben a fejezetben felsoroljuk és leírjuk a traktorra alkalmazott azon biztonsági intézkedéseket, melyek garantálni tudják a minimális biztonsági feltételeket az indítás során.

Indításkor a kijelzőn megjelennek azok a műveletek, melyeket a traktor biztonságos indításához végre kell hajtani.

Megjegyzés
A traktor a biztonsági műveletek végrehajtása nélkül nem indítható el.

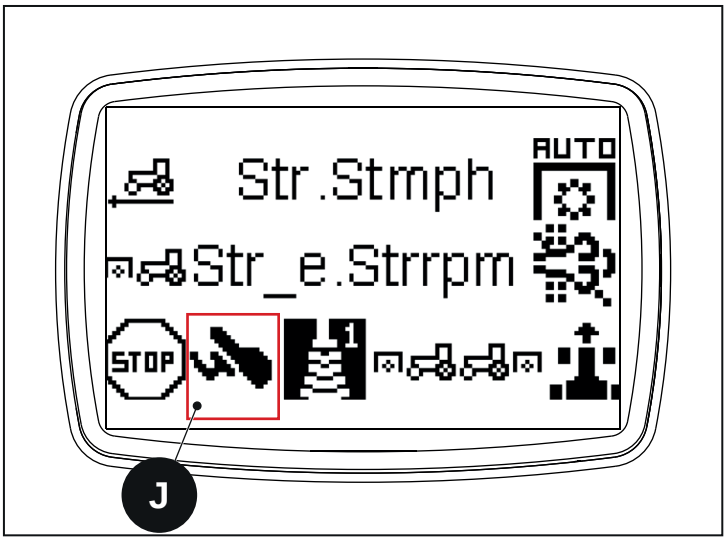

ábra 4.58

Funkció	A kijelzőn megjelenő ikon	Ikon leírása	A traktor viselkedése	Megoldás
„Kezelő az ülésben” kapcsoló		Az ikon azt jelzi, hogy a traktor indítása alatt a kezelőnek az ülésben kell ülnie	Amennyiben a rendszer nem érzékeli a kezelő jelenlétét az ülésben, a műszerfal kijelzőjén megjelenik az ikon, amit egy hangjelzés követ. A traktor nem indítható el	Üljön be az ülésbe, hogy el tudja indítani a traktort
Irányváltó kar állásának érzékelője	N	Az ikon azt jelzi, hogy az irányváltó karját üresbe (N) kell tenni	Amennyiben a rendszer nem érzékeli, hogy az irányváltó karja üresben (N) van, a műszerfal kijelzőjén megjelenik az ikon, amit egy hangjelzés követ. A traktor nem indítható el	Tegye az irányváltó karját üresbe (N)
Első és hátsó TLT kapcsolás érzékelő		Az ikon azt jelzi, hogy az első és a hátsó TLT-t nem szabad bekapcsolni	Amennyiben a rendszer azt érzékeli, hogy az első vagy hátsó TLT be van kapcsolva, a műszerfal kijelzőjén megjelenik az ikon, amit egy hangjelzés követ. A traktor nem indítható el	Kapcsolja ki az elülső TLT-t és állítsa be a hátsó TLT-t semleges vagy szinkronizált üzemmódban
Parkolófék-kapcsolási érzékelő	P	Az ikon azt jelzi, hogy a parkolóféket be kell kapcsolni	Amennyiben a rendszer azt érzékeli, hogy parkolófék nincs bekapcsolva, a műszerfal kijelzőjén megjelenik az ikon, amit egy hangjelzés követ. A traktor nem indítható el	Kapcsolja be a parkolóféket
Kuplungpedál-lenyomás érzékelő		Az ikon azt jelzi, hogy a kuplungpedált le kell nyomni	Amennyiben a rendszer azt érzékeli, hogy kuplungpedál nincs lenyomva, a műszerfal kijelzőjén megjelenik az ikon, amit egy hangjelzés követ. A traktor nem indítható el	Nyomja le a kuplungpedált

(D) - Elektromos hidraulikus elosztók (ha vannak)

A mezőben (D) az elektrohidraulikus elosztók állapota látható. Az alábbiakban a látható ábrák:

Ikon	Leírás
	Az 1. elosztó kiválasztva/rákapcsolva
	Az 2. elosztó kiválasztva/rákapcsolva
	Az 3. elosztó kiválasztva/rákapcsolva
	Az 4. elosztó kiválasztva/rákapcsolva
	Az 5. elosztó kiválasztva/rákapcsolva
	Az 6. elosztó kiválasztva
	Kiválasztott 1. elosztó kiválasztva és úszó/blokkoló üzemmódban

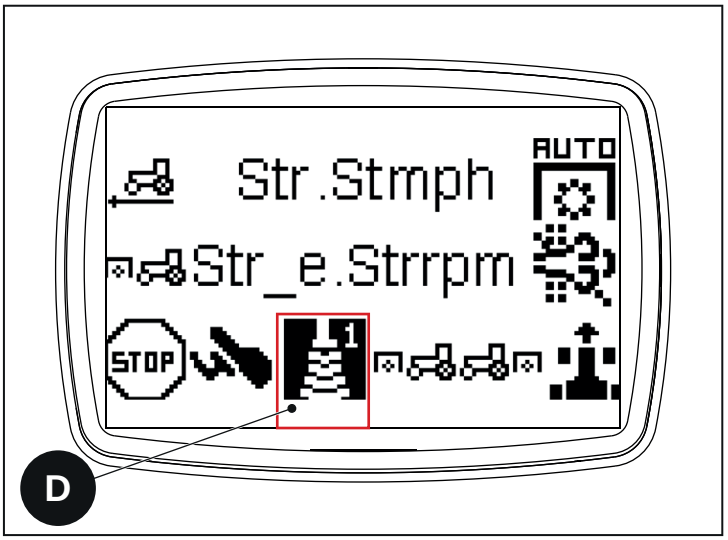

ábra 4.59

(E) - Bekapcsolt elülső TLT

Ebben a helyzetben megjelenik az elülső TLT állapota. Lásd az alábbi táblázatot a megjelenített ikonok leírásához.

Ikon	Leírás
	Bekapcsolt elülső TLT

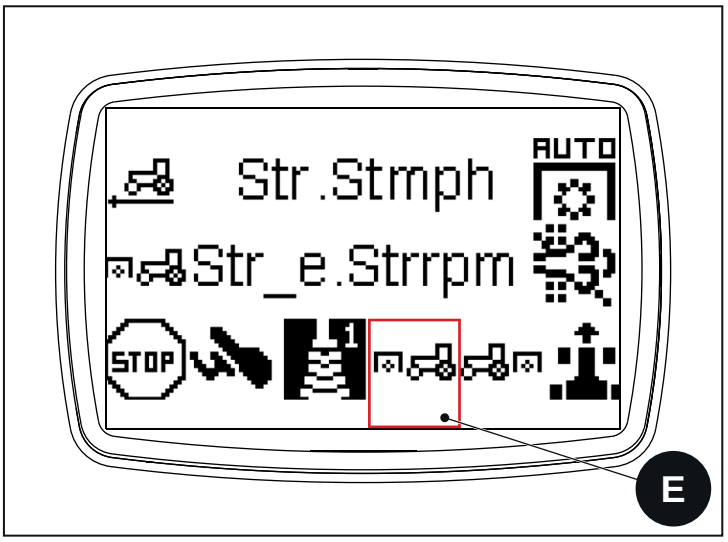

ábra 4.60

(F) - A hátsó TLT be van kapcsolva

Ebben a helyzetben megjelenik a hátsó TLT állapota. Lásd az alábbi táblázatot a megjelenített ikonok leírásához.

Ikon	Leírás
540	Hátsó TLT 540-es sebességen
540E	Hátsó TLT 540E-es sebességen

Amikor a hátsó TLT ki van kapcsolva, megjelenik az ikon (F1).

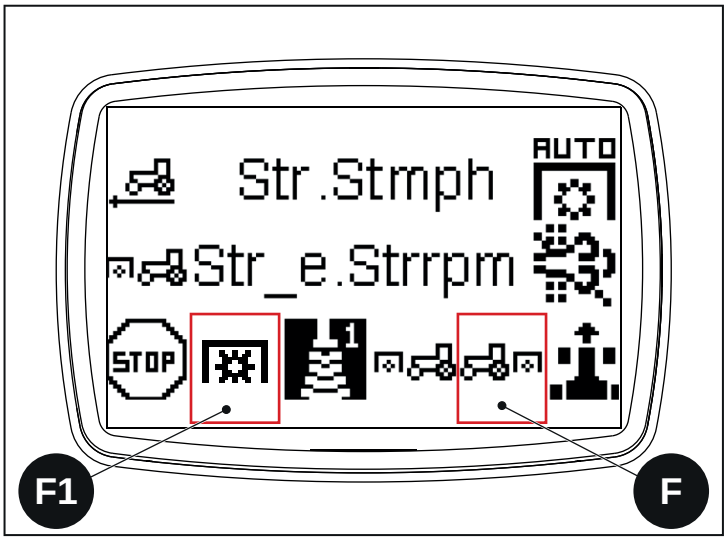

ábra 4.61

(G) - Irányváltó

Ebben a helyzetben megjelenik az irányváltó állapota. Lásd az alábbi táblázatot a megjelenített ikonok leírásához.

Ikon	Leírás
N	Irányváltó Semleges állásban
	Irányváltó Előremenet állásban
	Irányváltó Hátramenet állásban

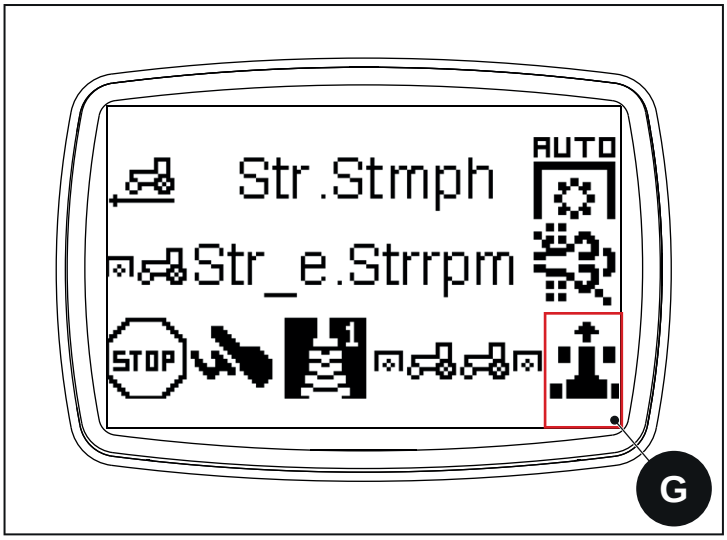

ábra 4.62

(H) - TLT. Auto Mode

Ebben a helyzetben megjelenik a TLT Auto Üzemmód állapota. Lásd az alábbi táblázatot a megjelenített ikonok leírásához.

Ikon	Leírás
AUTO	TLT. Aktív AUTO Mode

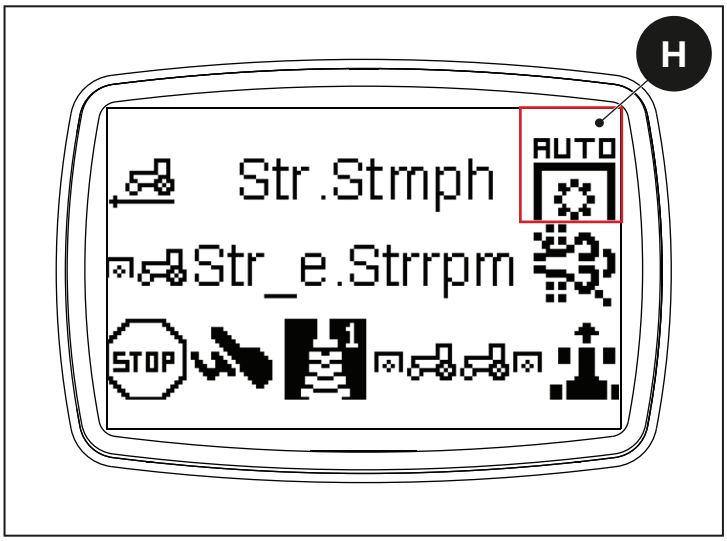

ábra 4.63

(I) - Aktív vagy tiltott regenerálás

Ebben a helyzetben megjelenik a regenerálás állapota. Lásd az alábbi táblázatot a megjelenített ikonok leírásához.

Ikon	Leírás
	Gátolt regenerálás
	Aktív regenerálás

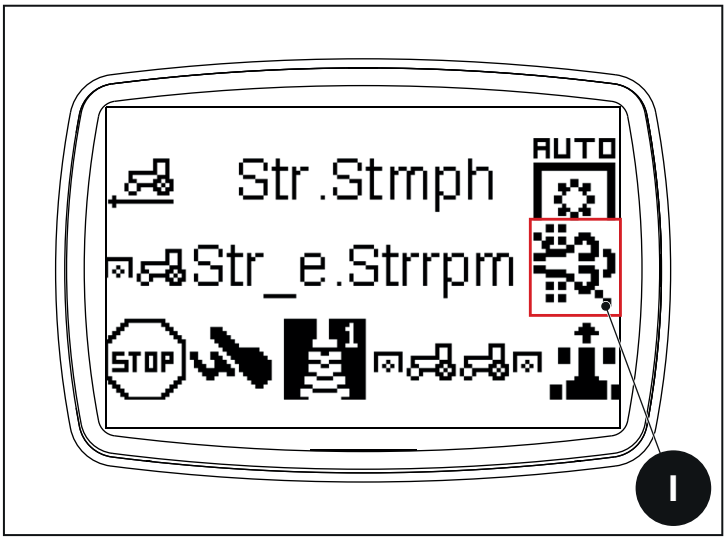

ábra 4.64

(M) - Mértékegység

A műszerfalra "+" és "-" gombokat egyszerre, hosszan megnyomva a mértékegység km/h-ról mph-ra módosítható, és fordítva. A választás a következő kulcsciklusban is megmarad.

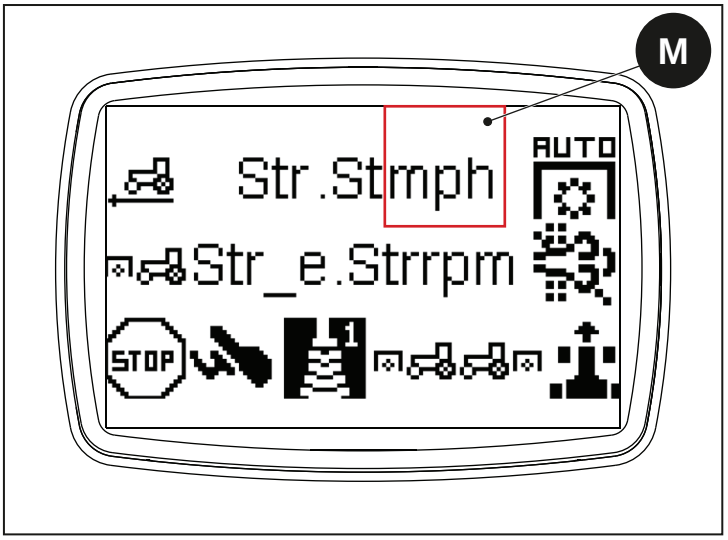

ábra 4.65

4.4.3 Információs képernyőoldal

Az információs képernyőoldalon a következő információk jelennek meg:

(A) - Munkaóra

Ebben a helyzetben megjelennek a dolgozott órák.

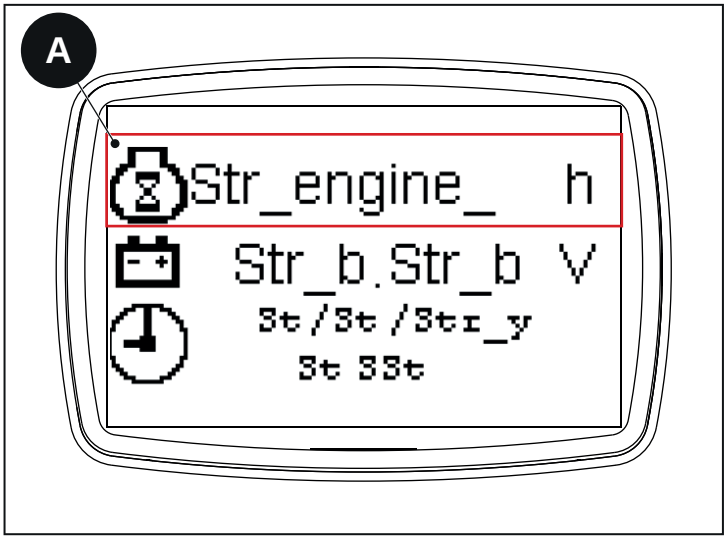

ábra 4.66

(B) - Akkumulátor információk

Ebben a helyzetben megjelenik az akkumulátoron észlelt feszültség értéke.

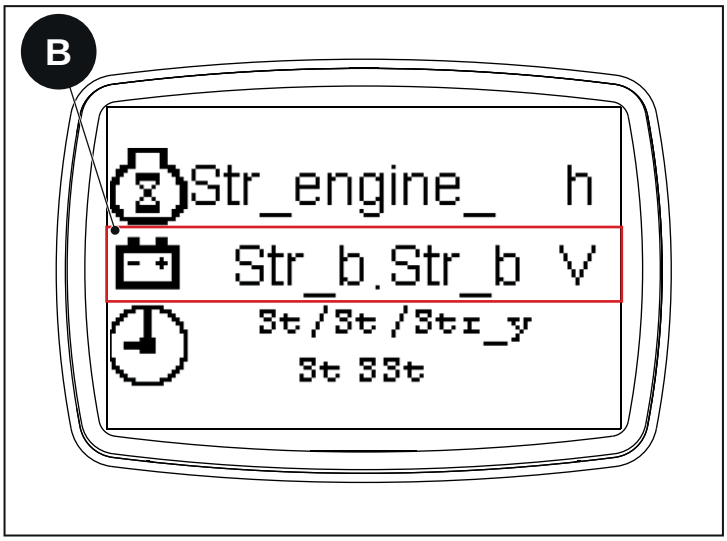

ábra 4.67

(C) - Dátum és idő

Ebben a helyzetben a dátum és az idő "dd/mm/yyyy hh:mm" formátumban jelenik meg

- dd - nap
- mm - hónap
- yyyy - Év
- hh - Óra
- mm - perc

A mező megváltoztatásához tartsa lenyomva az Enter billentyűt, amíg a nap mező (dd) villogni nem kezd. Nyomja meg a + és - gombokat a mező megváltoztatásához. Az Enter gombbal mentse el a beállított adatokat, és lépjen tovább a következő mezők módosításához.

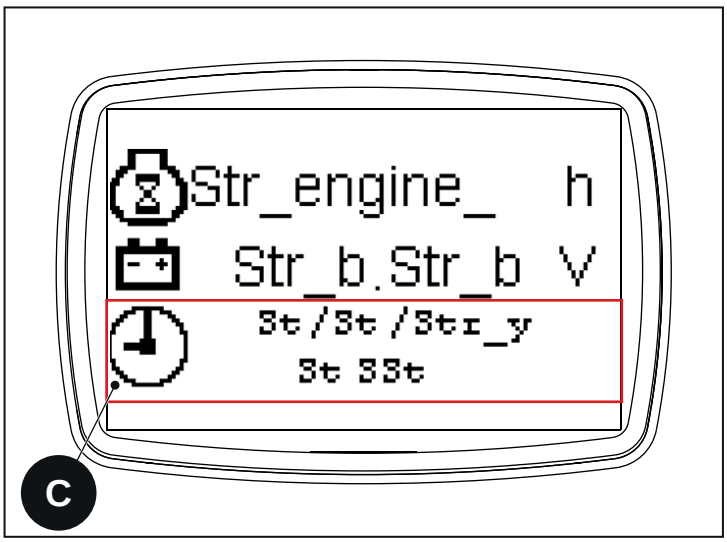

ábra 4.68

4.4.4 Diagnosztikai képernyőoldal

A traktor diagnosztikai rendszerének eléréséhez csatlakoztassa a diagnosztikai eszközt a műszerfal bal első oldalán található OBD porthoz.

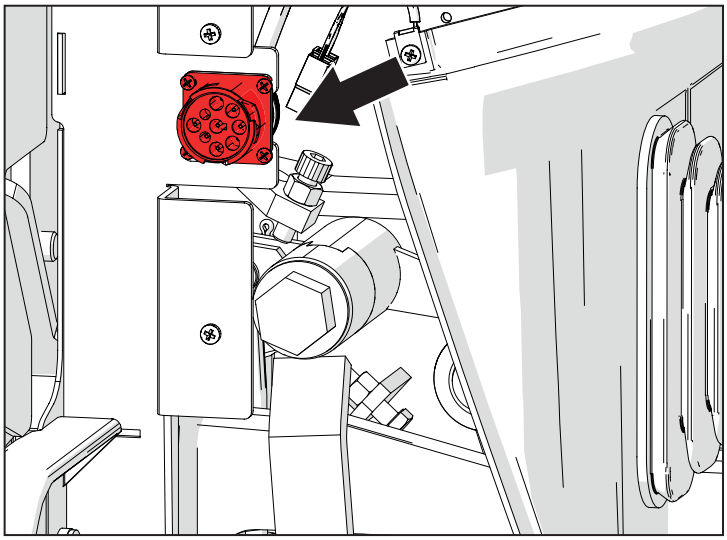

ábra 4.69

Ez a képernyő megjeleníti a traktor diagnosztikai rendszere által automatikusan jelzett aktív hibákat.

Minden hibakód 2 tényező alapján van azonosítva:

- (A) - A hiba zónát azonosító ikon (TLT, VCU, Általános Hiba, ...);
- (B) - A hibát azonosító négyjegyű kód.

Ha a traktornak több mint 6 aktív hibája van, a legsúlyosabb hibák jelennek meg.

Ha ugyanolyan súlyú hibák fordulnak elő , a kronologikus sorrendben újabbak lesznek láthatóak.

Megjegyzés

Ez a képernyő csak akkor jelenik meg, ha vannak aktív hibák.

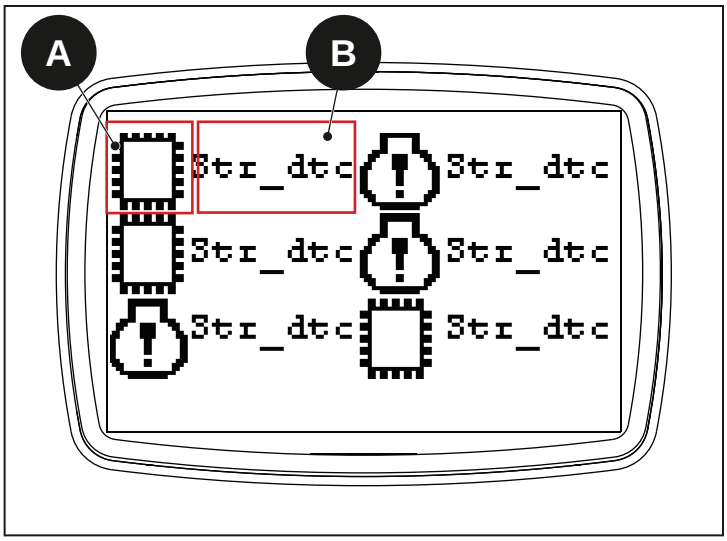

ábra 4.70

4.4.5 BUS OFF képernyőoldal

Ez a képernyőoldal akkor jelenik meg, ha az elektronikus vezérlőegységekről történő kommunikáció hiányzik. Megjelenik a vezérlőegység ikonja, amely nem kommunikál (A) a STOP (B) ikonnal együtt. Egy folyamatos hangjelzés aktiválódik.

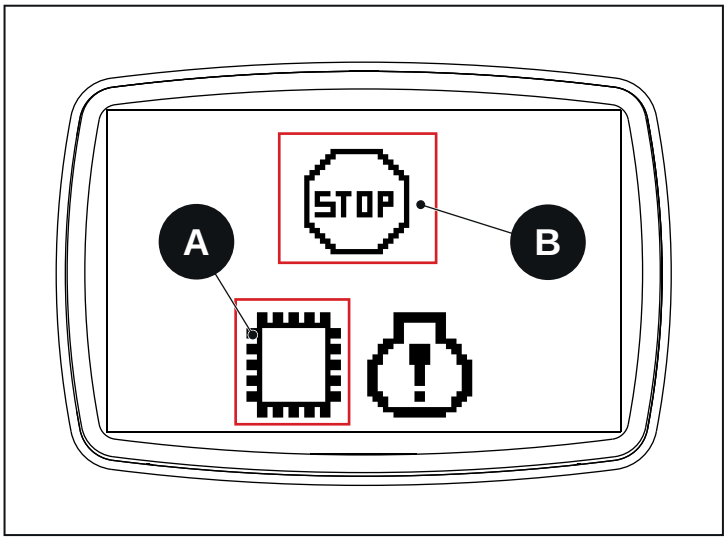

ábra 4.71

4.5 Világítások

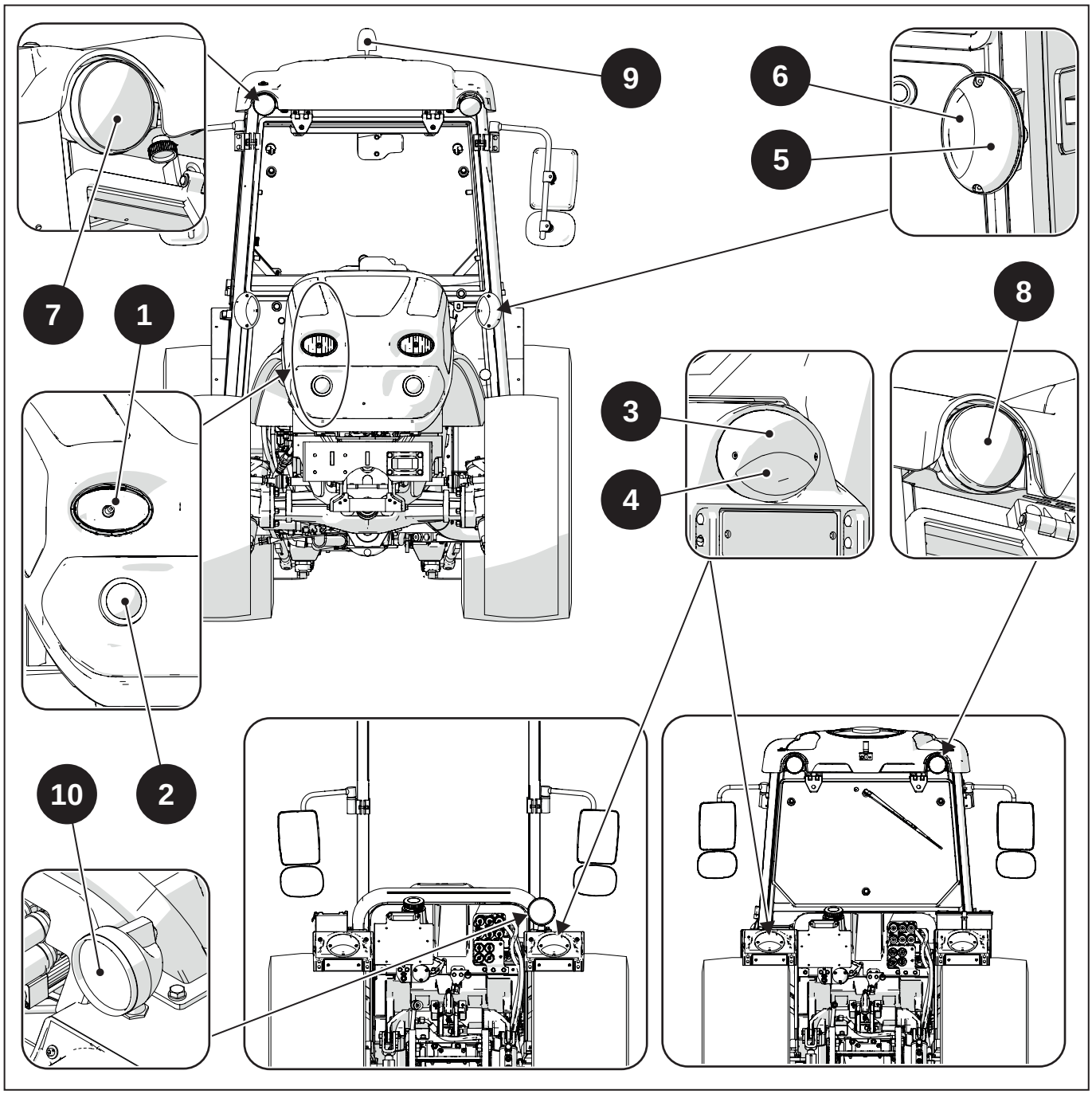

ábra 4.72

1 - Tompított fényszórók
2 - Fényszórók
3 - Hátsó irányjelző
4 - Hátsó féklámpa és helyzetjelző
5 - Első irányjelző
6 - Első helyzetjelző lámpa
7 - Első fülke reflektor
8 - Hátsó fülke reflektor
9 - Forgólámpa
10 - Állítható hátsó munkafény (Roll-bar változat)

4.5.1 Helyzetjelző lámpák, fényszórók és tompított fényszórók

A helyzetjelzők felkapcsolásához a világítás választókapcsolóját állítsa (0) állásba.

A jobb és bal helyzetjelzők felkapcsolásához a világítás választókapcsolóját állítsa (1) állásba.

A tompított fényszórók felkapcsolásához a világítás választókapcsolóját állítsa (2) állásba.

Mozgassa a világítás választókapcsoló kart előre, hogy bekapcsolja a távolsági fényszórókat, és a távolsági fényszórók jelzőfénye világítani kezd a műszerfalon.

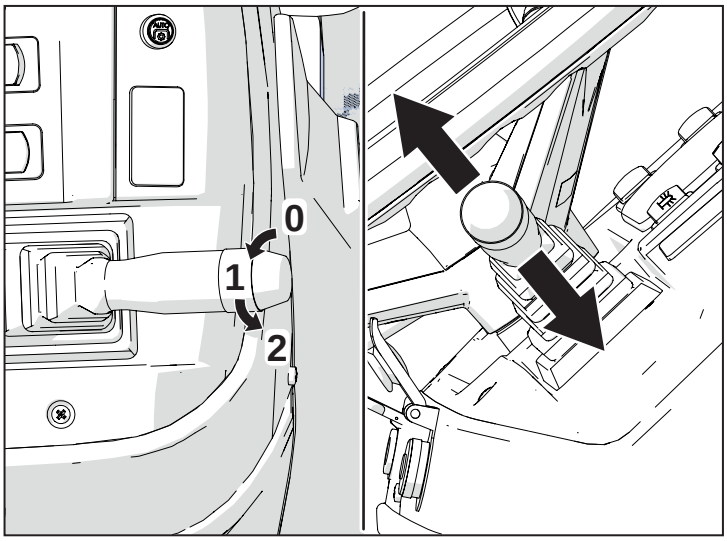

ábra 4.73

4.5.2 Irányjelzők

Mozgassa a világítás választókapcsolóját lefelé a bal irányjelző működtetéséhez. Mozgassa a kart felfelé a jobb irányjelző működtetéséhez. A működtetett irányjelző jelzőlámpája villogni kezd a műszerfalon.

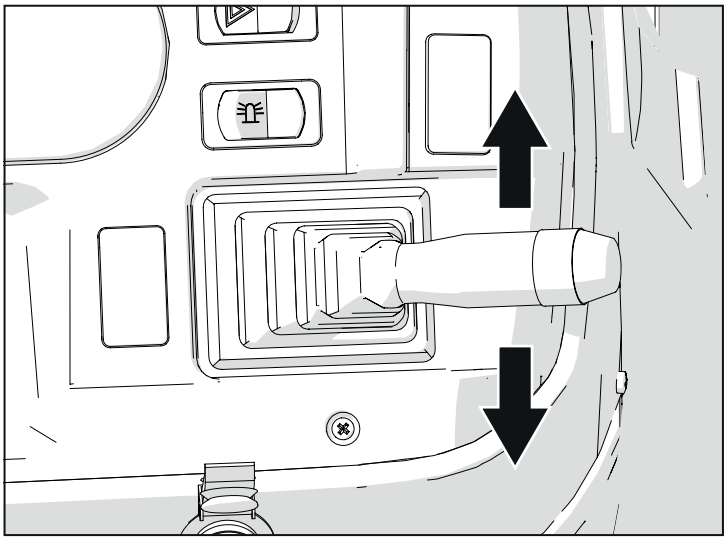

ábra 4.74

4.5.3 Vészvilágítás

A vészvilágítás kapcsolója a vészvilágítás működtetésére szolgál. Lenyomásával egyszerre villognak az irányjelzők. Ha újra lenyomja, az irányjelzők villogása megszűnik.

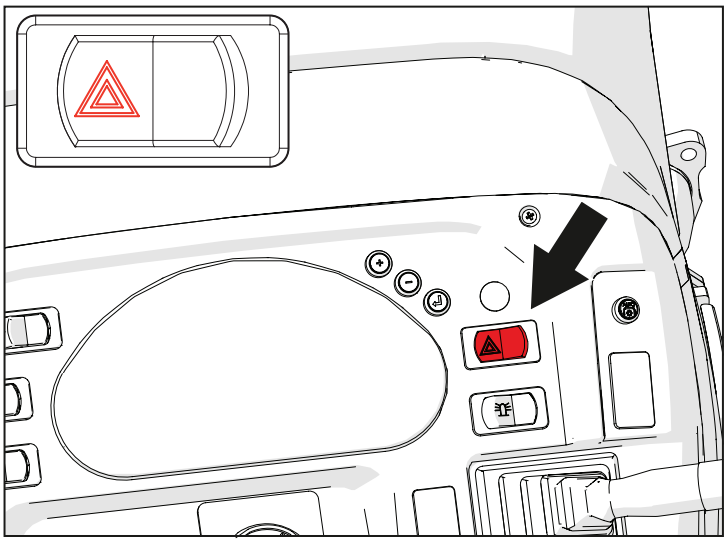

ábra 4.75

4.5.4 Munkalámpák

A munkareflektorok állíthatóak, így a fénynyaláb a legmegfelelőbb irányba irányítható az elvégzendő munka alapján.

A reflektorok beiktatásához nyomja meg a megfelelő kapcsolókat. Működik az indítókulccsal gyújtási pozícióban.

ROPS

1 - Projektor kapcsoló

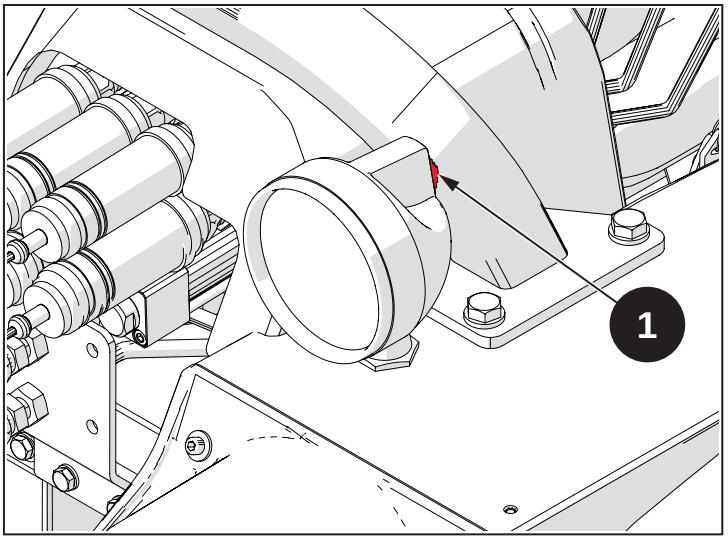

ábra 4.76

GL11 fülke

1 - Elülső reflektorok kapcsoló
2 - Hátsó reflektorok kapcsoló

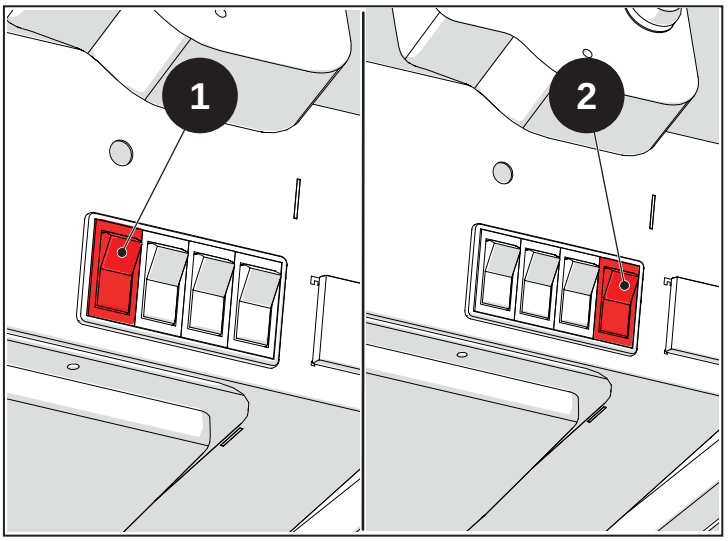

ábra 4.77

SG1/1 fülke

1 - Hátsó reflektorok kapcsoló

Megjegyzés
Az SG1/1 vezetőfülke nem rendelkezik első fényszórókkal.

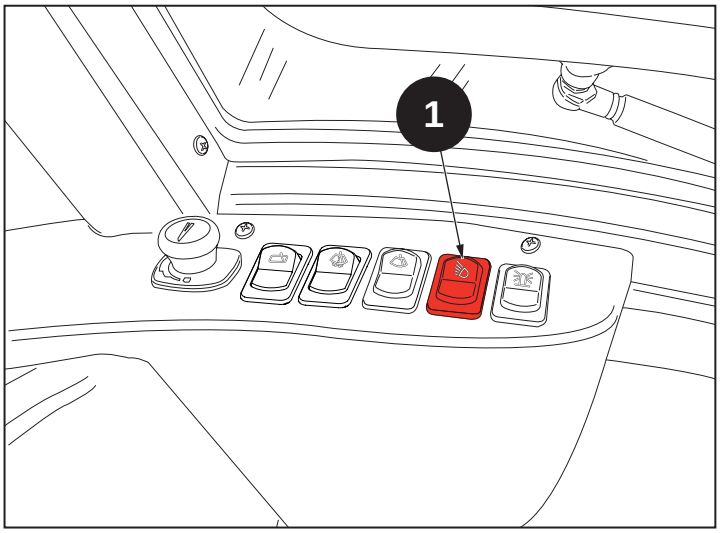

ábra 4.78

4.5.5 Forgólámpa

Nyomja meg a gombot (1) a forgólámpa felkapcsolásához.

A - Roll-Bar
B - GL11 fülke
C - SG1/1 fülke

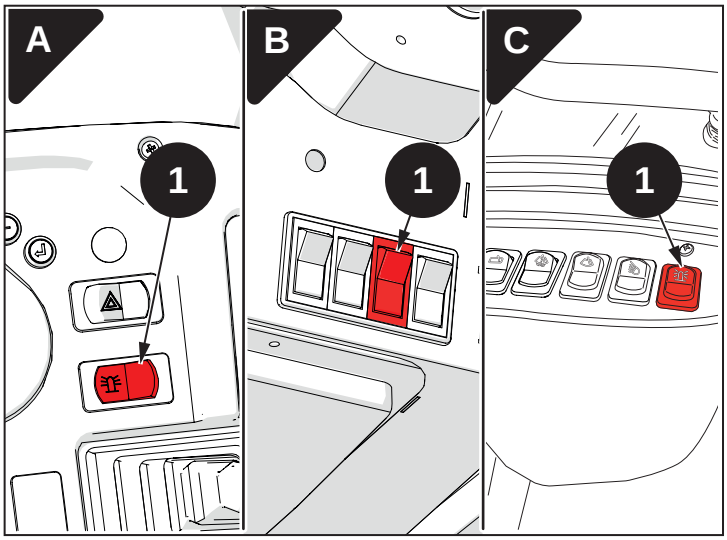

ábra 4.79

4.5.6 Belső lámpa és fülke kapcsoló

Nyomja meg a jelzett kapcsolót a belső lámpa bekapcsolásához.

Megjegyzés

Az akkumulátor áramot szolgáltat a belső lámpának, tehát nem szükséges elforgatni az indítókulcsot a belső lámpa felkapcsolásához.

A - GL11 fülke
B - SG1/1 fülke

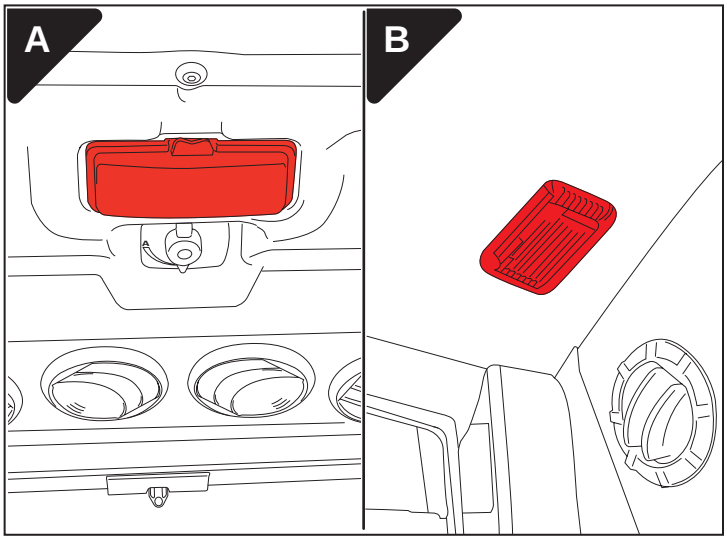

ábra 4.80

4.6 Légkondicionáló berendezés

4.6.1 Légkondicionáló berendezés vezérlői

A légkondicionáló vezérlőpanelje az alábbiakból áll:

1 - szellőzésszabályozó gomb (elektromos ventilátor)
2 - fűtés gomb
3 - légkondicionáló kapcsoló (hideg levegő szabályozás)

A fülkébe bevezetett levegő mennyiségének megváltoztatásához állítson az elektromos ventilátor három sebességén (1).

A gomb (2) segítségével beállíthatja a forró levegő hőmérsékletét. Fordítsa el a gombot (2) a hőmérséklet beállításához, az óramutató járásával megegyező irányba forgatva (egészen jobbra), elérhető a fülke maximális fűtése. Elforgatva (egészen balra) a meleg levegő keringése a fülkében megszakad. A páramentesítő funkcióhoz kapcsolja be a légkondicionálót is.

A gomb (3) segítségével beállíthatja a hideg levegő hőmérsékletét. Fordítsa el a gombot (3) a hőmérséklet beállításához, az óramutató járásával megegyező irányba forgatva (egészen jobbra), elérhető a fülke maximális hűtése. Elforgatva (egészen balra) a hideg levegő keringése a fülkében megszakad. A légkondicionáló maximális hatékonysága érdekében győződjön meg róla, hogy a fűtés zárva van.

GL11 fülke

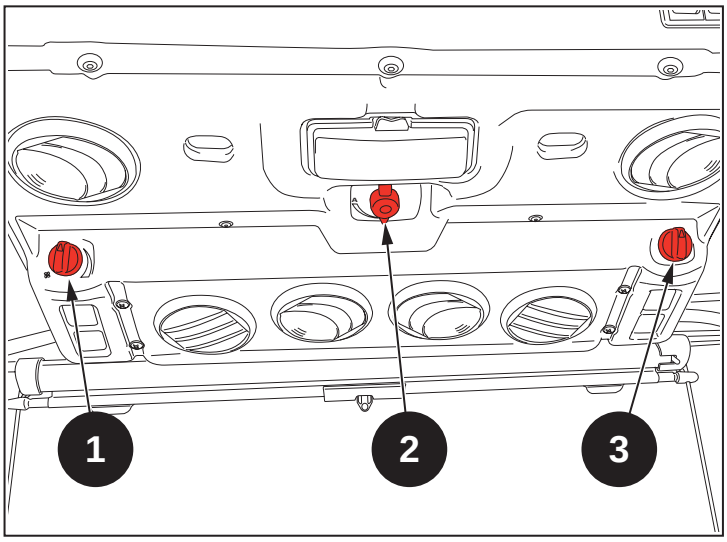

ábra 4.81

SG1/1 fülke

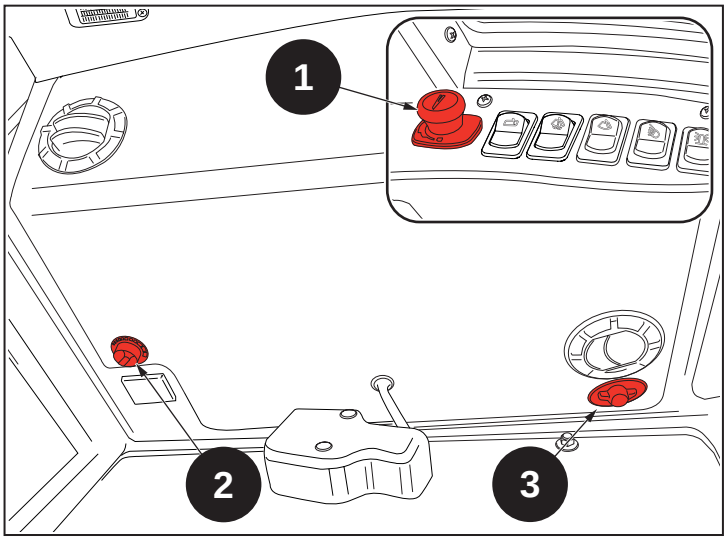

ábra 4.82

Megjegyzés

Amikor a légkondicionáló vagy a fűtés ventilátora működni kezd, zárja be a fülke ajtaját és ablakait. Ellenkező esetben a fűtési vagy hűtési hatás nem lesz kielégítő.

Figyelmeztetés

Ne szerelje le a légkondicionáló alkatrészeit, hogy elkerülhető legyen a rendszer meghibásodása.

Figyelmeztetés

A légkondicionáló rendszer megfelelő működésének garantálása érdekében rendszeresen tisztítsa meg a kondenzátorokat, hogy eltávolítsa a port, rovarokat és más szennyeződéseket

Figyelmeztetés

A kompresszor akadásának elkerülése érdekében legalább havonta egyszer kapcsolja be néhány percre a légkondicionálót. Kapcsolja be a kompresszort, állítsa a forgatható hőmérséklet-szabályozó gombot maximum és minimum állásba, és hagyja a motort minimumon járni néhány percig.

Figyelmeztetés

A légkondicionáló karbantartásához speciális eszközökre és védőfelszerelésre van szüksége. Ha a légkondicionáló meghibásodott, vegye fel a kapcsolatot az GOLDONI szervizhálózattal, hogy elkerülhetők legyenek a nem megfelelő karbantartásból fakadó kockázatok és balesetek.

Veszély

Kerülje a közvetlen érintkezést a hűtőfolyadékkal! Ha véletlenül a szemébe fröccsen, azonnal forduljon a kezelés érdekében orvoshoz, hogy a további sérülések elkerülhetők legyenek

A hűtőfolyadék csöveinek a közelében a megengedett maximális hőmérséklet 80 °C.

4.6.2 Levegőbefúvó nyílás

A levegőkeringtető nyílások két típusúak:

4 - légkivezető nyílás (diffúzor)
5 - szívónyílás

A nyílást fedő lapka elforgatásával lehet szabályozni a levegő mennyiségét és irányát.

A fülke belsejében lévő levegő keringetésekor a szellőztetéshez minden befúvót (4) és elszívót (5) ki kell nyitni, és az ajtókat be kell zárni, ez lehetővé teszi, hogy a kör a levegőt a fülke belsejéből szívja el, és ne kívülről.

GL11 fülke

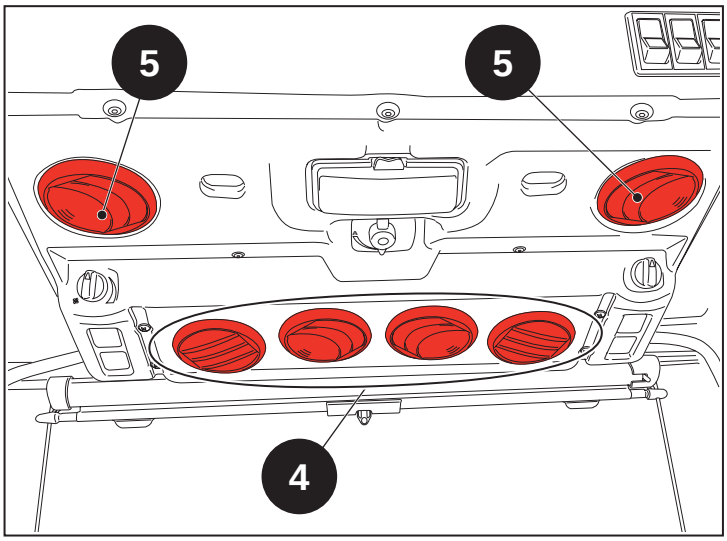

ábra 4.83

SG1/1 fülke

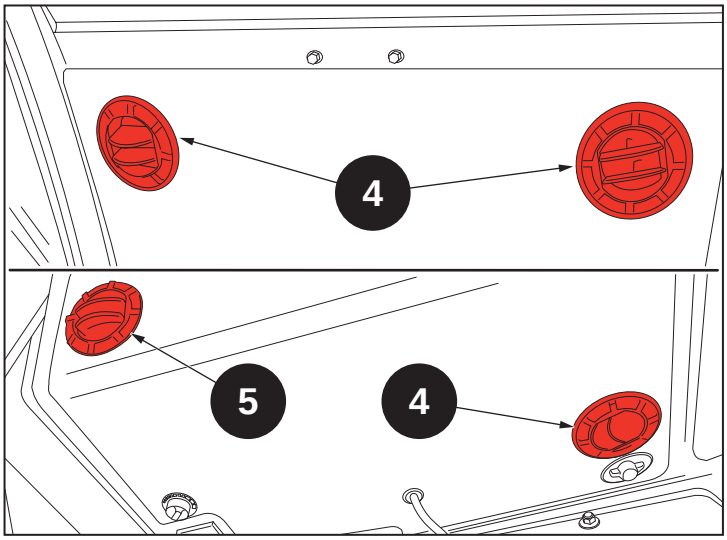

ábra 4.84

5 : Használati szabályok

Mutató

5.1 A motor beindítása és leállítása 5-4
5.1.1 Biztonsági rendszerek az indításnál 5-4
5.1.2 Hozzáférés a vezetőüléshez (roll bar változat) 5-5
5.1.3 Hozzáférés a vezetőüléshez (fülkés változat) 5-5
5.1.4 A motor indítása 5-6
5.1.5 A motor leállítása 5-8
5.1.6 A traktor indítása 5-9
5.1.7 A traktor leállítása 5-11
5.1.8 Bejáratás 5-13

5.2 Részecskeszűrő-regenerálás (DPF) 5-14
5.2.1 Részecskeszűrő regenerálása 5-14
5.2.2 DPF regenerációs stratégia 5-17

5.3 Meghajtásvezérlők 5-19
5.3.1 Kézi gázkar 5-19
5.3.2 Gázpedál 5-19
5.3.3 Kuplungpedál 5-20
5.3.4 Irányváltómű kar 5-20
5.3.5 Tartományválasztó kar 5-21
5.3.6 Váltókar 5-21
5.3.7 Üzemmód kiválasztása 5-22
5.3.8 Differenciálmű blokkolás 5-23
5.3.9 Dupla meghajtás 5-25

5.4 Fékrendszer 5-28
5.4.1 Üzemi fékek 5-28
5.4.2 Parkolófék 5-30

5.5 TLT 5-31
5.5.1 Hátsó TLT 5-31
5.5.2 Első TLT (ha van) 5-35
5.5.3 TLT sebessége 5-37
5.5.4 Kardáncsukló 5-37

5.6 Mechanikus hátsó emelő 5-38
5.6.1 Helyzetvezérléses működés 5-38
5.6.2 Erőkifejtés-vezérlés működése 5-39
5.6.3 Vegyes helyzet-/erőkifejtés-vezérlés 5-40
5.6.4 Úszóműködés 5-40
5.6.5 Az emelő sebességének és érzékenységének beállítása 5-41
5.6.6 Szállítás közúton 5-41

5.7 Elülső emelő (ha van) 5-42
5.7.1 Elülső emelő hátsó elosztóval 5-42
5.7.2 Elülső emelő elülső elosztóval 5-43

5.8 Joystick (ha rendelkezésre áll) 5-44
5.8.1 A joystick használata 5-44

5.9 Vonórúd és -horog 5-47
5.9.1 Biztonsági figyelmeztetések 5-47
5.9.2 Elülső vonóhorog 5-48
5.9.3 Hátsó vonóhorgok 5-49
5.9.4 Vonórudak 5-52

5.10 Pótkocsik vontatása 5-53
5.10.1 Hét pólusú csatlakozó vontatmányokhoz 5-54

5.11 Három pontos felszerelés csatlakozó 5-55
5.11.1 Hátsó három pontos csatlakozó 5-56
5.11.2 Elülső három pontos csatlakozó (ha van) 5-61

5.12 Hidraulikus segédelosztók 5-63
5.12.1 Rendelkezésre álló felszereltségek 5-66
5.12.2 Külső felszerelés csatlakoztatása a gyorscsatlakozókhoz 5-74
5.12.3 Külső felszerelés lekapcsolása a gyorscsatlakozókról 5-74

5.13 Pótkocsi hidraulikus fékek (ha rendelkezésre állnak) 5-75
5.13.1 Pótkocsi hidraulikus fékek - Italia típusú egy vezetékes 5-76
5.13.2 Pótkocsi hidraulikus fékek - Két vezetékes, kompatibilis univerzális vezetékes pótkocsival 5-77

5.14 Kerekek és nyomtávok 5-78
5.14.1 Gumiabroncs fújása 5-79
5.14.2 A gumiabroncs kilyukadása 5-81
5.14.3 Kerékcsere 5-81
5.14.4 Nyomtávok beállítása 5-82
5.14.5 Kormányszögbeállítás 5-86

5.15 Elülső sárvédők (ha rendelkezésre állnak) 5-87
5.15.1 A sárvédők forgásszögének beállítása 5-87
5.15.2 Vízszintes beállítás 5-87

5.16 Ballasztok 5-88
5.16.1 Elülső ballasztok (ha rendelkezésre állnak) 5-88
5.16.2 Folyékony ballaszt 5-89

5.1 A motor beindítása és leállítása

5.1.1 Biztonsági rendszerek az indításnál

Ebben a fejezetben felsoroljuk és leírjuk a traktorra alkalmazott azon biztonsági intézkedéseket, melyek garantálni tudják a minimális biztonsági feltételeket az indítás során.

Indításkor a kijelzőn megjelennek azok a műveletek, melyeket a traktor biztonságos indításához végre kell hajtani.

Megjegyzés
A traktor a biztonsági műveletek végrehajtása nélkül nem indítható el.

Funkció	A kijelzőn megjelenő ikon	Ikon leírása	A traktor viselkedése	Megoldás
„Kezelő az ülésben” kapcsoló		Az ikon azt jelzi, hogy a traktor indítása alatt a kezelőnek az ülésben kell ülnie	Amennyiben a rendszer nem érzékeli a kezelő jelenlétét az ülésben, a műszerfal kijelzőjén megjelenik az ikon, amit egy hangjelzés követ. A traktor nem indítható el	Üljön be az ülésbe, hogy el tudja indítani a traktort
Irányváltó kar állásának érzékelője		Az ikon azt jelzi, hogy az irányváltó karját üresbe (N) kell tenni	Amennyiben a rendszer nem érzékeli, hogy az irányváltó karja üresben (N) van, a műszerfal kijelzőjén megjelenik az ikon, amit egy hangjelzés követ. A traktor nem indítható el	Tegye az irányváltó karját üresbe (N)
Első és hátsó TLT kapcsolás érzékelő	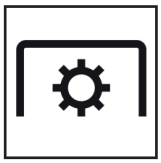	Az ikon azt jelzi, hogy az első és a hátsó TLT-t nem szabad bekapcsolni	Amennyiben a rendszer azt érzékeli, hogy az első vagy hátsó TLT be van kapcsolva, a műszerfal kijelzőjén megjelenik az ikon, amit egy hangjelzés követ. A traktor nem indítható el	Kapcsolja ki az elülső TLT-t és állítsa be a hátsó TLT-t semleges vagy szinkronizált üzemmódban
Parkolófék-kapcsolási érzékelő		Az ikon azt jelzi, hogy a parkolóféket be kell kapcsolni	Amennyiben a rendszer azt érzékeli, hogy parkolófék nincs bekapcsolva, a műszerfal kijelzőjén megjelenik az ikon, amit egy hangjelzés követ. A traktor nem indítható el	Kapcsolja be a parkolóféket
Kuplungpedál-lenyomás érzékelő		Az ikon azt jelzi, hogy a kuplungpedált le kell nyomni	Amennyiben a rendszer azt érzékeli, hogy kuplungpedál nincs lenyomva, a műszerfal kijelzőjén megjelenik az ikon, amit egy hangjelzés követ. A traktor nem indítható el	Nyomja le a kuplungpedált

5.1.2 Hozzáférés a vezetőüléshez (roll bar változat)

Hajtsa végre az alábbi utasításokat ahhoz, hogy biztonságosan el tudjon helyezkedni a vezetőülésben:

- Ellenőrizze a korlátokat megfogva (1) és egy lábbal a fellépőre lépve (2), majd óvatosan szálljon fel a traktorra.

Veszély

A fellépő (2) csúszós lehet, fogja meg erősen a korlátot (1) a fellépés során.

- Üljön be az ülésbe.
- Állítsa be a tükröket és az ülés helyzetét az előző fejezetben leírtak szerint.
- Ismerkedjen meg a traktor vezérlőegységeinek elhelyezkedésével.
- **rögzítse a biztonsági övet.**

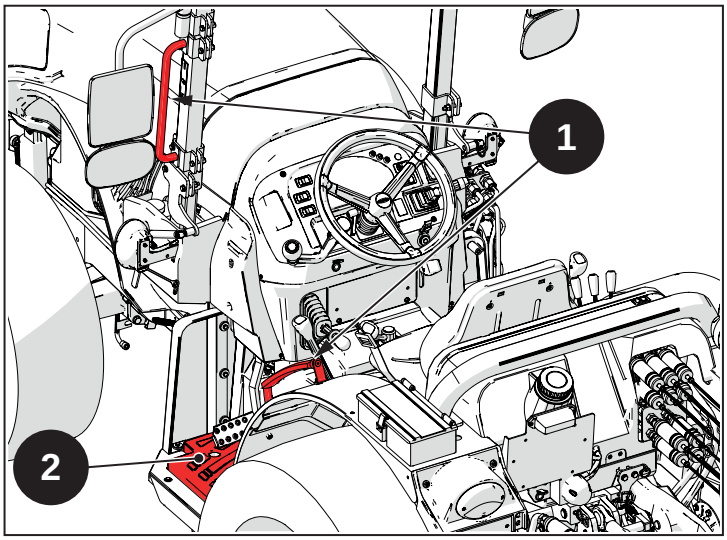

ábra 5.1

5.1.3 Hozzáférés a vezetőüléshez (fülkés változat)

Megjegyzés

Az ábrán a GL11 vezetőfülke látható (magas profil), de a jelzések érvényesek az SG1/1 vezetőfülkére (alacsony profil) is, mivel hasonló fogódzópontjai vannak.

Hajtsa végre az alábbi utasításokat ahhoz, hogy biztonságosan el tudjon helyezkedni a vezetőülésben:

- Nyissa ki az ajtót.
- Ellenőrizze a korlátokat megfogva (1) és egy lábbal a fellépőre lépve (2), majd óvatosan szálljon fel a traktorra.

Veszély

A fellépő (2) csúszós lehet, fogja meg erősen a korlátot (1) a fellépés során.

- Üljön be az ülésbe.
- Zárja be az ajtót.
- Állítsa be a tükröket és az ülés helyzetét az előző fejezetben leírtak szerint.
- Ismerkedjen meg a traktor vezérlőegységeinek elhelyezkedésével.
- **rögzítse a biztonsági övet.**

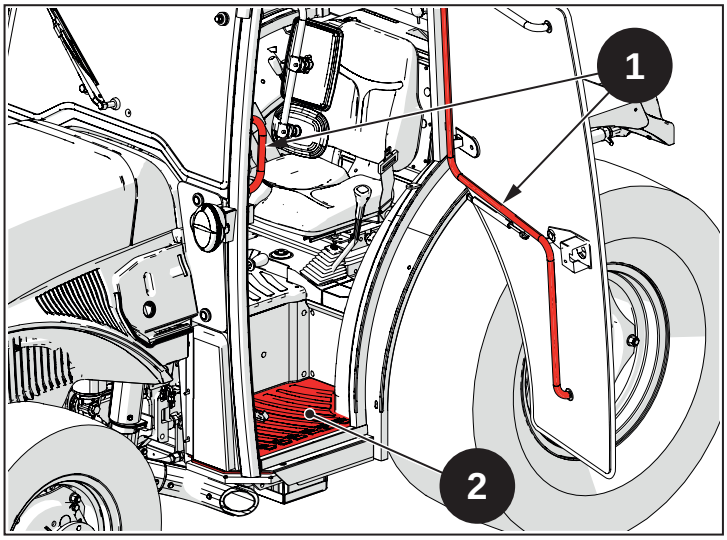

ábra 5.2

5.1.4 A motor indítása

A motor csak akkor indítható be, ha rendesen benne ül a vezetőülésben és végrehajtja az alábbi utasításokat:

- húzza be a kéziféket;
- nyomja le teljesen a kuplungpedált, majd állítson minden vezérlőkart üresbe (N);
- fordítsa el az indítókulcsot indításra kész állásba, és várja meg, amíg lekapcsolódik az indítószerkezet bekapcsolását jelző ikon;
- forgassa el a kulcsot indító állásba.

Mielőtt a traktorral elindulna, várjon legalább 30 másodpercet a motort minimumon járatva, hogy lehetővé tegye az alkatrészek kenését.

Figyelmeztetés
Mielőtt megkísérelné beindítani a motort, ellenőrizze, hogy van-e üzemanyag a tartályban.

Tegye be a kulcsot az indítókapcsolóba. Az indítókapcsolónak 3 állása van:

- OFF: ebben a helyzetben a motor áll, a kulcs betehető vagy kivehető.
- ON: ebben a helyzetben áram alá kerül a traktor áramköre és felkapcsolódik a kijelző. (Ha a külső hőmérséklet -8 °C alatt van, automatikusan bekapcsol az előmelegítő rendszer)
- ST: Ebben a helyzetben a motor elindítható. Amint a motor elindult, engedje el a kulcsot, és az automatikusan visszaáll ON állásba.

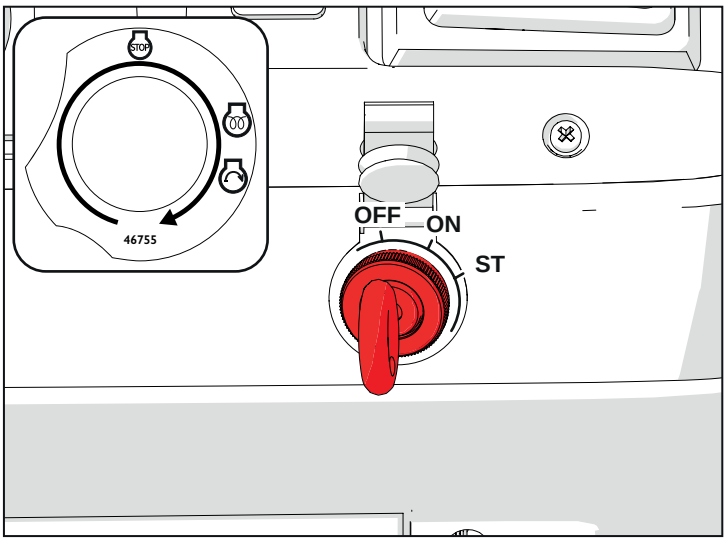

ábra 5.3

A motor indításához nyomja le teljesen a kuplungpedált, és forgassa a kulcsot ON állásba. Ellenőrizze, hogy a kijelzőn nem gyulladnak-e fel meghibásodást jelző lámpák.

Amint az előmelegítést jelző lámpa lekapcsolódik, indítsa el a motort a kulcsot ST állásba forgatva. Várja meg, míg a motor elindul, majd engedje el a kulcsot.

Figyelmeztetés
A motor indítását követően azonnal engedje el a kulcsot, hogy az visszaállhasson ON állásba, különben a motor megrongálódhat.

Figyelmeztetés
NE próbálkozzon 20 másodpercnél hosszabban a motor beindításával. Ha a motor nem indul el, várjon 2 percet, hogy lehűljön, majd próbálja újra. Ha az indítás negyedszerre sem sikerül, mielőtt újra elindítaná, keressen megoldást a problémára.

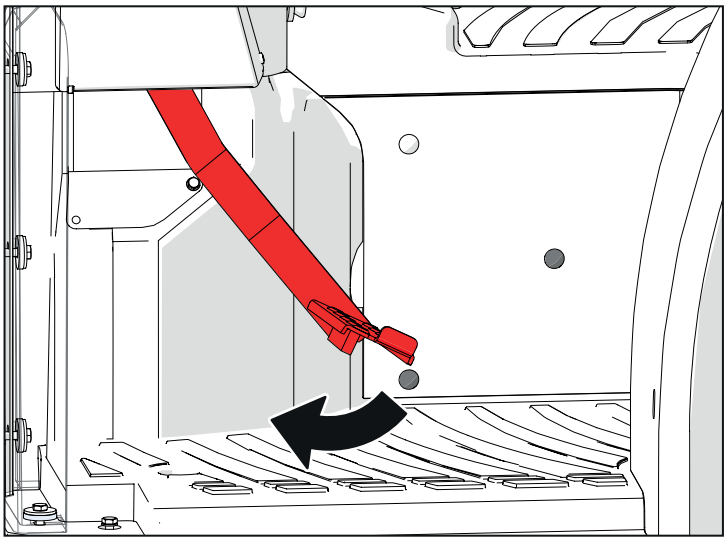

ábra 5.4

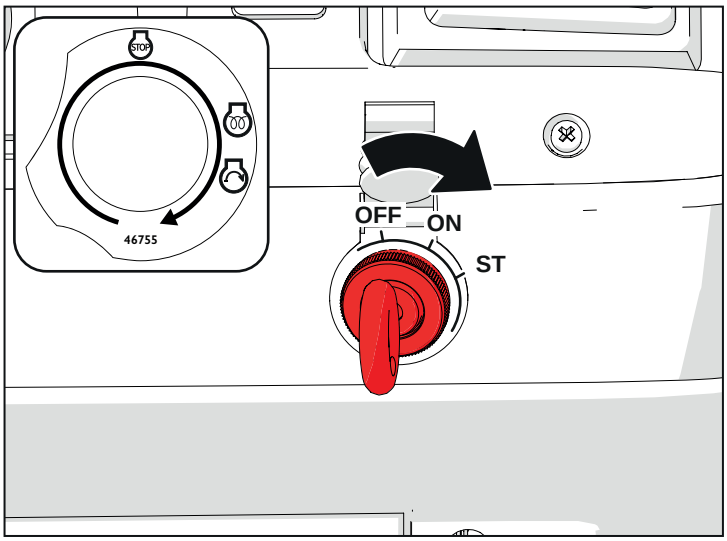

ábra 5.5

5.1.4.1 A motor indítása alacsony külső hőmérséklet esetén

Figyelem

NE használjon étert vagy más folyadékot a motor indításához alacsony hőmérsékleten, mivel az személyi sérülést, illetve a jármű károsodását okozhatja.

Figyelmeztetés

NE próbálja hosszabb ideig beindítani a motort, mert az akkumulátor lemerülését kockáztatja.

Figyelmeztetés

Amikor a hőmérséklet 8 °C alatt van, csak az előmelegítést követően forgassa el a kulcsot ST állásba.

A motor élettartamának és hatékonyságának megtartása érdekében a motort a meleg és a hideg évszakokban is melegíteni szükséges.

Alacsony hőmérsékleten, a motor indítását követően járassa a motort alacsony fordulatszámon 3-4 percig, mielőtt dolgozni kezdene.

Ha a hőmérséklet 0°C alatt van, javasoljuk, hogy a hűtőkörbe az ajánlott hűtőfolyadékot, az üzemanyagtartályba pedig antikoaguláns adalékot töltsön, és csak ezután a gázolajat.

Figyelmeztetés

A folyadék mennyiségére és típusára vonatkozóan lásd: "Kenőanyagok, üzemanyagok és hűtőfolyadékok".

5.1.5 A motor leállítása

Állítsa le a traktort, tegye a váltót valamelyik sebességfokozatba és húzza be a kéziféket.

Ne kapcsolja ki a motort teljesen terhelésen, vagy nagy forgássebesség mellett.

Mielőtt az indítókulcsot STOP állásba forgatná, várjon néhány percet a motort alacsony fordulatszámon járatva, hogy az alkatrészek egyenletesen tudjanak lehűlni, és elkerülhetők legyenek a magas hőmérsékletből és a nem megfelelő kenésből fakadó meghibásodások.

Mindig engedje le a talajra a felszerelt munkaeszközöket.

Fogassa az indítókulcsot OFF állásba.

Vegye ki a kulcsot a váltókapcsolóból, hogy a motort ne tudják illetéktelen személyek beindítani.

Figyelmeztetés

Ha van egy akkumulátorleválasztó, ne húzza ki az áramellátást elindított motorral a motor leállításához. Az áramellátás lekapcsolása előtt kapcsolja ki a motort, és várjon legalább 2 percet, hogy az elektronikus vezérlőegység elvégezhesse az "after-run" eljárást: ha ezt az eljárást nem tartják be, akkor az elektronikus motorkezelő egység megsérülhet.

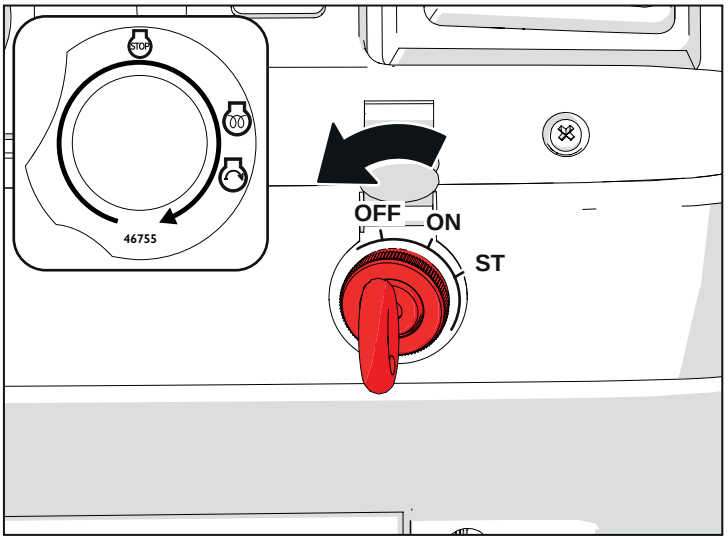

ábra 5.6

5.1.6 A traktor indítása

Veszély

A traktort mindig a vezetőülésben ülve indítsa, úgy hogy a váltókar és a TLT kar üresben legyen. A fékeket helyesen kell beállítani és egyidejűleg kell kapcsolniuk. Állítsa be az ülést és kapcsolja be a biztonsági övet.

Veszély

Soha ne járassa a motort zárt térben, a megfelelő szellőzés ellenőrzése nélkül. A kipufogó gázok károsak az egészségre, akár halálosak is lehetnek.

Veszély

A motor indítása előtt ellenőrizze, hogy a kézifék rögzítve van-e és hogy a váltó és a TLT üresben van-e, akkor is, ha a traktor fel van szerelve biztonsági indító szerkezettel. Soha ne iktassa ki a biztonsági indító kapcsolót. Amennyiben ez nem működik megfelelően, keresse fel a márkakereskedőjénél dolgozó szakembereket.

Veszély

A motor indítása előtt győződjön meg róla, hogy minden csatlakoztatott tartozék le van engedve.

Veszély

Győződjön meg róla, hogy minden védőelem megfelelően fel van-e szerelve a traktorra (biztonsági váz, oldalelemek, motorháztető, TLT védőburkolat, első híd meghajtó tengely védőburkolat stb.).

Veszély

Mielőtt a traktort elindítaná, mindig győződjön meg róla, hogy a hatósugarában nem tartózkodnak személyek és nincsenek akadályok.

Veszély

Miután elindította a traktort, mindig ellenőrizze, hogy a világítások és az eszközök megfelelően működnek-e. Amennyiben hibát vagy rendellenes működést észlel, NE használja a traktort, amíg a problémát meg nem oldották.

A motor indítása után az alábbiak szerint járjon el:

Nyomja le a kuplungpedált (1)

A karral (2) adja be a kívánt sebességet;

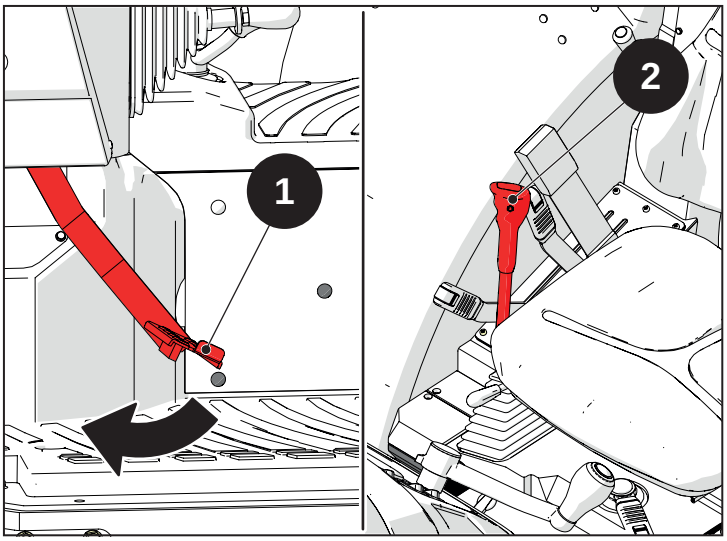

ábra 5.7

A tartomány karral (3) kapcsolja be a kívánt tartományt

Az irányváltó karral (4) válassza ki a kívánt menetirányt

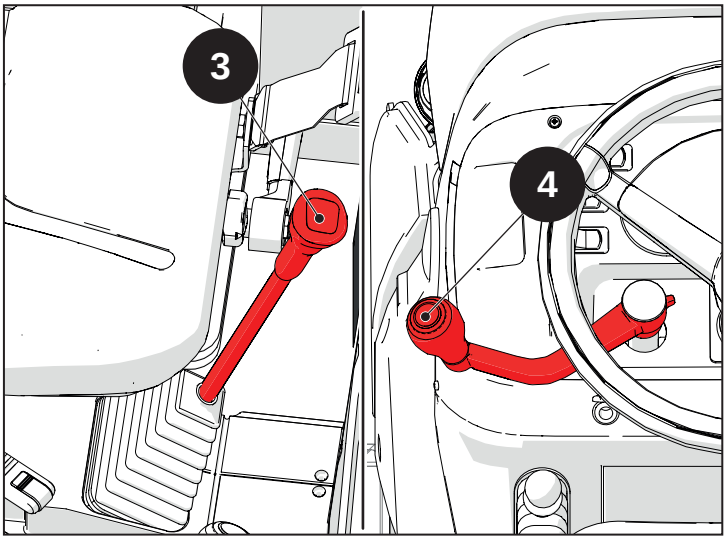

ábra 5.8

Engedje ki a rögzítőféket (5);

Fokozatosan engedje fel a kuplungpedált (1), és a gázpedállal növelje a motor fordulatszámát.

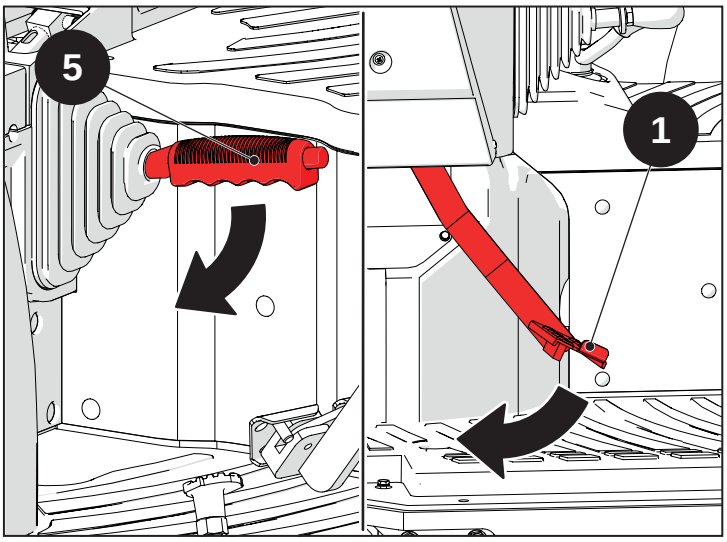

ábra 5.9

5.1.7 A traktor leállítása

Veszély

Mielőtt a traktort elhagyná, mindig eressze le a csatlakoztatott felszereléseket a talajra. Soha ne hagyja a talajtól elemelt helyzetben.

Veszély

Amikor a traktort elhagyja, mindig állítsa a vezérlőkarokat üres állásba, húzza be a kéziféket, állítsa le a motort és a sebességváltót tegye valamelyik fokozatba.

Veszély

Amikor elhagyja a traktort, és az felügyelet nélkül marad, mindig vegye ki az indítókulcsot.

Veszély

A traktort lehetőleg sík területen parkolja le, tegye sebességbe a váltókart és rögzítse a kéziféket. Lejtős területen, a kézifék rögzítésén túl, tegye egyesbe a váltókart, ha emelkedőn áll, vagy egyes hátramenetbe, ha a lejtő felé áll. A nagyobb biztonság érdekében használjon rögzítő ékeket is. Ezt semmiképpen ne feledje el, ha csatlakoztatott pótkocsival parkol.

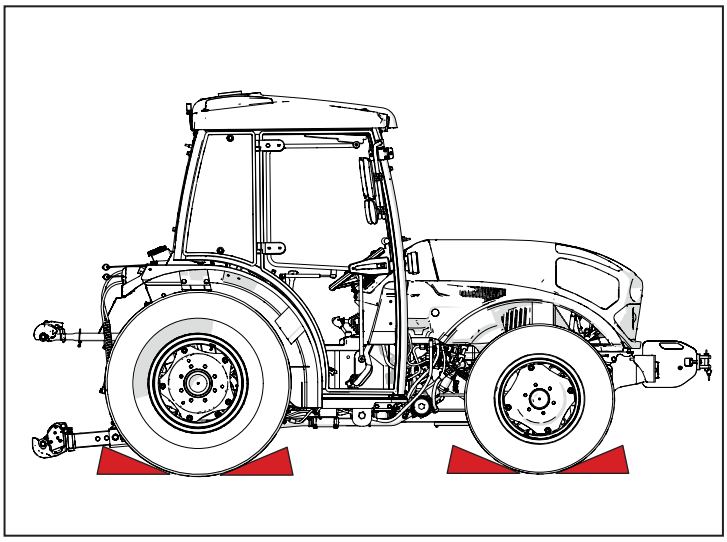

ábra 5.10

A motor leállítását az alábbiak szerint végezze:

Csökkentse a motor fordulatszámát;

Nyomja le a tengelykapcsoló pedált (1) és a fékeket (2) a lassításhoz, amíg a jármű meg nem áll

Tegye a tartományválasztó kart, a váltókart és az irányváltómű karját üresbe.

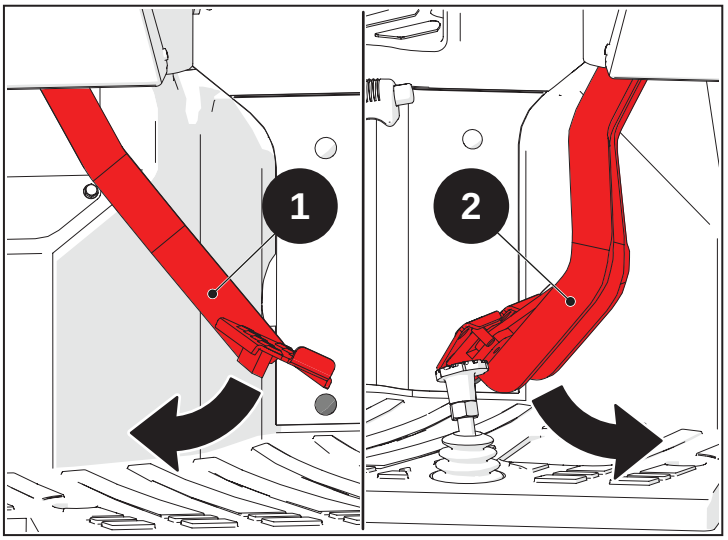

ábra 5.11

Engedje fel a kuplungpedált (1)

A kar meghúzásával kapcsolja be a parkolóféket (3);

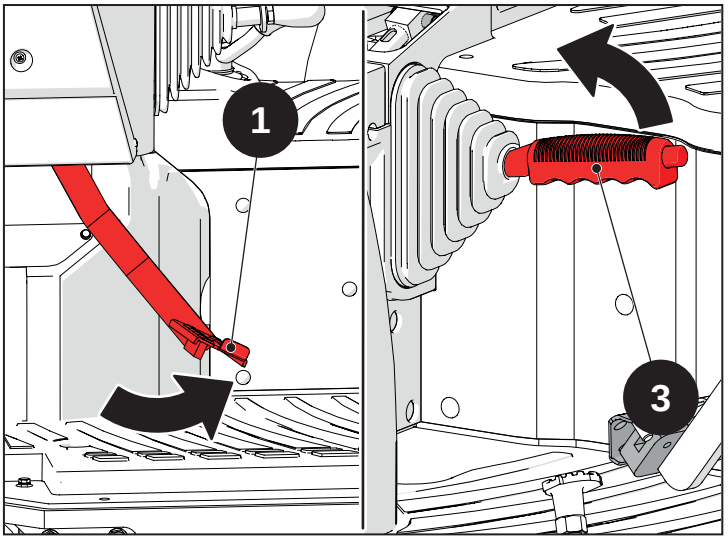

ábra 5.12

Tegye a kulcsot OFF állásba.

Vegye ki a kulcsot a váltókapcsolóból, hogy a motort ne tudják illetéktelen személyek beindítani.

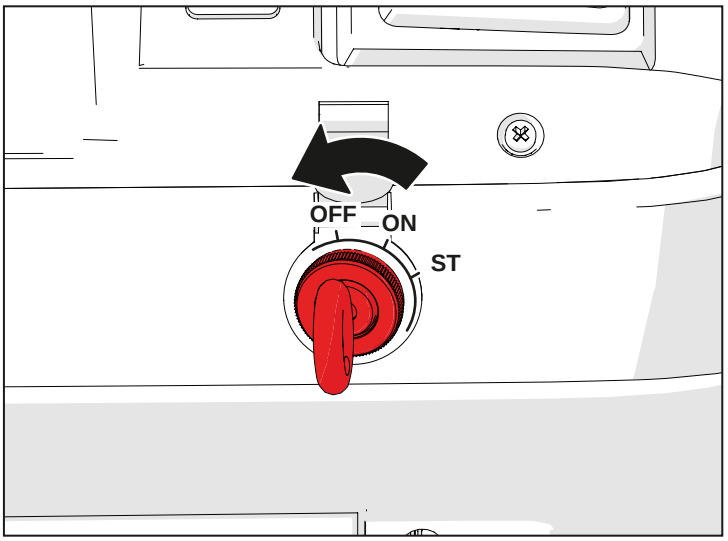

ábra 5.13

5.1.8 Bejáratás

Használat előtt a traktort bizonyos ideig a kenési körülmények között kell működtetni, a meghatározott forgássebességen és terheléssel. Egyidejűleg végezze el a szükséges ellenőrzéseket, beállításokat és karbantartásokat a normál műszaki feltételek helyreállításához.

Előkészítés a bejáratás előtt:

- Kenje meg az elülső kerékagy olajteknőjét, az első hajtóhíd összekötő csapját és a vízszivattyú hídét. Ellenőrizze a szintet a motor olajteknőjében , a meghajtás rendszerében és az emelőben, az első hajtóhíd középső vezérlésében és a véghajtóműben a szükséges feltöltéseket elvégezve
- Töltse fel a gázolajat és a hűtőfolyadékot, és frissítse a címkéket ennek megfelelően.
- Ellenőrizze, hogy a gumiabroncsok megfelelő nyomással vannak-e felfújva.
- Ellenőrizze, hogy az elektromos áramkör megfelelően működik-e és a bekötések biztonságosak-e.
- Mozgassa az összes vezérlő kart semleges helyzetbe.

Bejáratás:

- A motor első 50 munkaórája során nem ajánlott túllépni a maximálisan leadható teljesítmény 75%-át.
- Ne üzemeltesse a motort alacsony terhelés mellett vagy alacsony fordulatszámon hosszú ideig: az így elvégzett bejáratás túlzott olajfogyasztással és/vagy olajfolyással járhat a kipufogónál.

5.2 Részecskeszűrő-regenerálás (DPF)

5.2.1 Részecskeszűrő regenerálása

A dízel részecske-szűrő (DPF) olyan berendezés, amely a szennyező részecskék eltávolításához van tervezve a dízelmotorkipufogógázából.

A kipufogógáz-kezelő rendszer azon alapul, hogy képes begyűjteni és megtartani az el nem égett szennyező részecskéket egy speciális szűrővel, majd rendszeresen eltávolítja őket égetéssel egy későbbi fázisban, amelyet "regenerálásnak" neveznek.

Az eljárás körülbelül 15-30 percet vesz igénybe (a motor típusától és a DPF szűrőben felhalmozódott szemcsék mennyiségétől függően).

A részecskeszűrő regenerálása automatikusan vagy manuálisan történhet.

A részecskeszűrő regeneráló gomb három állású:

- Pozíció (A): kézi DPF regenerálás, amit akkor kell elvégezni, ha a visszajelző lámpa (1) megjelenik a kijelzőn. Tartsa nyomva a gombot (A) állásban, amíg a kézi regenerálás el nem indul; a gomb automatikusan visszatér a (B) pozícióba, amikor elengedik.
- Pozíció (B): DPF automatikus regenerálás.
- Pozíció (C): gátolja a DPF regenerálási folyamatot.

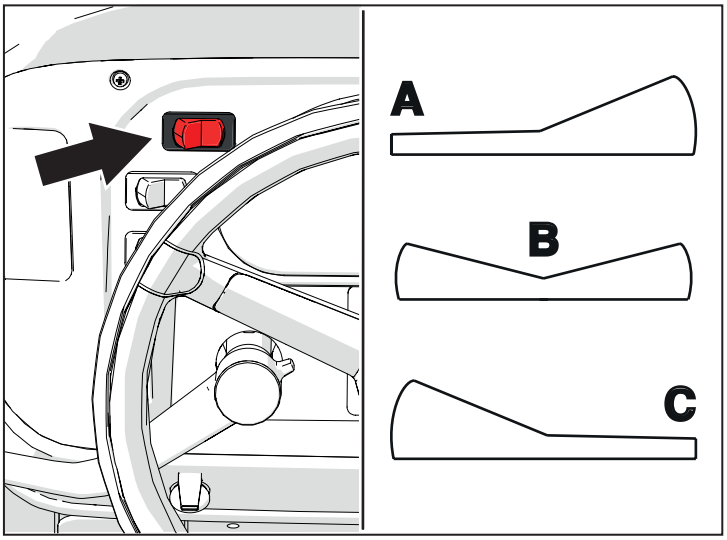

ábra 5.14

Az automatikus regenerálási fázis kezdetét a gépkezelőnek a műszerfal LCD kijelzője jelzi. A jelzés biztonsági okokból ahhoz szükséges, hogy jelezze a gépkezelőnek az ürítés által elért magas hőmérsékletet a folyamat során.

Az automatikus regenerálás nem befolyásolja a motor teljesítményét. Az eljárás során a gépkezelő továbbra is rendesen használhatja a járművet.

Bizonyos körülmények között lehetséges, hogy az automatikus regenerálást nem fejeződik be (például a motor folyamatos leállásai és indításai, hosszabb ideig minimális fordulatszám), ezért meg kell ismételni.

Az automatikus vagy kézi regenerálás kezdetét, ha be van állítva, az LCD kijelzőn bekapcsolódó visszajelző lámpa (1) kiemeli.

A művelet befejezése után a visszajelző fény kialszik.

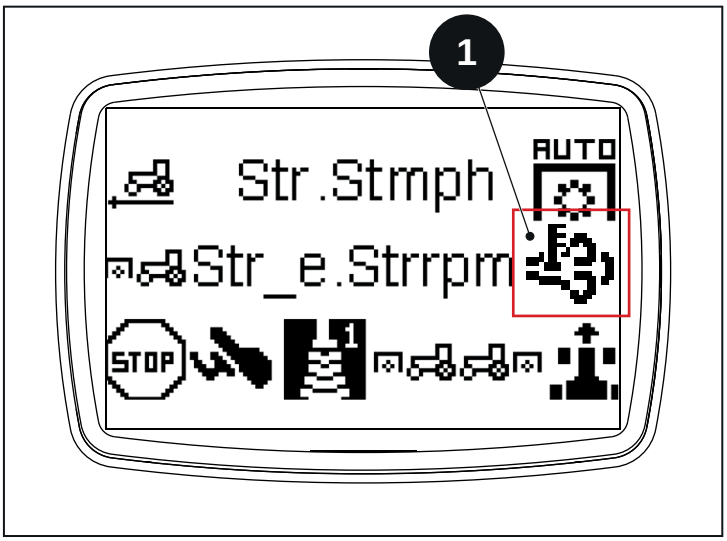

ábra 5.15

Figyelmeztetés
A gépkezelőnek tovább kell vezetnie a járművet a regenerálási folyamat során.

Figyelmeztetés

Ha a szűrő regenerálását nem végzi el, amikor kéri, akár kézi, akár automatikus módon, a szűrő működése veszélyeztetve van. Ha továbbra is figyelmen kívül hagyja ezt a kérést , a motor teljesítményének jelentős csökkentése mellett a szűrő olyan mértékben megsérül, hogy a kereskedőnek közbe kell lépnie a szűrő lecseréléséhez egy újra.

Veszély

A regenerálás során izzó gázt bocsát ki, ami személyi sérüléseket és/vagy anyagi károkat okozhat. A regenerálást mindig szabadban végezze, távol a gyúlékonyanyagoktól (pl. széna, szalma, száraz levelek stb.), és távol az emberektől vagy állatoktól.

A motorháztetőn soha ne legyenek gyúlékony anyagok (pl. széna, szalma, száraz levelek stb.).

Ha a regenerálás nem biztonságos helyen történik, a regenerálás meggátolható a kapcsolót (C) helyzetbe állítva, lásd a 5.14. ábrát. A gátolt regenerálást, ha be van állítva, az LCD kijelzőn bekapcsolódó visszajelző lámpa (2) kiemeli.

Regenerálja, amint biztos helyen van.

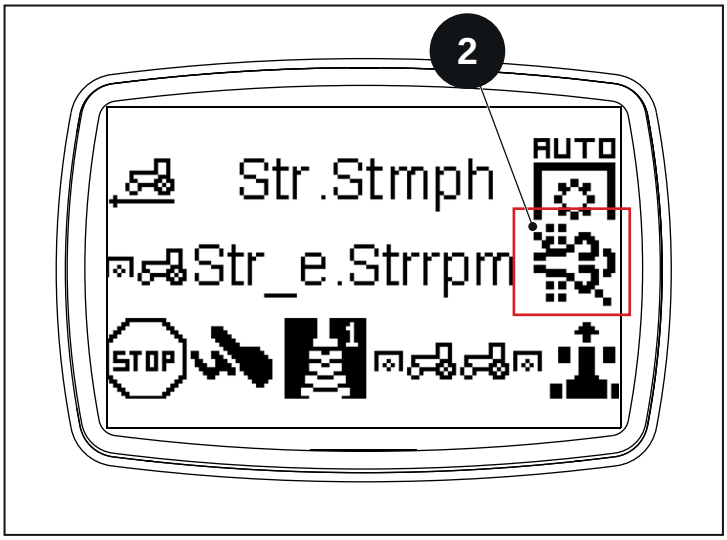

ábra 5.16

Gátolt regenerálással tovább dolgozva a DPF eltömődik , így a motor teljesítménye lecsökken, amit a műszerfalon lévő visszajelző lámpa (3) bekapcsolódása és egy hangjelzés jelez.

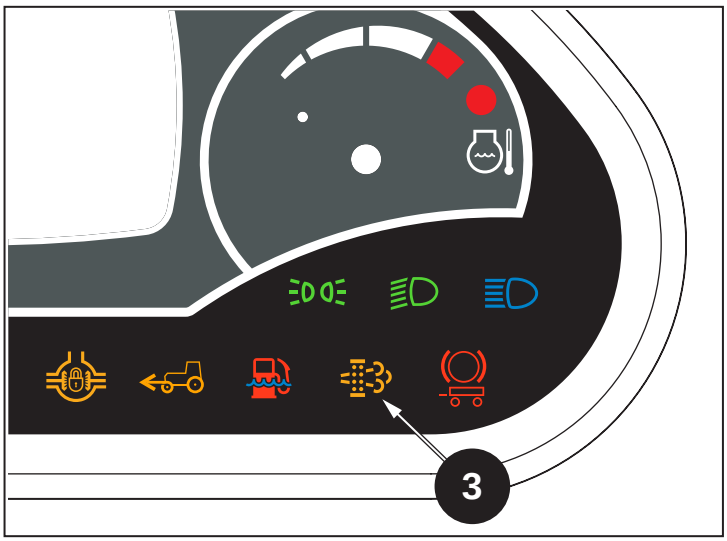

ábra 5.17

Megjegyzés

Ha túl sok regenerálást végzett, akkor a karbantartási tervben megadottakhoz képest a motorolaj további cseréjére van szükség.

Az olajcserére vonatkozó kérelmet a műszerfal kijelzőjén a riasztás visszajelző fény bekapcsolása jelzi, ez a kérés a motor semmilyen teljesítménycsökkenését nem vonja magával.

Lehetőség van arra, hogy a regenerálási folyamatot a gombot (A) pozícióba nyomva végezze és benyomva tartva végezze a regenerálás elindításáig; a gomb automatikusan visszatér a (B) pozícióba, amikor elengedik. Ezt az eljárást "Kézi regenerálásnak" nevezik.

Veszély

A manuális regenerálást leparkolt géppel kell elvégezni. A traktorral mindig szabadban parkoljon, távol gyúlékony anyagoktól (pl. széna, szalma, száraz levelek stb.), és távol emberektől vagy állatoktól.

A kézi regenerálás során ne álljon a gépen.

A gépet kötelező ellenőrzés alatt tartani a teljes folyamat alatt.

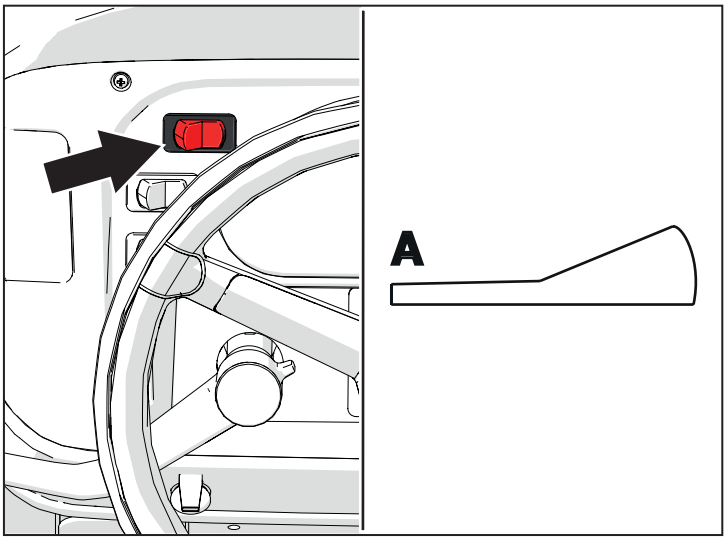

ábra 5.18

Veszély

A kipufogógáz belégzésével járó baleset elkerülése érdekében mindig jól szellőző területen működtesse a motort. A motor kipufogógázai toxikusak.

Veszély

A regenerálás során a kipufogógázok rendkívül forróak és tüzet okoznak, ha éghető anyagokra irányulnak. A járművet ebben az eljárás során kültéren kell leparkolni.

Veszély

A részecskeszűrő regenerálási szakaszában ne parkolja a járművet olyan felületeken, amelyeken gyúlékony anyagokat vannak, és eléghetnek a kipufogórendszerrel érintkezve.

Veszély

A regenerálás során a kipufogódob rendkívül magas hőmérsékletet ér el. Győződjön meg róla, hogy a kipufogórendszer nem érintkezik vagy nincs emberek vagy tárgyak közelében. Tilos a kipufogódobbal érintkező kipufogógáz elszívókat használni.

Megjegyzés

A motor hűtőfolyadék hőmérsékletének 65°C felett kell lennie.

A motor növeli a fordulatszámát akár egészen 2000 fordulat/ percig.

A DPF szűrő regenerálási folyamata lezárultnak tekinthető, ha a motor visszatér a minimális fordulatszámra.

Ha a kézi regenerálás befejeződött, kapcsolja ki a motort, majd kapcsolja be újra.

5.2.2 DPF regenerációs stratégia

5.2.2.1 DPF működési küszöbértékek

Megjegyzés
A regenerálás befejezése lecsökkenti a részecskék tömegét a minimális küszöbérték alá.

85%-nál kisebb részecske-tömeg

Részecskék felhalmozódásának inicializálása.

A részecsketömeg 85% és 100% között

Kérés az automatikus regenerálás megkezdésére irányul; ha a regenerálás elindul, a kijelző világít:

A részecsketömeg 100%130% között

A következő jelzőfény világít:

A kezelőnek deaktiválnia kell a regenerálás gátlását, hogy lehetővé tegye az automatikus regenerálás elindítását. Kérés az automatikus regenerálás megkezdésére; ha a regenerálás elindul, a kijelző világít:

A részecsketömeg több mint 130%

A "3014" hibakód jelzés és a következő jelzőfények világítanak:

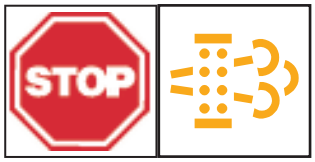

A motor nyomatéka korlátozva van. Az automatikus regenerálás le van tiltva. A kezelőnek a lehető legrövidebb időn belül kézzel kell elindítania az üzemi regenerálást.

Figyelmeztetés
Használja tovább a traktort, késleltetve a regenerálás végrehajtását, ez károsíthatja a részecskeszűrőt.

Ha a motor rendellenességének visszajelző lámpája nem alszik ki a regenerálás befejezése után, forduljon egy hivatalos GOLDONI szakszervizhez.

5.2.2.2 Automatikus regenerálás

Regenerálás időtartama: 15-30 perc a vezetési ciklus alapján.

A regenerálást lehetővé tevő tényezők:

- Hűtő hőmérséklet > 25°C
- A motor gyújtási ideje > 10 másodperc
- A motor fordulatszáma> 950 ford/perc.

Az automatikus regenerálás megszakad, ha:

- Motor minimumon > 90 másodperc
- Overrun time > 180 másodperc (vezető kiengedésben, például: lefelé)
- DPF hőmérséklet in > 700°C
- Regenerálás gátló gomb (opcionális)

A regenerálás 2 órán át blokkolódik, ha a regenerálási idő> 30 perc, például nagyon kedvezőtlen vezetési ciklus esetén.

5.2.2.3 Kézi szolgáltatás regenerálás

Regenerálás időtartama: 15-20 perc. 2000 fordulat/percen.

A kézi regenerálást a gépkezelő indítja el, és aktiválódik, ha :

- Hűtő hőmérséklet > 65°C
- Jármű sebessége = 0 km/h
- Gyorsító pedál = 0%
- Nincs csatlakoztatott segéd terhelés (kapcsolja ki a légkondicionáló rendszert is).
- Behúzott kézifék
- Jármű üresjáratban
- Motor minimumon

A regenerálást a dedikált gomb megnyomásával lehet aktiválni, 2 másodpercre megnyomva.

Megjegyzés
Ha a regenerálás nem aktiválódik, lépjen kapcsolatba egy hivatalos GOLDONI szakszervizzel.

A kézi regenerálás megszakad, ha:

- Hűtő hőmérséklet < 65°C
- Jármű sebessége > 0
- Gyorsító pedál > 0%
- Segédterhelés alkalmazása
- A tengelykapcsoló leválasztása
- A motor fordulatszáma> 2100 ford/perc.
- Üzemanyag hőmérséklet > 100°C
- DPF hőmérséklet In > 700°C
- A regenerálás időtartama> 1500s
- 300 másodperc után, ha a hőmérséklet DPF In < 520°C
- 300 másodperc után, ha a hőmérséklet DOC In < 250°C

5.3 Meghajtásvezérlők

5.3.1 Kézi gázkar

Figyelmeztetés

Csak akkor használja a kézi gázkart, amikor állandó motorfordulatszámon akar dolgozni. Ne használja közlekedés közben.

A kézi gázkarral (1) a motor fordulatszáma manuálisan vezérelhető, és állandó szinten tartható.

A minimális fordulatszámhoz tolja le teljesen a kart. Fokozatosan tolja fel a motor fordulatszám emeléséhez.

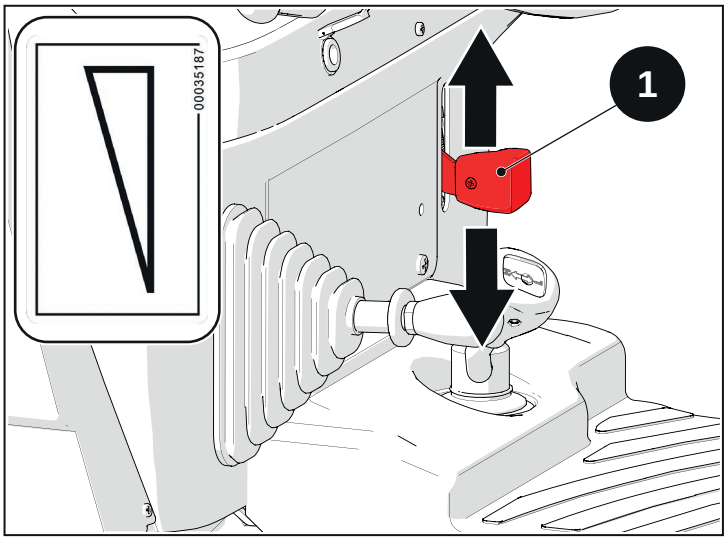

ábra 5.19

5.3.2 Gázpedál

Figyelmeztetés

A gázpedál használata során javasoljuk, hogy a kézi gázkart teljesen tolja le, minimális fordulatszámra.

A gázpedál (1) lenyomásával a kézi gázkar pozíciója nullázódik. A gázpedál felengedésével visszatér a kézi gázkar által beállított fordulatszám.

Nyomja meg a pedált (1) a sebesség növeléséhez. Csökkentéséhez engedje fel.

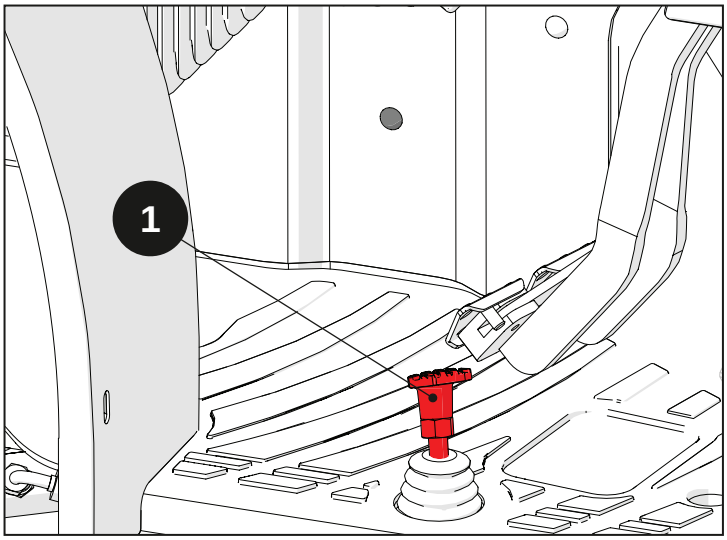

ábra 5.20

5.3.3 Kuplungpedál

Veszély

SOHA ne induljon el lejtőn kikapcsolt tengelykapcsolóval.

Figyelmeztetés

Munkavégzés közben ne tartsa a lábát a kuplungon, ezzel megelőzheti a kuplungtárcsa idő előtti kopását.

Figyelmeztetés

A tengelykapcsoló hosszabb kioldása a kinyomócsapágy kopását okozza.

Fent lévő pedállal a tengelykapcsoló be van kapcsolva, és továbbítja a mozgást a motor és a meghajtás között. Nyomja le a pedált (1) a kuplung kikapcsolásához. Engedje el és illessze be újra a tengelykapcsolót.

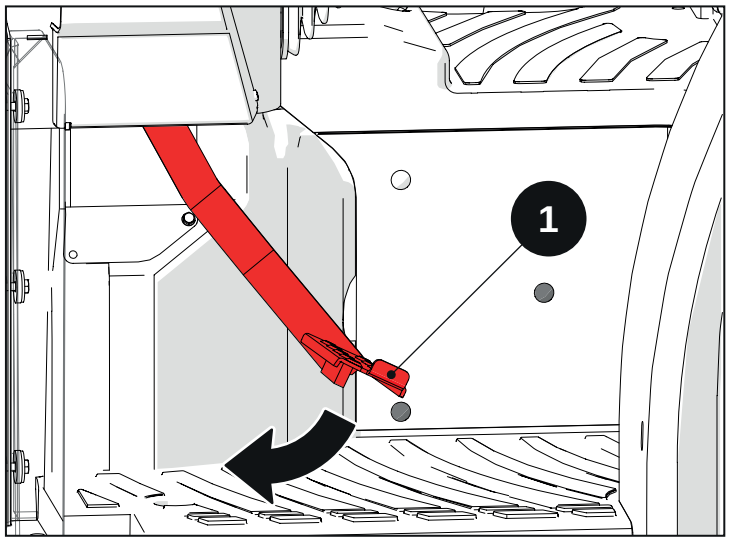

ábra 5.21

5.3.4 Irányváltómű kar

A karral választható ki a traktor menetiránya:

- Előremenet: kar (F) állásban
- Üres : kar (N) állásban
- Hátramenet: kar (R) állásban

Az útirány kiválasztásához az alábbiakra van szükség: állítsa le a gépet, nyomja meg a tengelykapcsoló pedált, válassza ki a kívánt menetirányt, és végül engedje el a tengelykapcsoló pedált fokozatosan.

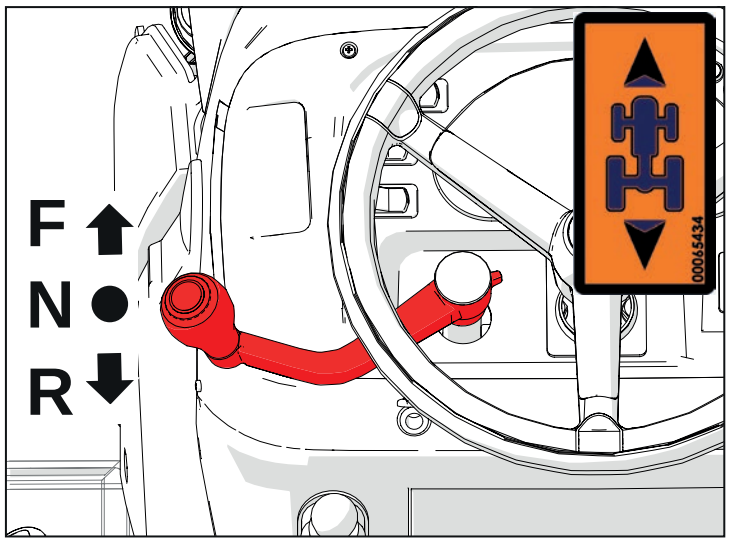

ábra 5.22

Figyelem

Soha ne próbálja meg a menetirányt megváltoztatni, amikor a traktor mozgásban van, mert azzal megrongálhatja a meghajtást.

5.3.5 Tartományválasztó kar

A tartományválasztó karokkal (1) három különböző munkatartomány választható ki, amelyek 12 sebességet tesznek lehetővé minden menetirányban.

Az egyik tartományból a másikra történő váltáshoz az alábbiakra van szükség: állítsa le a gépet, kapcsolja ki a meghajtás tengelykapcsolóját a pedált megnyomva, válassza ki a kívánt tartományt a karon, majd végül engedje el fokozatosan a tengelykapcsoló pedált.

	Lassú
	Közepes
	Gyors
	Semleges (üres)

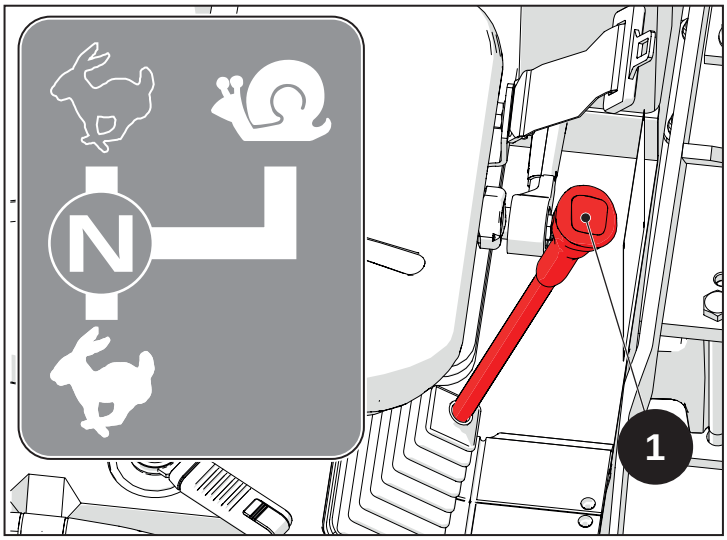

ábra 5.23

5.3.6 Váltókar

A váltókarral négy különböző sebességfokozat választható ki, előremenetben és hátramenetben szinkronizálva. Minden sebességfokozatot egy külön szám jelöl a markolaton.

Az egyik sebességből a másikba való átálláskor a pedált lenyomva ki kell oldani a tengelykapcsolót, majd ki kell választani a kívánt sebességfokozatot, majd fokozatosan fel kell engedni a tengelykapcsoló pedált .

Amikor a kar középső állásban van, akkor semmilyen sebességfokozat nincs bekapcsolva (üres vagy semleges állás).

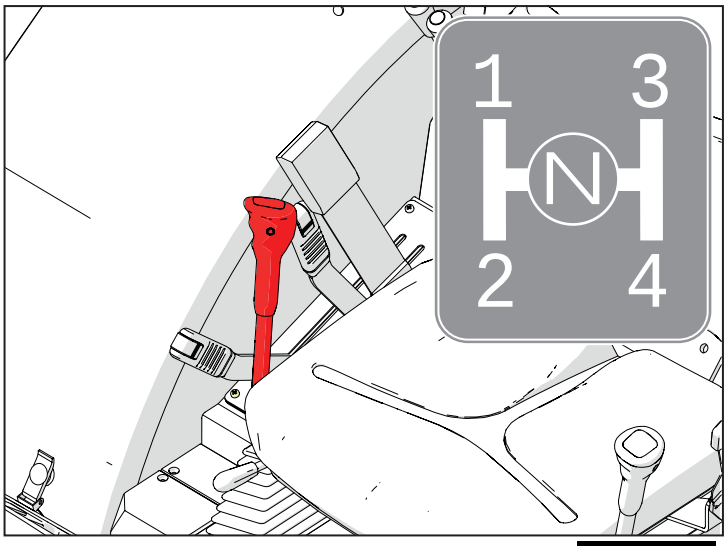

ábra 5.24

5.3.7 Üzemmód kiválasztása

Ez a modell két pozícióval rendelkezik a meghajtáshoz:

H - High - normál sebességek

L - Low - csökkentett sebesség (-20%)

Az egyik üzemmódról a másikra történő váltáshoz szükség van az alábbiakra: állítsa le a gépet, kapcsolja ki a meghajtás tengelykapcsolóját a pedált megnyomva, válassza ki a kívánt üzemmódot a karon, majd végül engedje el fokozatosan a tengelykapcsoló pedált.

Az L (Low-lassú) sebesség kiválasztásához mozgassa a kart (1) előre.

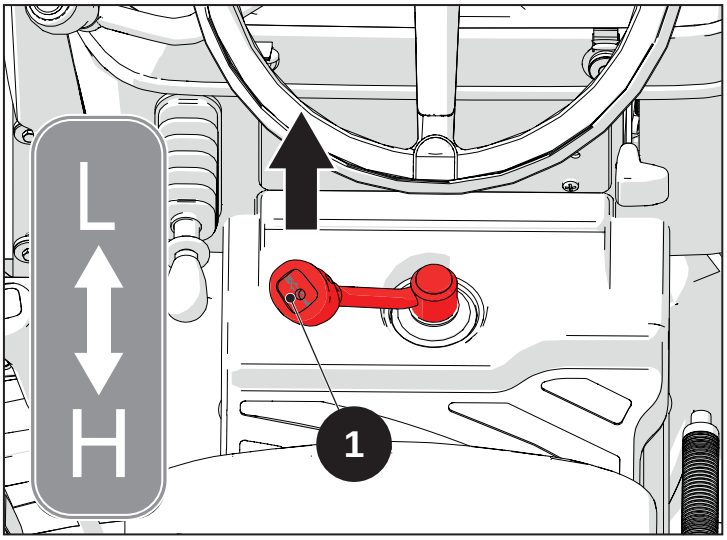

ábra 5.25

A H menet kiválasztásához (normális high sebességek) tolja a kart (1) hátra.

Megjegyzés

A 20%-os csökkentést csak előremenetben, azaz az inverter kikapcsolásával lehet elérni.

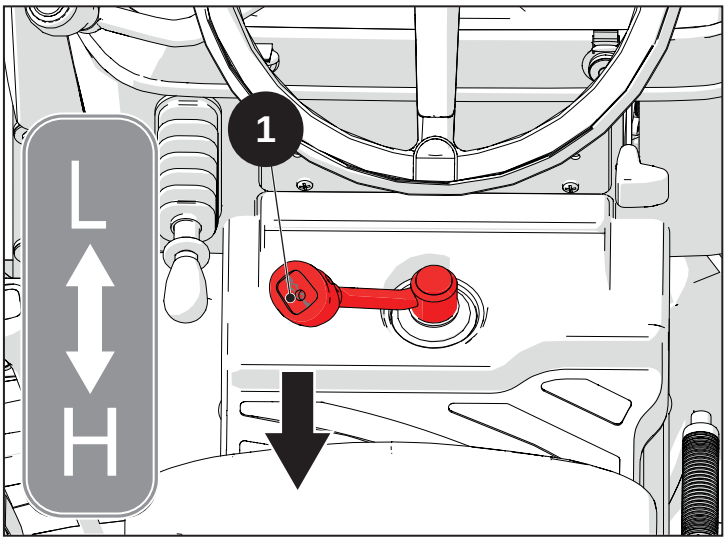

ábra 5.26

5.3.8 Differenciálmű blokkolás

A differenciálmű blokkló rendszer a jármű első és a hátsó hídén is telepítve van, és lehetővé teszi a kerekek blokkolását és együtt forgását.

Különösen hasznos lehet szántási munkák során, vagy amikor a két meghajtott kerékből az egyik rosszul tapad a sáros, csúszós talaj miatt.

Megjegyzés

Ahhoz, hogy a legjobban ki tudja használni a szerkezetet, kapcsolja be a differenciálmű blokkolását, mielőtt a kerekek csúszni kezdenek. Ne kapcsolja be a blokkolást, miközben az egyik kerék már megcsúszott.

Figyelmeztetés

A bekapcsolt differenciálmű blokkolás megakadályozza a gép kormányzását.

Figyelmeztetés

Ne használja a differenciálmű blokkolását kanyarok közelében, és kerülje használatát nagy sebesség és magas motor- fordulatszám esetén.

Figyelmeztetés

Ha a kerék besüpped a talajba, csökkentse a motor fordulatszámát, mielőtt bekapcsolná a differenciálmű blokkolását, hogy elkerülje a sebességváltó megrongálódását.

Veszély

Ne használja a differenciálmű blokkolását 10 km/h-nál nagyobb sebességnél. Mindazonáltal javasoljuk, hogy ne használja, ha túllépte a 8 km/h-t.

A differenciálzár rendszerét a műszerfal bal oldalán található gomb (1) vezérli.

Nyomja meg a gombot (1) a bekapcsoláshoz. A kapcsolódó visszajelző fény (2) villogni kezd a kijelzőn.

Megjegyzés

A differenciálzár a gombot (1) lenyomva kapcsolható be, de **csak** 9 km/h alatt.

Az indítás után a 10 km/h sebességen túllépve automatikusan kikapcsol; az újbóli bekapcsoláshoz újból meg kell nyomni a gombot (1).

A differenciálmű blokkolásának kikapcsolásához nyomja meg újra a gombot (1). A kijelzőn lévő jelzőfény (2) kialszik.

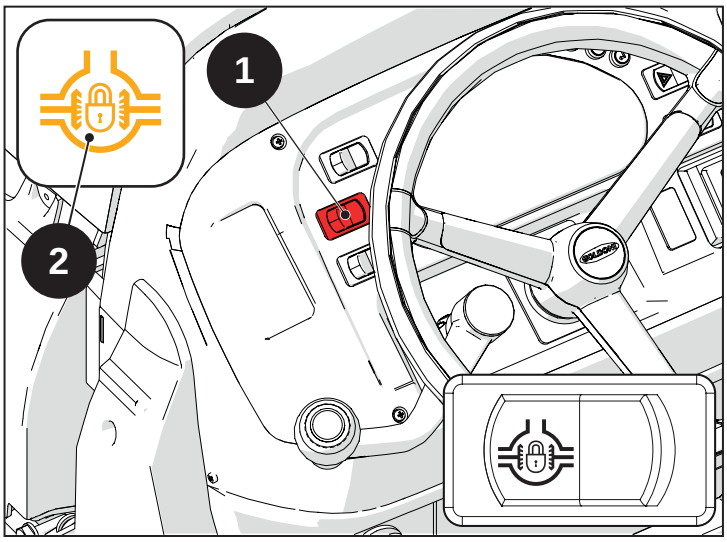

ábra 5.27

A differenciálmű blokkolása automatikusan kikapcsol minden alkalommal, amikor lenyomja a fékpedálokat (3). Az újbóli bekapcsoláshoz újból meg kell nyomni a gombot (1).

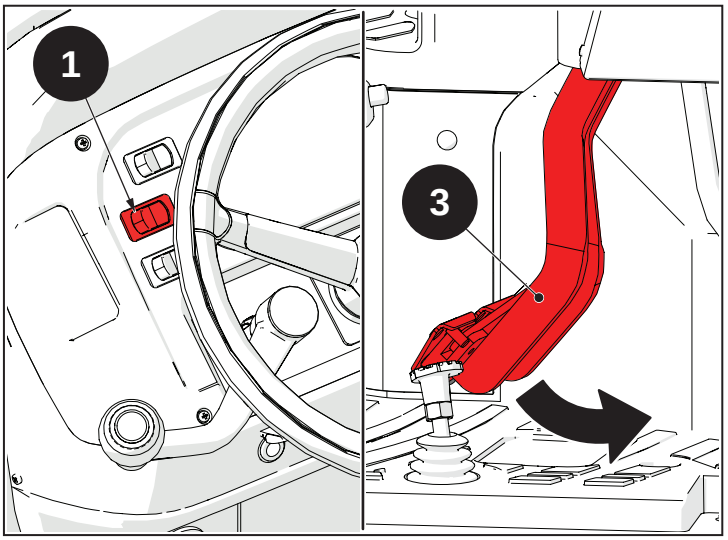

ábra 5.28

5.3.9 Dupla meghajtás

A dupla meghajtás használata meghajtásnövekedést tesz lehetővé a traktor előremenetele közben.

Megjegyzés

Biztonsági okokból a dupla meghajtás mindig be van kapcsolva, amikor a traktor áll és a parkolófék be van húzva vagy, az üzemi fékpedálok le vannak nyomva.

A traktort elindítva, a dupla hajtás be van kapcsolva, vagy kikapcsol a beállított üzemmódnak megfelelően.

Veszély

Az első meghajtás bekapcsolását MINDIG a kuplung lenyomásával és a motor minimális fordulatszáma mellett kell elvégezni, amikor a jármű kerekei állnak.

Veszély

A dupla meghajtás rendszere nagyobb dőlésszögű lejtőkön való haladást tesz lehetővé. Nagyobb dőlésszögű lejtőkön jelentősen nő a felborulás veszélye. Ezért nagy körültekintéssel járjon el a traktor használatánál és a manőverek végrehajtásánál.

Figyelmeztetés

A dupla meghajtás használata jelentősen növeli a gumiabroncsok kopását. Javasoljuk, hogy ne használja közúton vagy különösen kemény talajokon.

Kettős hajtás (2 funkciós verzió)

A kettős hajtási rendszert a műszerfal bal oldalán levő gomb (1) vezérli.

A bekapcsoláshoz nyomja le a kuplungpedált (3), majd nyomja meg a dupla meghajtás gombját (1). Lassan engedje fel a kuplungpedált (3). A vonatkozó lámpa (2) felgyullad a kijelzőn.

A dupla meghajtás kikapcsolásához nyomja le a kuplungpedált (3), majd nyomja meg újra a gombot (1). A kijelzőn lévő jelzőfény (2) kikapcsol.

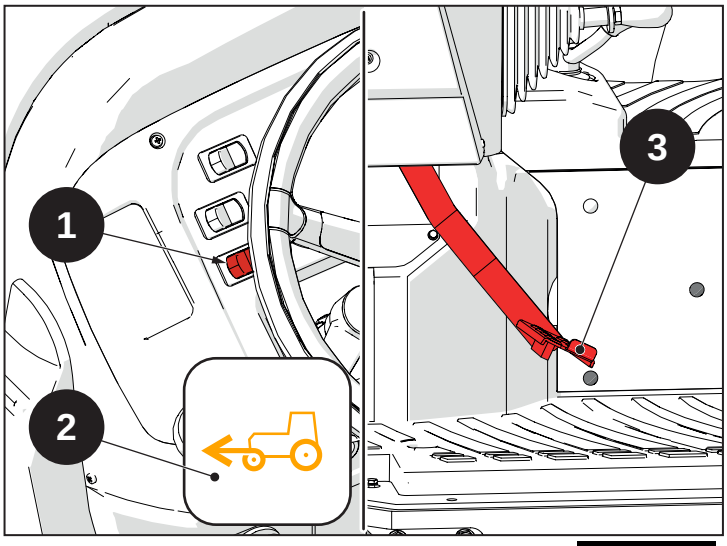

ábra 5.29

Kettős hajtás (3 funkciós verzió)

A kettős meghajtás rendszere számos üzemmóddal rendelkezik. A műszerfal bal oldalán található (1) nyomógomb vezérli az üzemmód kiválasztását: megnyomásával görgethet a rendelkezésre álló üzemmódok között, amíg a kívántat ki nem választja.

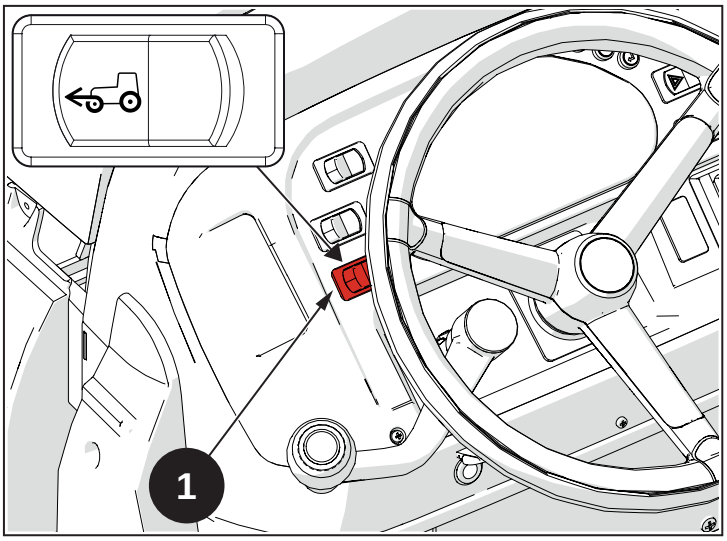

ábra 5.30

Az alábbi táblázat összefoglalja a kettős meghajtás működésének módjait.

Sorrend	Üzemmód	Leírás	Műszerfal visszajelző lámpa	Kijelző ikon
1	KIIKTATVA (2 kerék meghajtás)	Nincs beillesztve	Kikapcsolva	Kikapcsolva
2	ÁLLANDÓ	Mindig behelyezve, bármilyen menetsebességgel	Bekapcsolva	Kikapcsolva
3	AUTO	0 és 12 km/h között 25 km/h-ig bekapcsol és bekapcsolva marad, amely után automatikusan kikapcsol. A kikapcsolás után, ha lassul, automatikusan bekapcsol, ha a menetsebesség 12 km/h vagy annál kevesebbre csökken.	Világít, amikor a kettős meghajtás be van kapcsolva; egyébként ki van kapcsolva.	Bekapcsolva
-	-	Bármelyik üzemmódot választja, a kettős meghajtás automatikusan bekapcsol, amikor a fékpedálokat egyszerre megnyomják; ha külön nyomja meg, akkor nem kapcsol be.	Világít, amikor a kettős meghajtás be van kapcsolva;	Kikapcsolva

Kettős hajtás kiválasztási eljárás.

- Ha a traktor ki van kapcsolva, a dupla meghajtás mindig be van iktatva. A gyújtáskulcsot ON állásba forgatva, automatikusan kiválasztja a KIIKTATOTT üzemmódot.
- Nyomja meg és tartsa lenyomva a tengelykapcsoló pedált (2).
- A (1) gomb megnyomásával kiválaszthatja az ÁLLANDÓ üzemmódot.
- Nyomja meg ismét a gombot (1), hogy az AUTO üzemmódba kapcsoljon.
- Végül a gombot ismét (1) megnyomva visszatér a KIIKTATOTT üzemmódba, és így tovább ciklikus sorrendben.
- A kívánt üzemmód kiválasztása után lassan engedje el a tengelykapcsoló pedált (2).

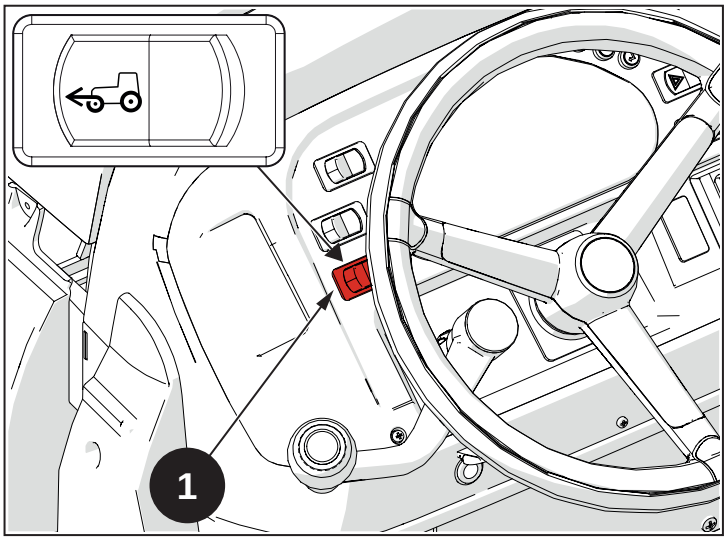

ábra 5.31

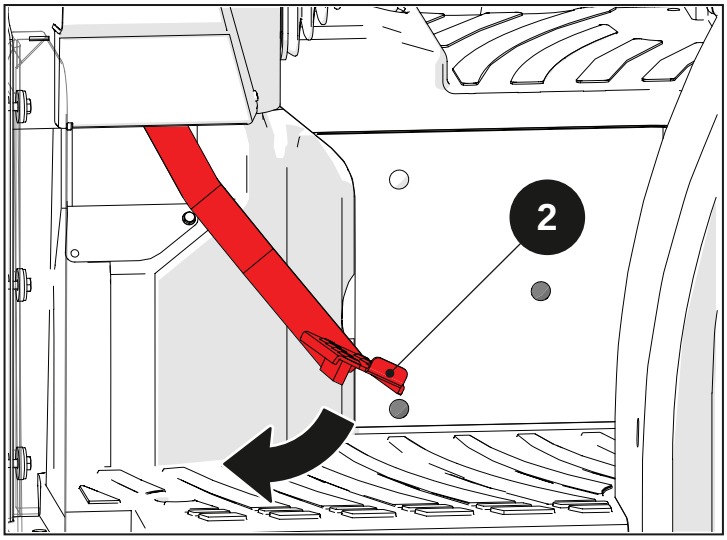

ábra 5.32

5.4 Fékrendszer

5.4.1 Üzemi fékek

Az üzemi fékek használhatók egymástól függetlenül vagy egyszerre, amikor az erre a célra szolgáló csappal össze vannak kötve.

Ha a külön fékeket használja, külön lenyomható a bal pedál (1) a bal kerék blokkolásához és a jobb pedál (2) a jobb kerék blokkolásához.

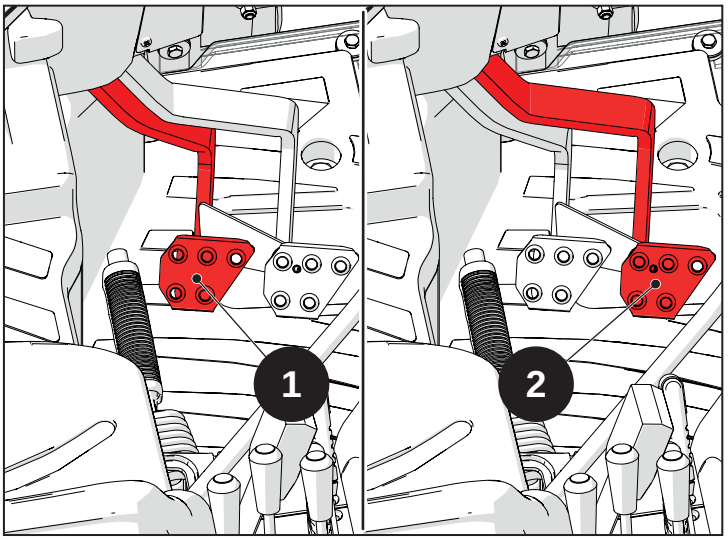

ábra 5.33

Ha a két keréken egyszerre akarja használni a fékeket, kapcsolja össze a pedálokat a csatlakoztató csappal (3). Nyomja le a pedálokat, hogy mindkét kerékkel egyszerre fékezzen.

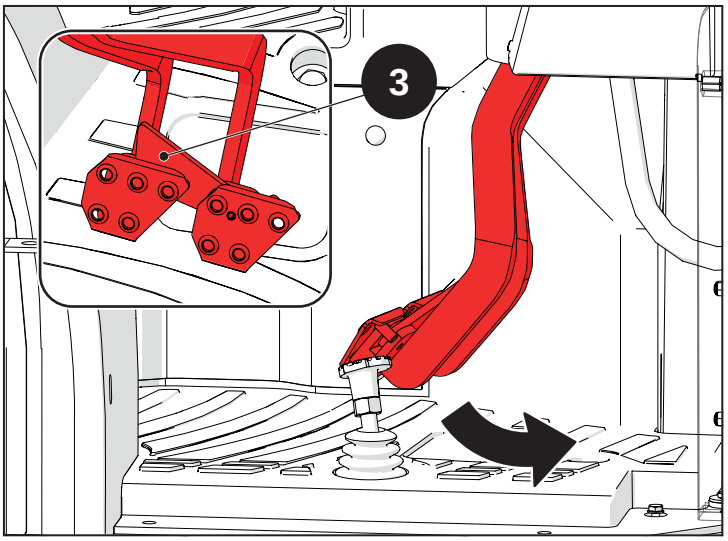

ábra 5.34

Megjegyzés

Kerülje a hirtelen fékezést, kivéve, ha azt valamilyen rendkívüli helyzet indokolja.

A lassú fékezés növeli a biztonságot és csökkenti a fékek kopását, vagyis növeli élettartamukat.

Figyelmeztetés

A fékpedálok segítségével automatikusan bekapcsolódik az első meghajtás egyidejű bekapcsolásának IST rendszere, amely a fékpedálok kioldásakor kilép.

Veszély

Ellenőrizze a fékek hatékonyságát és működését, mielőtt a traktort elindítaná.

Veszély

Mindig kapcsolja össze a fékpedálokat a csatlakoztató csapszeggel, amikor közúton közlekedik.

Veszély

Amikor nem szükséges, ne tartsa a lábát a fékpedálokon.

Ha a fékezés alatt úgy érzékeli, hogy a pedál túl lágy vagy teljesen lenyomható:

- Ne induljon el a traktorral.
- Haladéktalanul azonosítsa az okokat és szüntesse meg a hibát.
- Amennyiben nem tudja orvosolni a hibát, forduljon haladéktalanul a GOLDONI szakszervizhez.

A fékek optimális működéséhez a fékrendszerben olajnak kell lennie. Mielőtt bármilyen műveletet végezne, ellenőrizze, hogy az olajszint eléri-e a működési minimumot, l. az ábrát.

Ha az olajszint túl alacsony, töltse fel újra a tartályt. Mielőtt elindulna, ellenőrizze, hogy nincs-e szivárgás a fékolaj körben.

A tartály a műszerfal jobb burkolata mögött található.

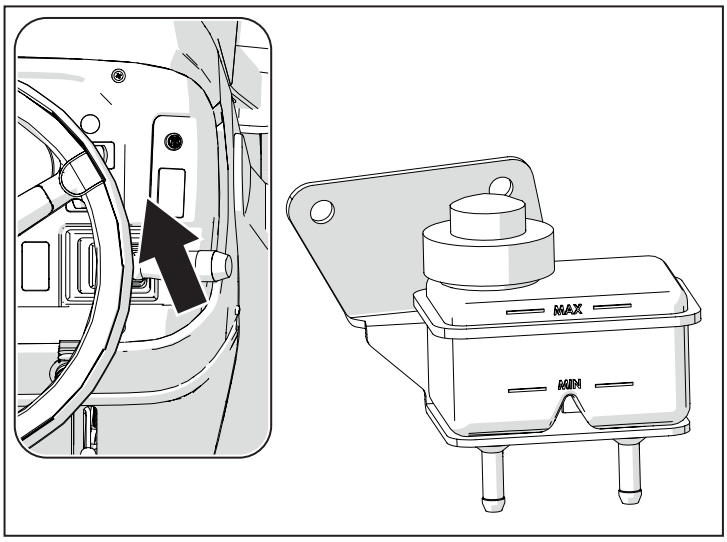

ábra 5.35

5.4.2 Parkolófék

A parkolófék az ülés jobb oldalán található karral hozható működésbe. Húzza felfelé a kart (1) a parkolófék bekapcsolásához. Felgyullad a vonatkozó lámpa (3) a kijelzőn.

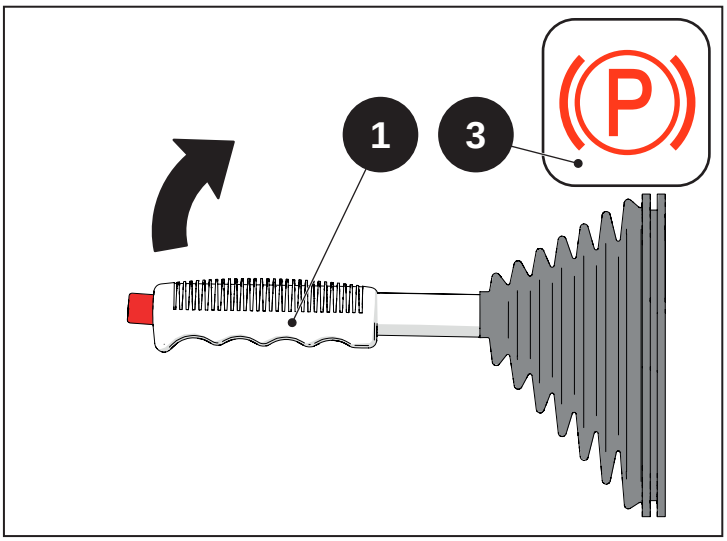

ábra 5.36

A parkolófék kikapcsolásához húzza felfelé a kart (1), nyomja meg a gombot (2) és ezzel egyidejűleg engedje le a kart (1). A kijelzőn lévő jelzőfény (3) kikapcsol.

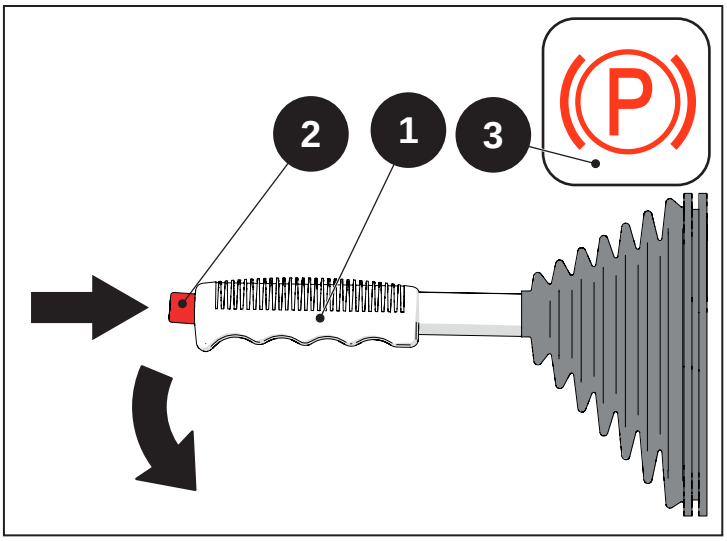

ábra 5.37

Veszély
Mielőtt elindulna, ellenőrizze, hogy a parkolófék ki van-e kapcsolva, és hogy a vonatkozó jelzőlámpa lekapcsolódott-e a kijelzőn.

Veszély
Kapcsolja be a parkolóféket minden alkalommal, amikor elhagyja a vezetőülést.

Figyelmeztetés
Ne használja a parkolóféket a fékrendszer helyett fékezésre.

5.5 TLT

A TLT egy forgó tengely, amelyhez a különböző munkálatokhoz szükséges felszerelések csatlakoztathatók.

Megjegyzés
Biztonsági okokból nem lehet elindítani a motort, amikor a TLT mozgásban van.

Figyelmeztetés
Ha nem használja a hátsó TLT-t, mozgassa az üzemmódválasztó kart üres állásba. Ez megakadályozza a TLT tengely és más forgó alkatrészek véletlen forgását.

Veszély
Ne távolítsa el és ne rongálja meg a lemezből készült védőburkolatot.

Veszély
Amikor nem használja a TLT-t, a tengelyt be kell fedni a védőelemmel.

Veszély
Amennyiben a TLT-hez nagy tehetetlenségű munkaeszközt csatlakoztat (például fűnyírót vagy szárvágót stb.), javasoljuk, hogy egy „szabadonfutó kerékkel” ellátott kardánmeghajtást alkalmazzon. Ez a szerkezet meggátolja a mozgás továbbítását a felszereléstől a gép felé, ami lehetővé teszi az előremenetel azonnali leállását a kuplung lenyomásakor.

5.5.1 Hátsó TLT

A hátsó TLT kétféle üzemmódban (szinkronizált vagy független) és két sebességgel (540 ford/perc vagy 750 ford/perc) használható.

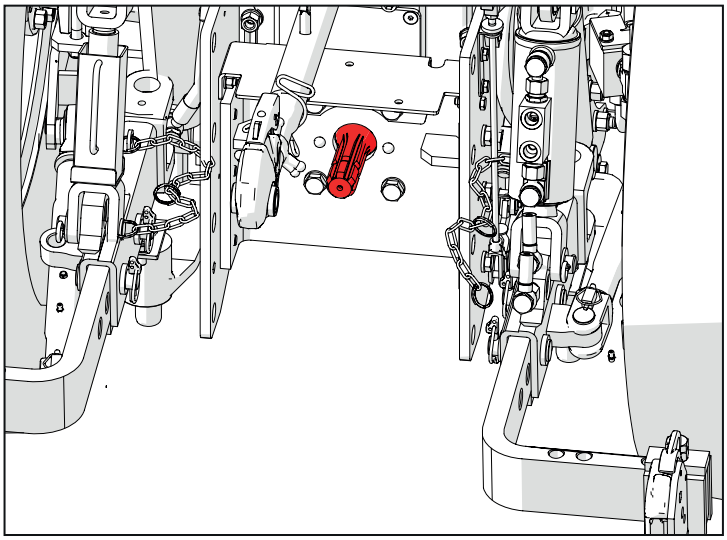

ábra 5.38

A hátsó TLT-t három kar kezeli.

A TLT tengelykapcsoló karnak. (1) 2 állása van:

- TLT bekapcsolva - kar felfelé;
- TLT kikapcsolva - lenyomva.

Kapcsolja ki a TLT-t lefelé nyomva a kart (1).

Kapcsolja be a TLT-t: húzza meg , hogy kioldja a reteszt (2) és tolja felfelé a kart (1).

Veszély

A tengelykapcsoló kar hirtelen felengedése a gép veszélyes reakcióját okozhatja.

Ha a TLT tengelykapcsoló kar lefelé áll, az ikon (X) megjelenik a műszerfalon, jelezve, hogy a TLT ki van kapcsolva.

Figyelmeztetés

A karnak a lehető legrövidebb ideig szabad lefelé állnia és csak a sebesség és az üzemmód kiválasztásához.

Ha a TLT tengelykapcsoló kart lefelé állítva tartja súlyosan károsíthatja a tengelykapcsolót.

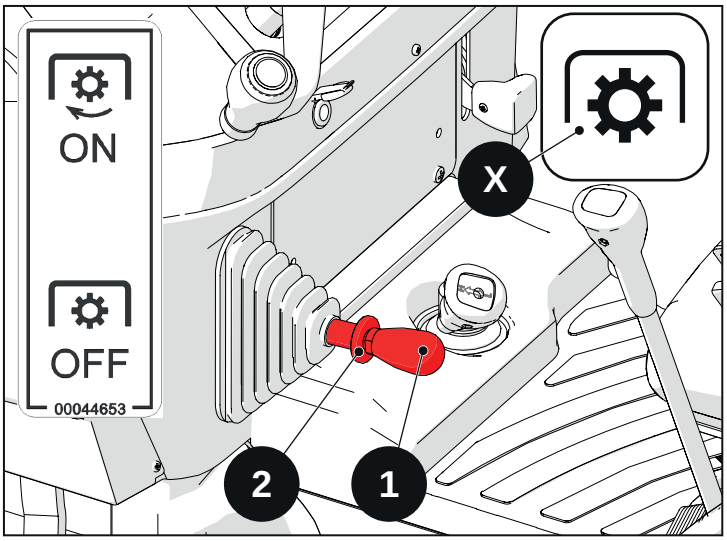

ábra 5.39

TLT üzemmód-választó kar. (3) 3 állása van:

- Szinkronizált - kar jobbra (S);
- Semleges (üres) - középen lévő kar (N);
- Független - kar balra (I).

Válassza ki a Szinkronizált üzemmódot a kart (3) jobbra mozgatva. Válassza ki a Független üzemmódot a kart (3) balra mozgatva.

A munka végén ne felejtse el visszaállítani a TLT üzemmód-választó kart (3) az Üres (semleges) helyzetbe.

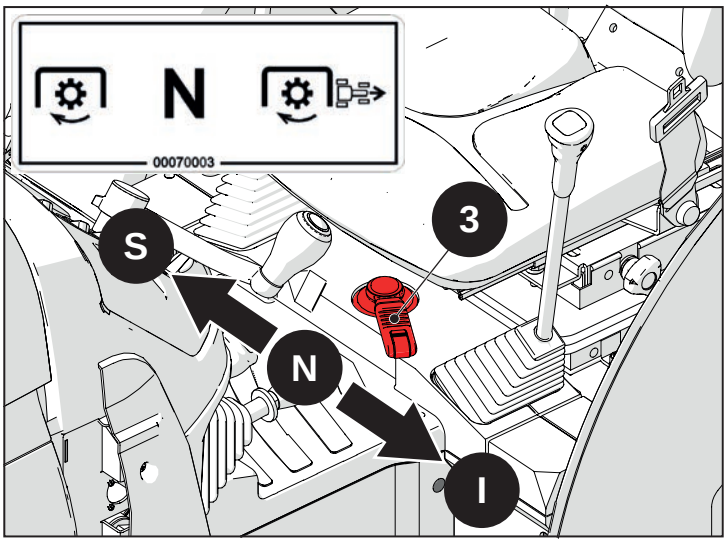

ábra 5.40

TLT sebességválasztó kar. (4) 2 állása van:

- gyors 750 fordulat/perc - kar fent (A).
- lassú 540 fordulat/perc - kar lent (B);

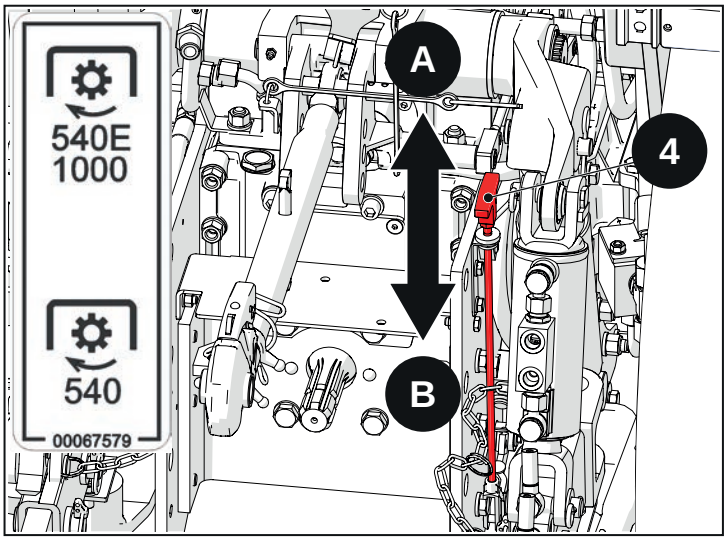

ábra 5.41

A traktor olyan biztonsági rendszerrel van felszerelve, amely leállítja a motort , ha a kezelőnek fel kell állnia az ülésből , miközben a hátsó TLT aktív.

Amikor a gépkezelő felemelkedik az ülésről, míg a TLT aktív, egy riasztási hangjelzés aktiválódik, és a műszerfalon a TLT visszajelző fénye (7) villogni kezd: ha a gépkezelő 2 másodpercen belül visszaül a visszajelző fény (7) és a hangjelzés kikapcsolnak; ellenkező esetben 7 másodpercen belül a motor leáll, a hangjelző kikapcsol, de a visszajelző lámpa (7) folyamatosan villog, mert a TLT még mindig be van iktatva.

Ha a motor 7 másodperc elteltével leáll, a szokásos motorindítási eljárást kell elvégezni (lásd a "Motor indítása és leállítása" c. fejezetet), majd újra aktiválja a TLT-t az ebben a részben leírt eljárásoknak megfelelően. A motor (és a TLT) nem aktiválható újra automatikusan, csak az ülésen ülve.

Veszély
A motor kb. 7 másodperc elteltével leáll (következésképpen lekapcsol a TLT) attól a pillanattól kezdve, amikor a gépkezelő az ülésből feláll. Ez idő alatt egy hangjelzés (hangjelző) jelzi, hogy a TLT még mindig működik.

Ha a TLT-t működtetni akarja tartani akkor is, amikor a gépkezelő az ülésről felemelkedik, aktiválni kell a "PTO Auto" üzemmódot megnyomva **2 alkalommal 2 másodpercen belül** az (5) gombot a TLT bekapcsolása után; az ikon (6) megjelenik a kijelzőn. A "PTO Auto" üzemmód kikapcsol, ha a kezelő visszaül az ülésre.

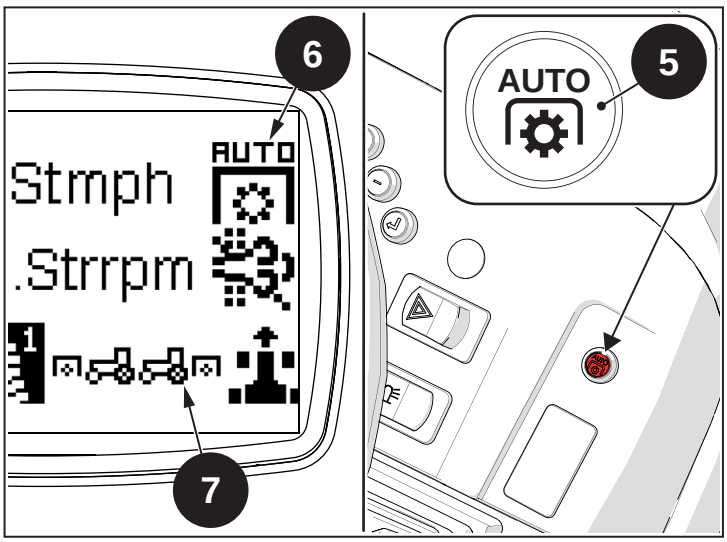

ábra 5.42

A hátsó TLT egy biztonsági burkolattal van ellátva (8). Forgassa el a burkolatot az óramutató járásával megegyező irányba, majd távolítsa el. Szerelje vissza a burkolatot (8) úgy, hogy a rögzítő csapok (9) illeszkedjenek, majd forgassa az óramutató járásával ellentétes irányban a rögzítéshez.

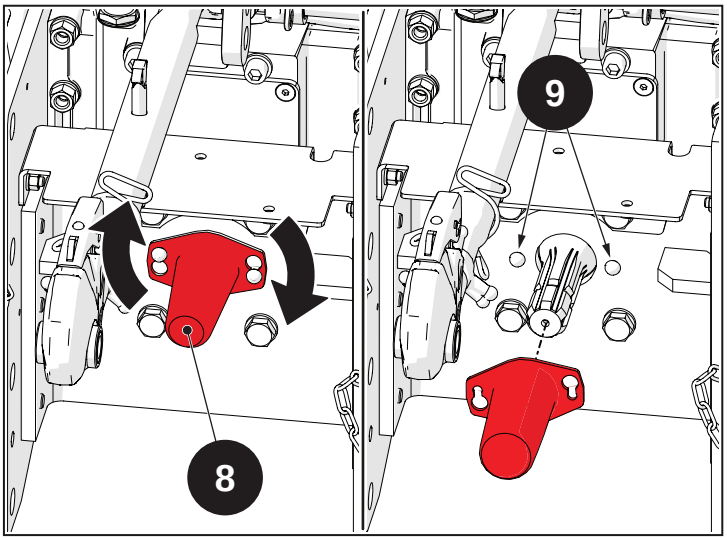

ábra 5.43

TLT üzemelési logikái

Ha a TLT aktív, és a kezelő az ülésből felemelkedik, a riasztás hangjelzője megszólal és a TLT visszajelző fénye. (1) villogni kezd. Ha a kezelő visszaül, a hangjelző kikapcsol.

Ha a TLT deaktiválva van, a riasztási hangjelző nincs aktiválva. Ha a motor védelem miatt kikapcsol, a hangjelző kikapcsol.

Ha a motor a TLT-re vonatkozó biztonsági okok miatt kikapcsol. (például a gépkezelő feláll az ülésből), a TLT visszajelző lámpa. (1) villog.

Ha a motort a TLT-re vonatkozó biztonsági okok miatt kikapcsolják, a motort újra kell indítani és a TLT-t újra az elejétől be kell iktatni. A motor és a TLT nem aktiválható újra automatikusan, csak az ülésen ülve.

Ha az ülésen meghibásodás észlelhető, hiba jelenik meg a kijelzőn, és a motor automatikusan kikapcsol, mindig amikor a TLT-t bekapcsolja.

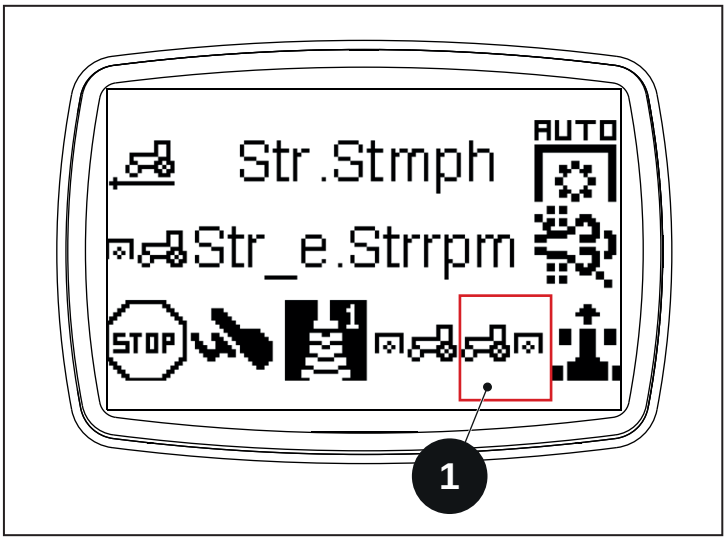

ábra 5.44

5.5.2 Első TLT (ha van)

Az elülső erőátvitel független üzemmódban 1000 fordulat/perc sebességgel használható.

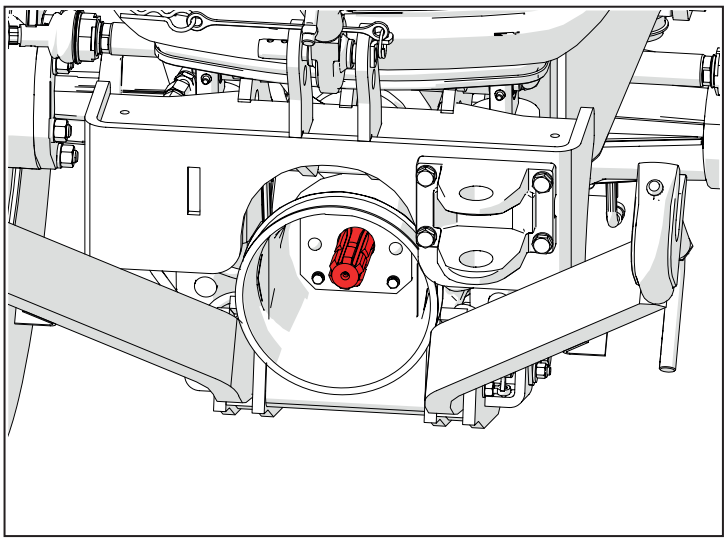

ábra 5.45

Az első TLT-t a kapcsoló (1) kezeli.

Kapcsolja be a TLT-t: nyomja a biztonsági reteszt (2) felfelé, és nyomja meg a kapcsolót (1) (A) állásba.

Az TLT kikapcsolása: nyomja meg a kapcsolót (1) a (B) állásba.

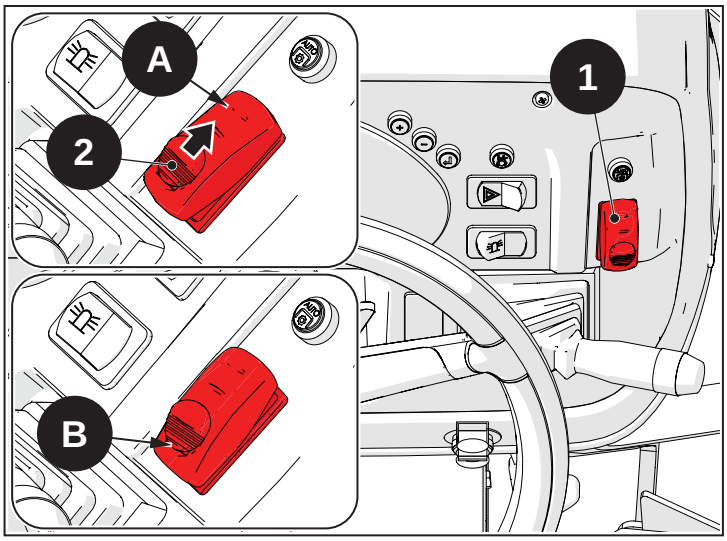

ábra 5.46

A traktor olyan biztonsági rendszerrel van felszerelve, amely leállítja az elülső TLT-t, ha a kezelőnek fel kell kelnie az ülésből.

Amikor a gépkezelő felemelkedik az ülésről, míg a TLT aktív, egy riasztási hangjelzés aktiválódik, és a műszerfalon a TLT visszajelző fénye (5) villogni kezd: ha a gépkezelő 2 másodpercen belül visszaül a visszajelző fény (5) és a hangjelzés kikapcsolnak; egyébként 7 másodpercen belül a TLT leáll, a hangjelzés kikapcsol, de a visszajelző fény (5) továbbra is villog, mert a bekapcsoló nyomógomb (1) még be van iktatva.

Amikor a TLT leáll 7 másodperc elteltével iktassa ki, majd iktassa be a bekapcsoló nyomógombot (1) a TLT aktiválásához. A TLT nem aktiválható újra automatikusan, csak az ülésen ülve.

Veszély
A TLT kb. 7 másodperc múlva kikapcsol attól a pillanattól, hogy a gépkezelő feláll az ülésből. Ez idő alatt egy hangjelzés (hangjelző) jelzi, hogy a TLT még mindig működik.

Ha a TLT-t működtetni akarja tartani akkor is, amikor a gépkezelő az ülésről felemelkedik, aktiválni kell a "PTO Auto" üzemmódot megnyomva **2 alkalommal 2 másodpercen belül** az (3) gombot a TLT bekapcsolása után; az ikon (4) megjelenik a kijelzőn. A "PTO Auto" üzemmód kikapcsol, ha a kezelő visszaül az ülésre.

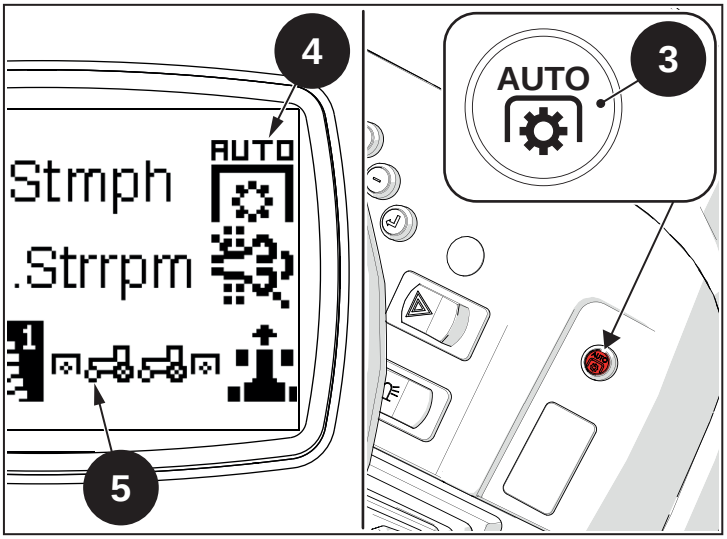

ábra 5.47

A TLT egy biztonsági burkolattal van ellátva. Forgassa el a burkolatot az óramutató járásával megegyező irányba, majd távolítsa el. Szerelje vissza a fedelet, illeszkedjen a rögzítő csapszegekhez, elforgatva az óramutató járásával ellentétes irányban a rögzítéshez.

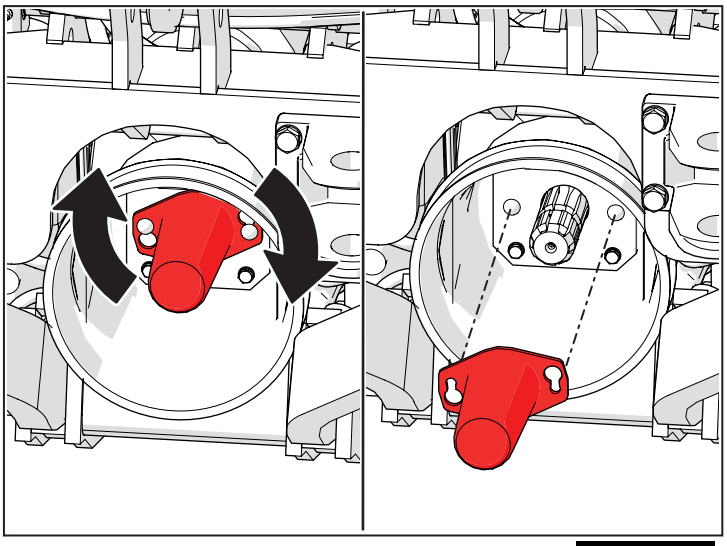

ábra 5.48

TLT üzemelési logikái

Ha a TLT aktív, és a kezelő az ülésből felemelkedik, a riasztás hangjelzője megszólal és a TLT visszajelző fénye. (1) villogni kezd. Ha a kezelő visszaül, a hangjelző kikapcsol.

Ha a TLT deaktiválva van, a riasztási hangjelző nincs aktiválva. Ha a TLT megáll egy védelem után, a hangjelző kikapcsol.

Ha a TLT-t kikapcsol biztonsági okokból (például a gépkezelő feláll az ülésből), a TLT visszajelző lámpa. (1) villog.

Amikor a TLT biztonsági okokból leáll, újra be kell iktatni a (2) gombon keresztül, hogy újra aktiválja. A TLT nem aktiválható újra automatikusan, csak az ülésen ülve.

Ha az ülésen hibás működés észlelhető, hiba jelenik meg a kijelzőn, és a TLT véglegesen kikapcsol.

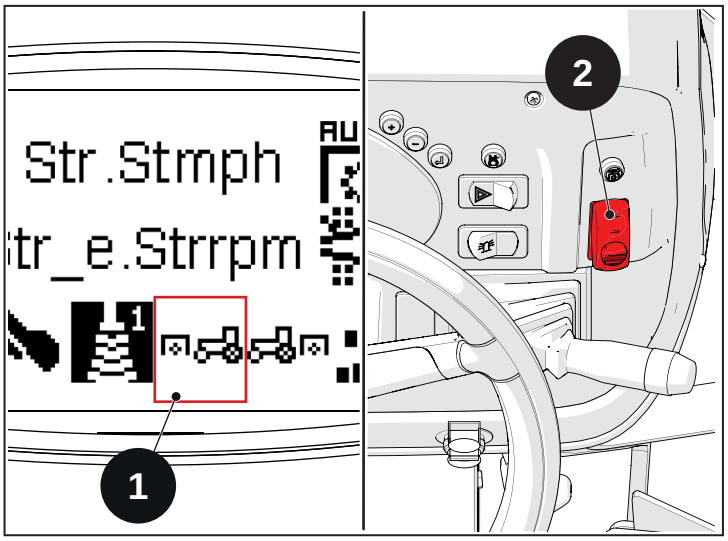

ábra 5.49

5.5.3 TLT sebessége

Hátsó TLT

Forgásirány: az óramutató járásával megegyező irány

TLT sebesség. (fordulat/perc)	A motor fordulatszáma (fordulat/perc)
540	2160
750 (540 Eco)	1591,5

Elülső TLT

Forgásirány: óramutató járásával ellentétes irányban

TLT sebesség. (fordulat/perc)	A motor fordulatszáma (fordulat/perc)
1000	2300

5.5.4 Kardáncsukló

A harmadik felek által gyártott bizonyos alkatrészek biztonságos használatához és karbantartásához olvassa el vonatkozó kézikönyvet.

Figyelmeztetés
A kardáncsukló megfelelő működéséhez, valamint ahhoz, hogy elkerülhetők legyenek az alkatrészek és a védőburkolatok megrongálódásai, vegye figyelembe, hogy a kardáncsukló műszakilag lehetséges dőlésszöge a TLT védőburkolatának méreteitől és formájától függ, valamint a kardáncsukló és az azt védő szerkezet méreteitől. Ezért a kardáncsukló lehetséges dőlésszöge módosulhat.

Veszély
Csak megfelelő védőburkolattal ellátott kardáncsuklót használjon.

5.6 Mechanikus hátsó emelő

Ez egy 3 pontos hátsó, hidraulikus emelő, ami a hidraulikus elosztón keresztül vezérelhető.

Az alábbi működési körülménynek lehetségesek:

- Helyzetvezérlés
- Erőkifejtés-vezérlés
- Úszóműködés
- Vegyes beállítás

Az emelőt az ülés jobb oldalán elhelyezett két karral lehet működtetni (5.50. ábra):

1 - Helyzetvezérlő kar
2 - Erőkifejtés-vezérlő kar

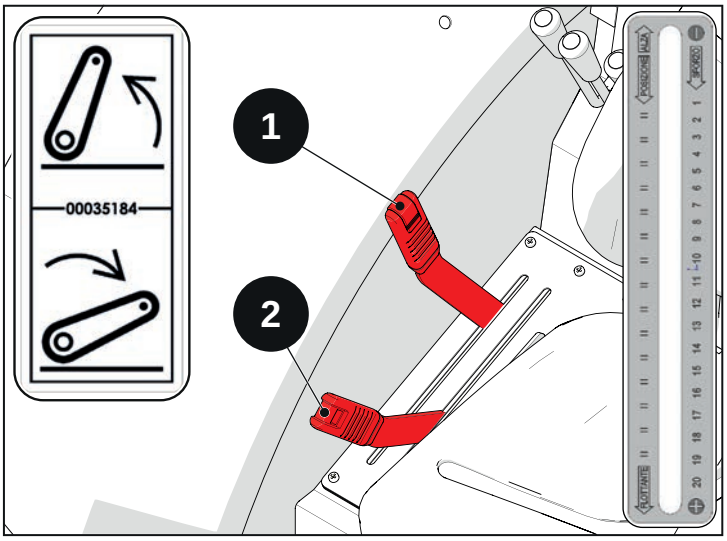

ábra 5.50

5.6.1 Helyzetvezérléses működés

A helyzetvezérlés lehetővé teszi, hogy egy meghatározott helyzetbe vigye és ott megtartsa a munkaeszközt, akár a legmagasabb, akár a legalacsonyabb helyzetről legyen szó, a talaj alatt és fölött egyaránt.

Ez a funkció kerekek nélküli szerelékekhez és más, a talajra támaszkodó eszközökhöz, valamint kerekekkel ellátott szerelékekhez vagy más a talajra támaszkodó eszközökhöz való.

- Mozgassa az erőkifejtés vezérlő kart (2) az elülső véghelyzetbe.
- Mozgassa a helyzetvezérlő kart (1) a kívánt magasság szerint. A munkaeszköz elmozdulása a kar helyzetével arányos.
  Teljesen hátrahúzva a kart (1) az emelő maximális magasságra emelhető. Ha a kar (1) teljesen elöl van, az emelő teljesen leengedett állásban lesz.

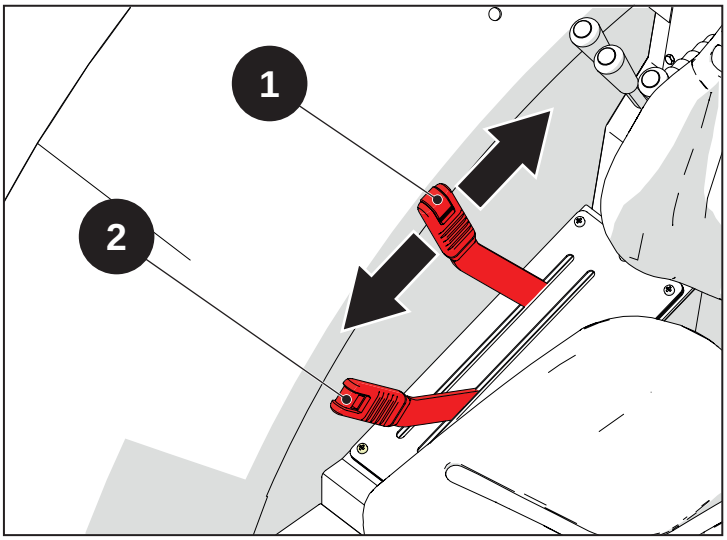

ábra 5.51

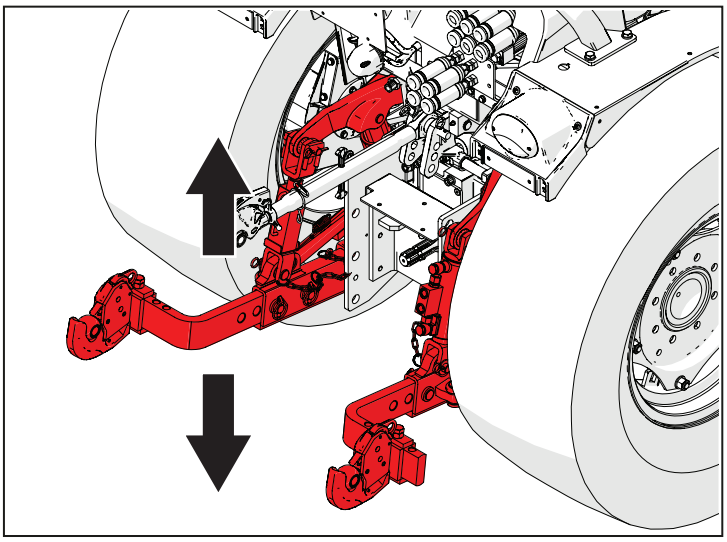

ábra 5.52

5.6.2 Erőkifejtés-vezérlés működése

A vezérelt erőkifejtésben levő emelő használatával a traktor húzóereje állandó szinten tartható, a munkakörülmények változásától függetlenül.

Ez a funkció a traktor által hordozható minden olyan szerelékhez hasznos, amelynek semmilyen megtámasztása nincs a talajon, például csúszkák, kerekek stb.

- Mozgassa a helyzetvezérlő kart (1) teljesen előretolt helyzetbe.
- Állítsa be a kívánt erőkifejtést az erőkifejtés vezérlő karján (2).
- A helyzetbeállító kar (1) segítségével emelje fel és engedje le az emelőt.

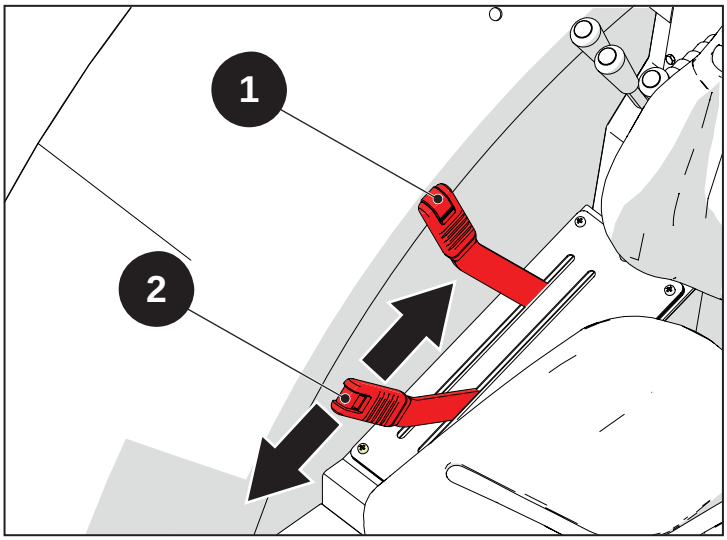

ábra 5.53

Megjegyzés

A munkaeszköz által elért mélység a talaj tömörsége által meghatározott vontatóerővel arányos. Az emelő ilyen feltételek mellett automatikusan állandó szinten tartja a traktor által igényelt vontatóerőt.

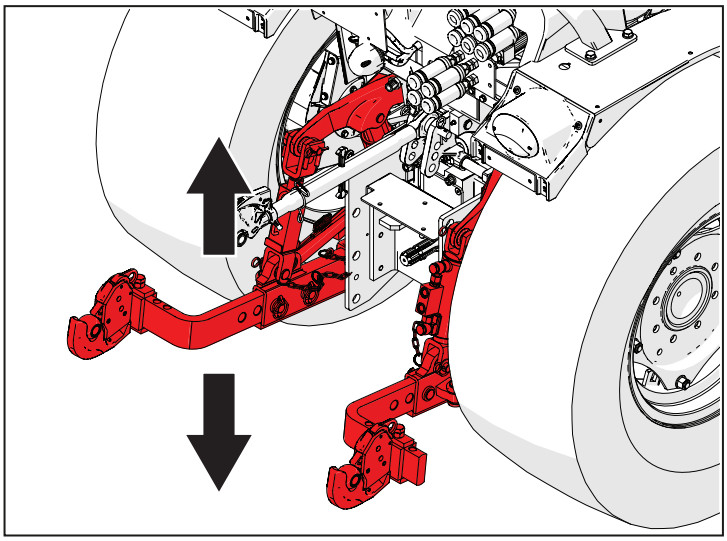

ábra 5.54

Szabályozott erőkifejtéssel végzett munka esetén az emelő leengedési sebessége szabályozható az emelő blokk szabályozójával (3).

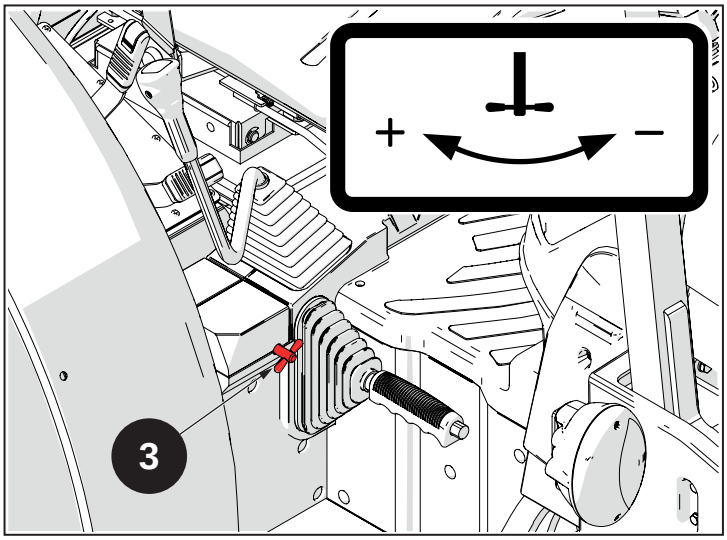

ábra 5.55

5.6.3 Vegyes helyzet-/erőkifejtés-vezérlés

Ennek a funkciónak a használatára a vezérelt erőkifejtéssel, nem egyenletes talajon végzett munkáknál van szükség, amelynek során a munkaeszköz túl mélyre kerülhet a talajban.

Az emelő vezérelt erőkifejtéssel működik, de ezzel egyidejűleg nem engedi, hogy a munkaeszköz, amikor olyan területre ér, ahol kisebb a talaj ellenállása, túlzottan besüppedjen a talajba, aminek egyenetlen munka lenne az eredménye.

A munkaeszközt a kívánt munkamélység alapján süllyessze a talajba, az „Erőkifejtés-vezérlés működése” fejezetben leírtak szerint:

- Mozgassa a helyzetvezérlő kart (1) teljesen előretolt helyzetbe.
- Állítsa be a kívánt erőkifejtést az erőkifejtés vezérlő karján (2).
- A helyzetbeállító kar (1) segítségével emelje fel és engedje le az emelőt.
- Amikor a munkaeszköz beáll a kívánt mélységbe, húzza a helyzetvezérlő kart (1) hátra, amíg az emelő karjai el nem kezdenek felemelkedni.

A munkaeszköz emeléséhez és leengedéséhez csak az emelő helyzetét beállító karon (1) állítson.

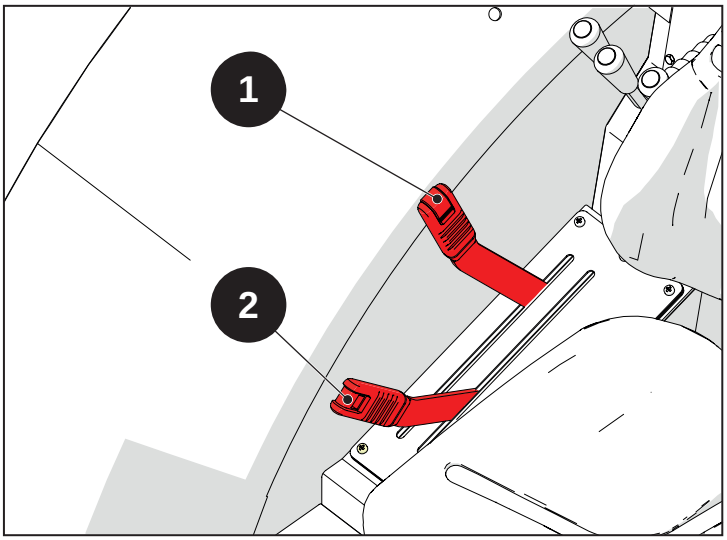

ábra 5.56

5.6.4 Úszóműködés

Ennek a funkciónak a használata akkor javasolt, ha azt szeretné, hogy a munkaeszköz szabadon engedve kövesse a talaj profilját, amikor például talajgyalut, talajfeltöltőt, kotrót stb. használ.

Tolja mind a helyzetvezérlő (1), mind az erőkifejtés-vezérlő (2) kart teljesen előre.

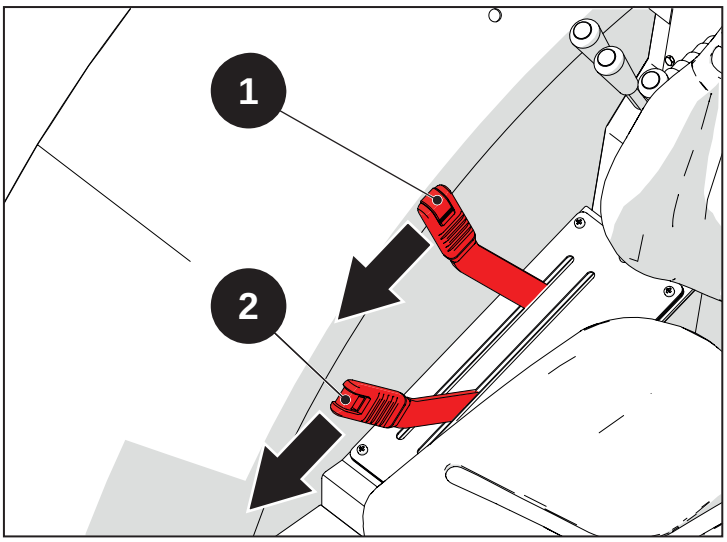

ábra 5.57

5.6.5 Az emelő sebességének és érzékenységének beállítása

A beállító csapot (3) csavarva az emelő leereszkedési sebessége kisebb. Kicsavarva nagyobb a süllyedés sebessége.

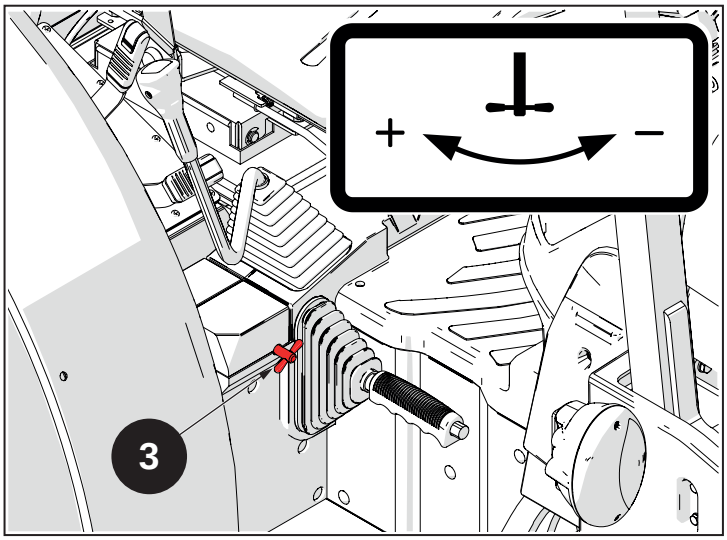

ábra 5.58

5.6.6 Szállítás közúton

A traktorral összekötött munkaeszközzel való közúti haladás esetén a következőket kell tenni:

- teljesen húzza meg az emelőkarok leengedési sebességének állítócsapját (3) úgy, hogy rögzítse őket;
- emelje fel teljesen az emelőt, és teljesen helyezze vissza a helyzetszabályozó kart (1).

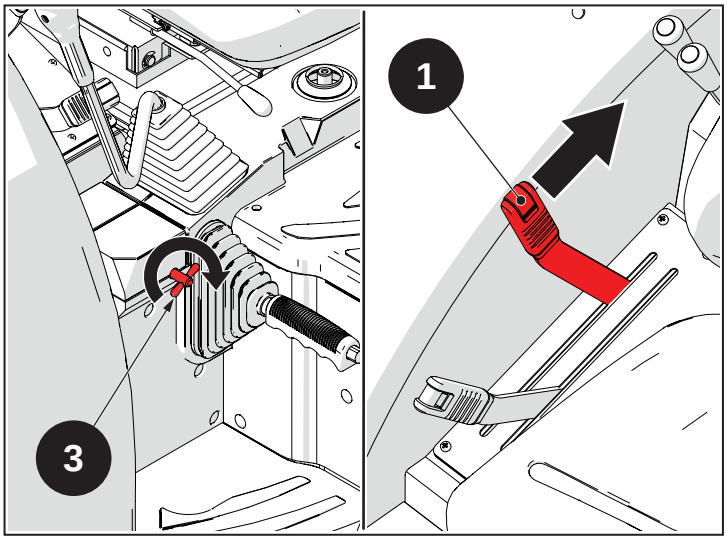

ábra 5.59

5.7 Elülső emelő (ha van)

Egy 3 pontos elülső hidraulikus emelő, típusú, felemel/leereszt, a hidraulikus elosztó vezérli. Az emelőt egy olyan kezelőeszköz vezérli, amely a traktor kialakításától függően változik.

5.7.1 Elülső emelő hátsó elosztóval

Ebben az elrendezésben az elülső emelő használatához meg kell nyitni a kerék oldalán jobbra, elöl lévő csapot.

Figyelmeztetés
Ha nem használja az elülső emelőt, zárja be a csapot.

- A csap nyitásához állítsa (A) helyzetbe
- A csap bezárásához állítsa (B) helyzetbe

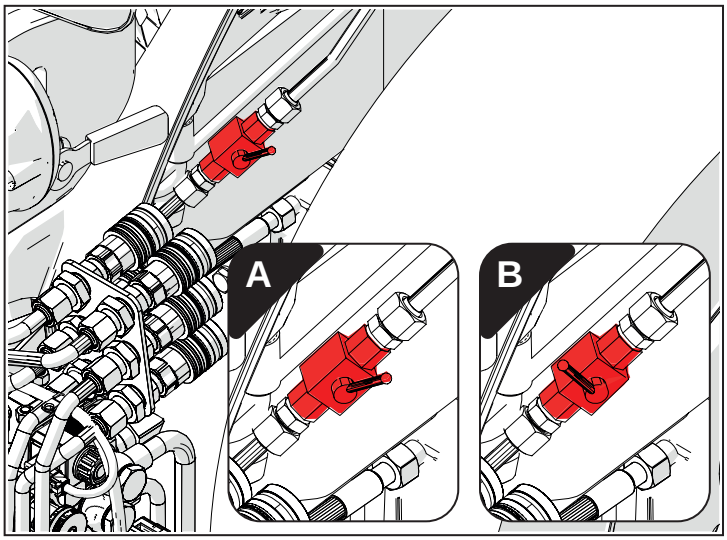

ábra 5.60

Az emelőt a kar (1) vezérli:

- Kar elöl = munkaeszköz leengedése
- Kar hátul - munkaeszköz emelés
- Kar teljesen elöl - úszó pozíció, a munkaeszköz szabadon követheti a talaj profilját

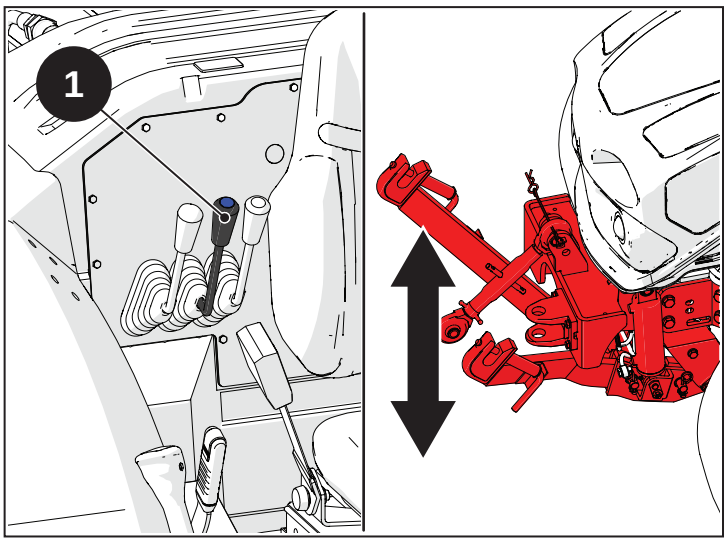

ábra 5.61

5.7.2 Elülső emelő elülső elosztóval

Az emelőt a joystick vezérli. Nyomja meg a (1) gombot az emelő vezérlő elosztó kiválasztásához, majd használja a kereket (2), hogy működtesse:

- Kerék (2) fent - munkaeszköz felemelése
- Kerék (2) lent - munkaeszköz leengedése

Úszóműködés: Az elosztó úszó funkcióval van ellátva. A funkció aktiválására vonatkozó utasításokhoz lásd a "Joystick" c. részt.

Megjegyzés

A joystick működésének részletes leírását lásd a "Joystick" részben.

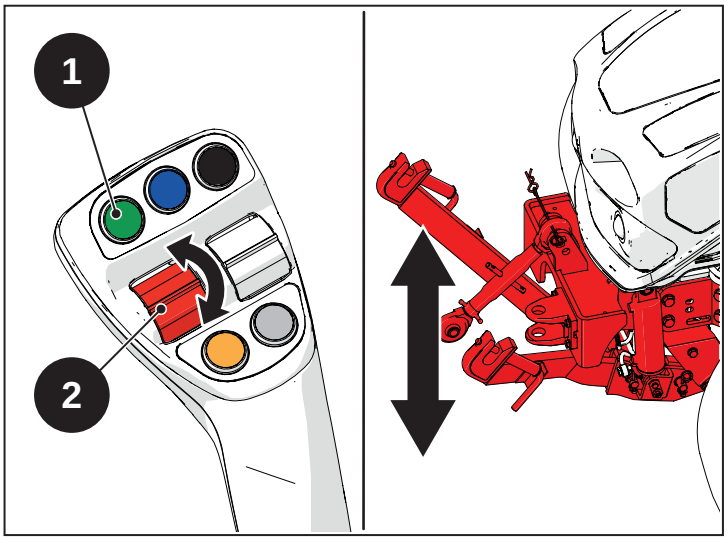

ábra 5.62

5.8 Joystick (ha rendelkezésre áll)

A joystick lehetővé teszi az elülső és hátsó elektronikus elosztók és az elülső emelő vezérlését (ha van).

A joystick funkciók csak akkor aktívak, ha a motor be van kapcsolva.

5.8.1 A joystick használata

Megjegyzés

A roll-bar verziójú traktornál, a joystickon nincs világító LED a gombokon. A működés változatlan marad , kivéve a LED-ek viselkedését.

A kiválasztott elosztó azonosításához használja a kijelző ikonján látható számjegyet (A).

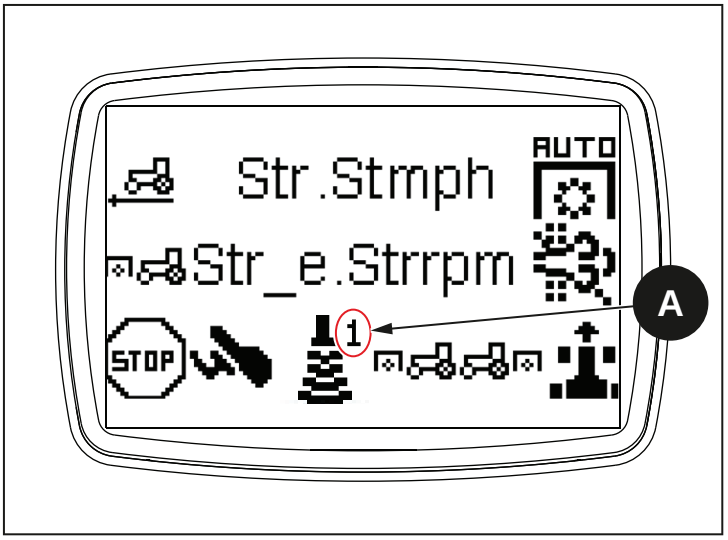

ábra 5.63

A joystick használatának szakaszai

1 - Fogja meg a joystickot

Figyelmeztetés

A joystick olyan érzékelővel van ellátva, amely érzékeli a felhasználó kezét, ezért fogni kell, hogy használja.

2 - Válassza ki az elosztót

Az (1) - (6) gombok aktiválják a kapcsolódó elosztót. Nyomja meg **1 alkalommal** a gombot, hogy aktiválja a kívánt elosztót.

- Az aktivált elosztó ikonja (X) világít a kijelzőn.
- A megnyomott gomb LED-je (ha van) állandóan világít, kivéve a (6) nyomógombot.
- A kiválasztott elosztó vezérlőkerék (A)-(B) LED-je villogni kezd. A (C) keréknek nincs LED-je.

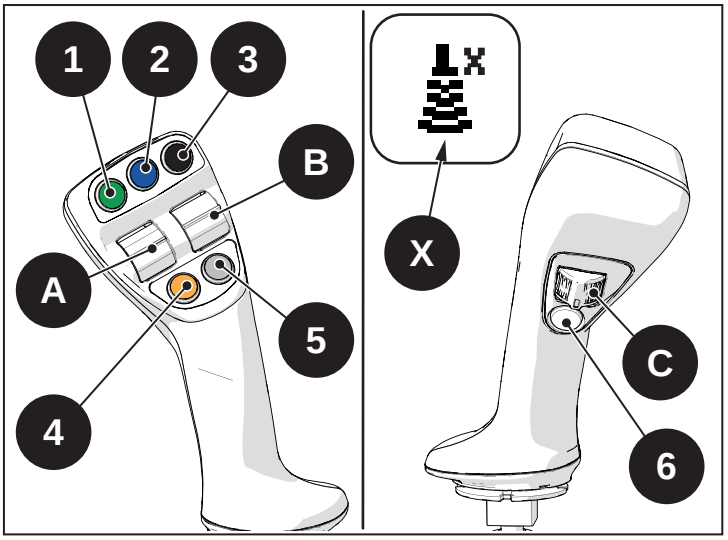

ábra 5.64

Megjegyzés

Ha megnyomja egy másik elosztó gombját, az előző elosztó kijelölése megszűnik. A gomb (6) kivétel, és egyidejűleg kiválasztható egy másikkal. A két kiválasztott elosztó ikonjai (X) felváltva villognak a kijelzőn.

Megjegyzés

Ha nincs felszerelve néhány elosztó, a hiányzó elosztók gombjai nem működnek.

3 - Az aktív elosztó vezérlése

Mozgassa az aktív kereket fel vagy le; a kerék mozgása elegendő mértékű legyen ahhoz, hogy a parancsot helyesen adja le.

- A kerék LED-je folyamatosan világít, jelezve, hogy a parancsot fogadta. A kerék felengedésekor a LED ismét villog

Megjegyzés
A kerék (C) jobbra-balra mozog, és nem fel-le mint (A) és (B).

4 - Az elosztó használatának befejezése

Engedje el a joystickot az elosztó kikapcsolásához, kikapcsol a kijelzőn lévő összes LED és ikon. Alternatív megoldásként nyomja meg ismét az aktív elosztó gombját: 2 másodperc múlva az összes LED és ikon kikapcsol, és a joystick deaktiválódik.

5.8.1.1 Kapcsolási funkció - Az elosztó kijelölésének aktívan tartása

Lehetőség van egy olajáram beállítására egy elosztó részére, és aktívan tartható akkor is, ha a joystickot elengedi. Az alábbiak szerint járjon el.

- Fogja meg a joystickot és tartsa lenyomva az elosztóválasztó gombot (1) - (6) legalább 1,5 másodpercig.
    - A gomb LED-je (ha van) folyamatosan világít.
- A gomb megnyomása után a következő 2,5 másodpercen belül határozza meg az olajáramlást, az aktív kereket (A) - (C) felfelé vagy lefelé nyomva, szükség szerint. A funkció aktiválása után a kerék elengedhető.
    - A kerék megnyomása után villog a gomb LED-je (ha van).
    - A kerék LED folyamatosan világít.
- Engedje el a joystickot, az elosztó üzemel a beállítás szerint, és az olajáram állandó marad a hidraulikus aljzaton.

Megjegyzés
A csatlakozási mód egyszerre csak egy elosztóhoz aktiválható; ha egy másik elosztót ugyanabban a helyzetben használnak, az olajellátás automatikusan leáll. Kivételt képez a hidraulikus motor, amelyet a (6) gomb aktivál, amely folyamatos előnyomásban használható bármely más elülső vagy hátsó elosztóval társítva.

- Az elosztó deaktiválásához nyomja meg még egyszer a kezdetben benyomott választógombot (1) - (6), vagy nyomjon meg egy másik gombot egy másik elosztó kiválasztásához.
    - A gomb LED-je nem villog, ha az elosztó ki van kapcsolva.

5.8.1.2 Úszó funkció

Az úszó üzemelés beállítható a zölddel jelölt elülső elosztóhoz. Az alábbiak szerint járjon el.

- Válassza ki az elosztót (1), kövesse az előzőleg az 1. és 2. lépésben leírt utasításokat.
- Az úszó funkció aktiválásához legalább 2 másodpercre nyomja meg a kereket (B) felfelé.
    - Az úszó üzemmódban aktivált elosztó ikonja (X) világít a kijelzőn, vagyis fehéren fekete alapon.
    - A kerék (A) és (B) LED-je villogni kezd.

  A funkció aktiválása után a kerék elengedhető.
- Engedje el a joystickot, a funkció aktív marad.
- A funkció kikapcsolásához nyomja meg ismét a (1) gombot, vagy nyomja meg egy másik elosztó kiválasztásához az előzőleg az 1. és 2. fázisban leírtak szerint.

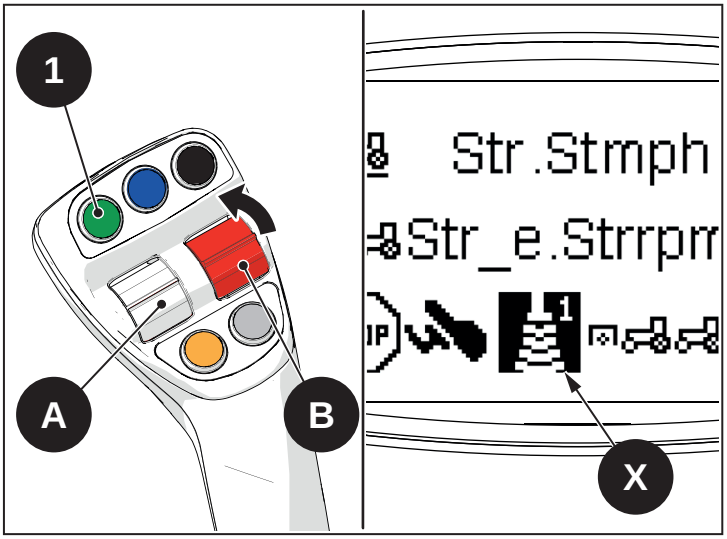

ábra 5.65

5.9 Vonórúd és -horog

5.9.1 Biztonsági figyelmeztetések

Veszély

Álló és biztonságosan rögzített jármű mellett végezzen minden telepítési, használati, tisztítási és karbantartási vagy beállítási műveletet. Az ilyen műveletek során viseljen személyi védőfelszerelést (védőkesztyű és balesetvédelmi cipő).

Veszély

A biztonságos munkavégzéshez a vontató szerkezetet a vontatandó pótkocsi vagy munkaeszköz típusa alapján kell kiválasztani, a hatályos törvények betartása mellett.

Veszély

Ha a vontató szerkezet a legmagasabb állásban van, a gép könnyen felemelkedhet. Ne álljon a traktor és a vontatmány közé.

Veszély

Vizsgálja át és ellenőrizze minden használat előtt a szerkezet működését a károk elkerüléséért, valamint a kopott alkatrészek azonosításához. Szigorúan tilos olyan szerkezet használni, melynek alkatrészei megrongálódtak, kopottak vagy hiányoznak.

Veszély

Ne végezzen módosításokat vagy változtatásokat a szerkezeten.

Figyelmeztetés

A szerkezetet csak olyan személy használhatja, aki tapasztalattal rendelkezik ilyen jellegű eszközök használatát illetően. Olvassa el az itt leírt utasításokat. A beállítási és karbantartási műveleteket szakképzett és engedéllyel rendelkező személyeknek kell végezniük.

Figyelmeztetés

A gép manőverezhetősége a vontató szerkezet helyes használatától és a magasság megfelelő beállításától is függ.

Figyelmeztetés

Amikor szinkronizált vontatóval felszerelt pótkocsit használ, tartsa a vontató rudat a vízszintet leginkább megközelítő helyzetben.

Figyelmeztetés

A gép fel van szerelve első mentőhoroggal, amennyiben a pótkocsival valamilyen vészmanővert kell végrehajtani vagy a gépet vontatni szükséges.

5.9.2 Elülső vonóhorog

A gép fel van szerelve első mentőhoroggal, amennyiben a pótkocsival valamilyen vészmanővert kell végrehajtani vagy a gépet vontatni szükséges.

Figyelmeztetés

Az első vonóhorgot kizárólag a traktor vészhelyzeti vontatásához használja.

A vontatási iránynak meg kell egyeznie a traktor hosszanti tengelyével.

Csak a megengedett üzemmódokra és célokra használja.

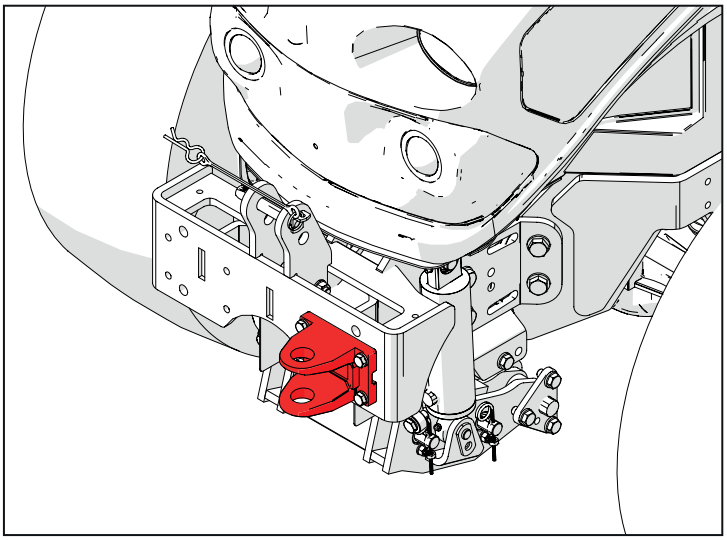

ábra 5.66

Figyelem

A vontatás legnagyobb megengedett sebessége 10 km/h.

Egy gépkezelő jelenléte szükséges a vontatott járművön a szükséges manőverek elvégzéséhez.

Megjegyzés

Ha a traktor nem működik, nagyobb erő szükséges a kormányozáshoz.

A meghajtás és a hidraulikus rendszer károsodásának elkerülése érdekében győződjön meg róla, hogy elvégezte az alábbiakat:

- kiiktatott differenciálzár;
- sebességváltó karok és tartományok semleges helyzetben;
- első meghajtás kiiktatva;
- a rögzítőfék be van húzva.

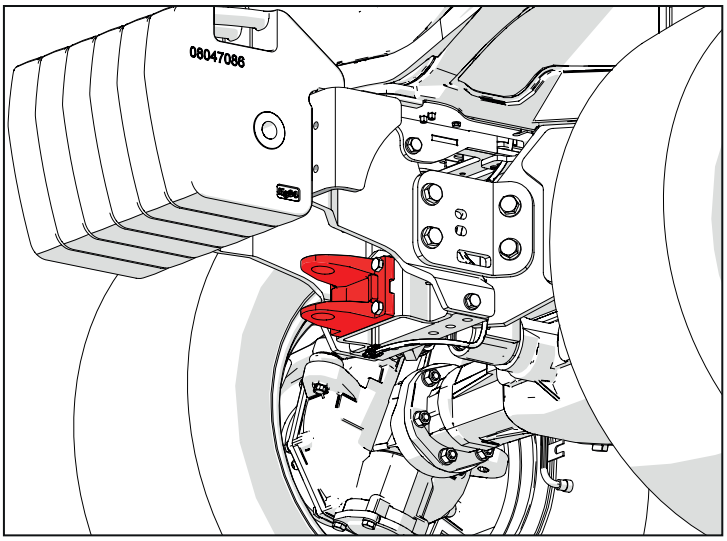

ábra 5.67

5.9.3 Hátsó vonóhorgok

A vonóhorog használatára vonatkozó utasítások

- Helyezze a vonóhorgot a váz csúszóvezetőire, és a visszahúzható csapok fogantyújára hat.
- Állítsa be a horgot a pótkocsi vonószeméhez megfelelő magasságba, és rögzítse ebben a helyzetben a visszahúzható csapok vezérlő fogantyúval úgy, hogy a visszahúzható csapokat a keret sínjeiben lévő megfelelő furatokba helyezze.
- Húzza ki a vonószemet csatlakoztató csapszeget, és addig haladjon hátra a traktorral, amíg a vonóhorog a pótkocsi vonószeméhez nem igazodik.
- Helyezze vissza a csatlakozó csapot a vonóhorogba és győződjön meg róla, hogy a véletlenszerű kiakadás ellen védő rendszer be van iktatva.

Állítható vonóhorog tartó

Kategória	-
Függőleges beállítás	-
Csapszeg átmérő (mm)	-

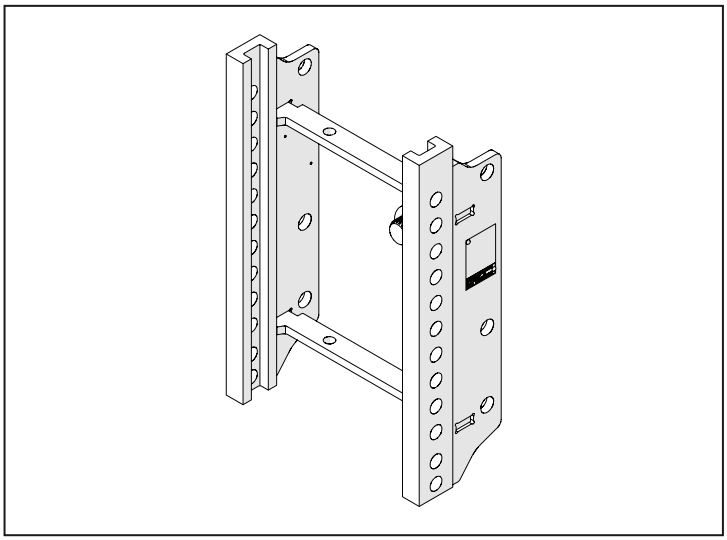

ábra 5.68

CEE-X hátsó állítható vonóhorog (D.28)

Kategória	CEE-X
Függőleges beállítás	Slider
Csapszeg átmérő (mm)	28

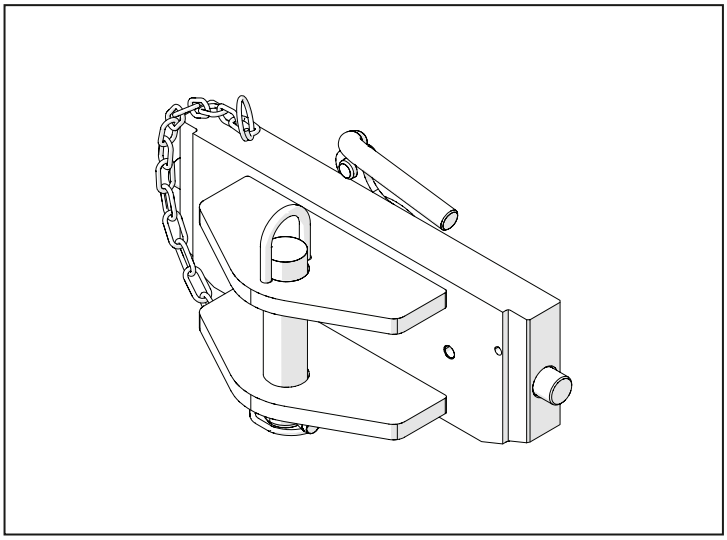

ábra 5.69

CEE-Y hátsó állítható vonóhorog (D.43)

Kategória	CEE-Y
Függőleges beállítás	Slider
Csapszeg átmérő (mm)	43

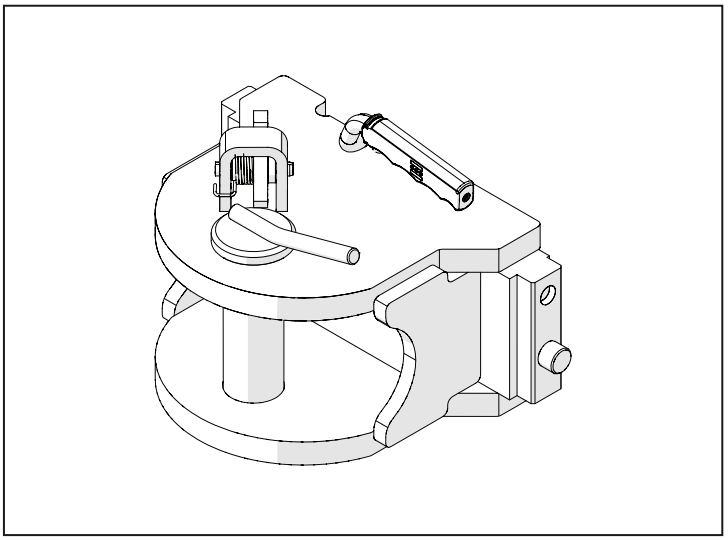

ábra 5.70

CEE hátsó állítható vonóhorog (D.31)

Kategória	EGK
Függőleges beállítás	Slider
Csapszeg átmérő (mm)	31

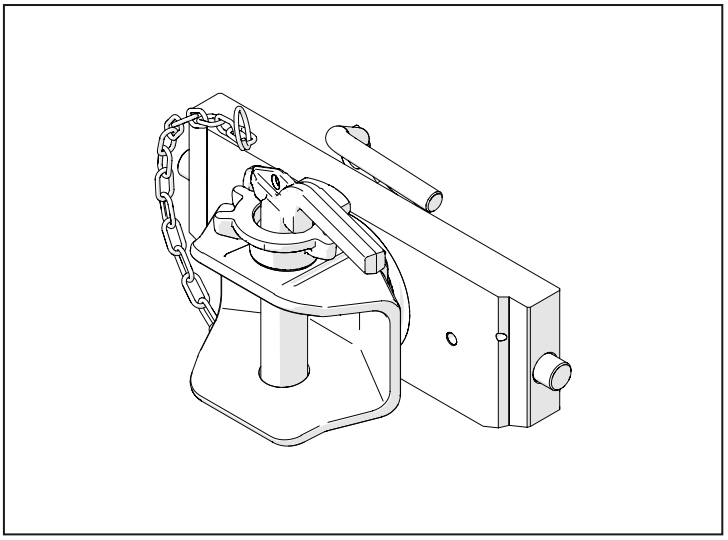

ábra 5.71

Rögzített hátsó vonóhorog CEE (D.31)

Kategória	EGK
Függőleges beállítás	Csapszegek
Csapszeg átmérő (mm)	31

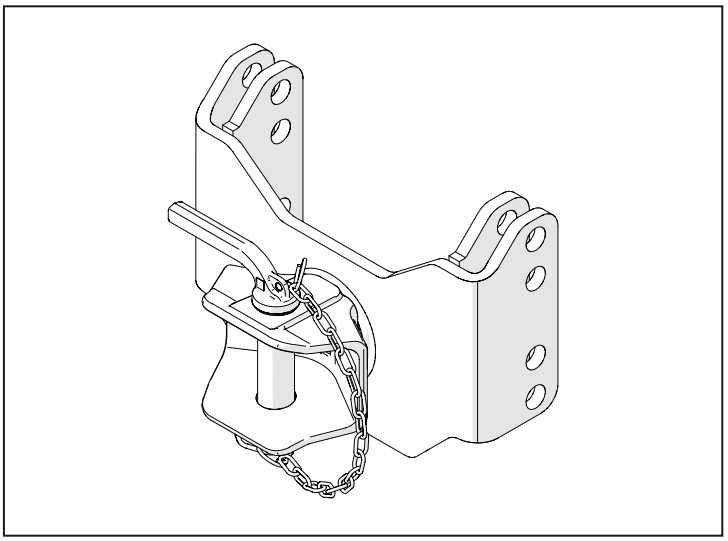

ábra 5.72

Rögzített hátsó vonóhorog CEE-X (D.28)

Kategória	CEE-X
Függőleges beállítás	Csapszegek
Csapszeg átmérő (mm)	28

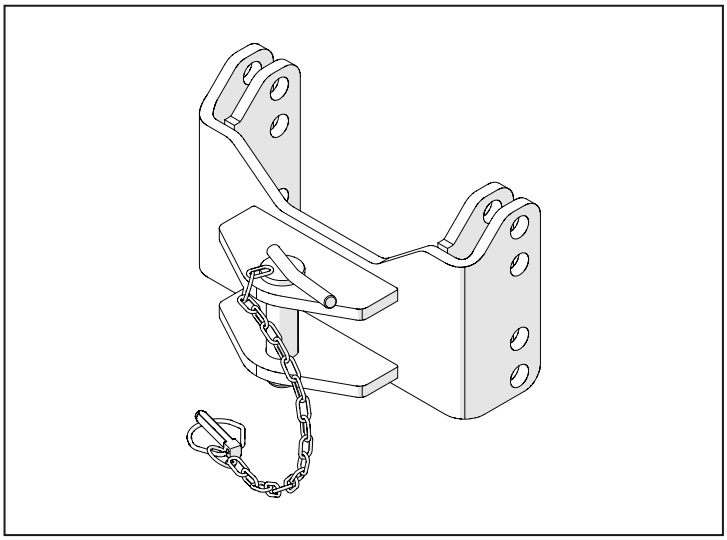

ábra 5.73

Rögzített hátsó vonóhorog CEE-Y (D.43)

Kategória	CEE-Y
Függőleges beállítás	Csapszegek
Csapszeg átmérő (mm)	43

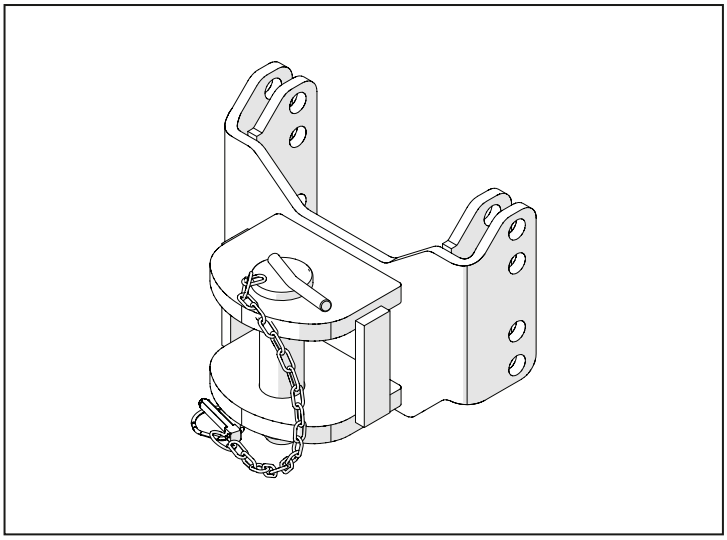

ábra 5.74

5.9.4 Vonórudak

Hátsó vonórúd CEE-X (D.28)

Kategória	CEE-X
Hossz (mm)	850
Csapszeg átmérő (mm)	28

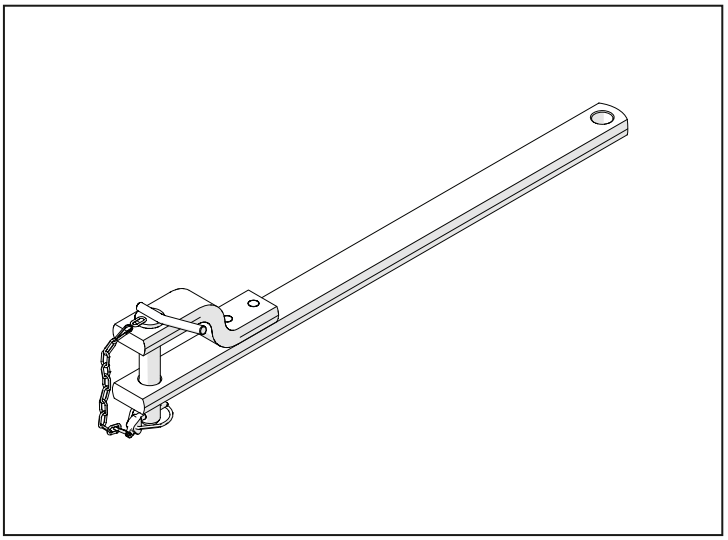

ábra 5.75

Hátsó vonórúd CEE (D.31)

Kategória	EGK
Hossz (mm)	850
Csapszeg átmérő (mm)	31

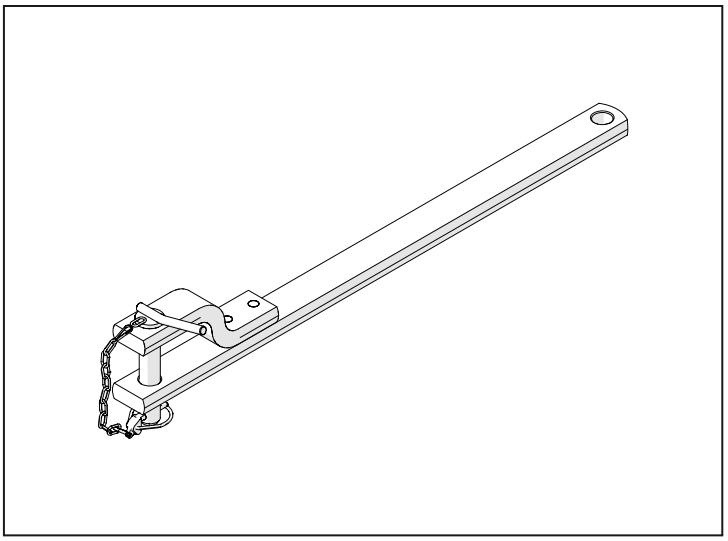

ábra 5.76

5.10 Pótkocsik vontatása

Veszély

A fékezési távolság a sebesség és a vontatott teher függvényében nő. Lassan fékezzen, mindig tartson egy kicsivel nagyobb távolságot, és számítson valamivel hosszabb fékezési időt a biztonságos megálláshoz.

Veszély

A teljes vontatott súly nem haladhatja meg a traktor, a ballaszt és a kezelő összesített súlyát. Használjon ellensúlyokat és ballasztokat a munkaeszköz és a traktor kezelői kézikönyvében leírtak szerint.

Veszély

Túlzott méretű teher vontatása meghajtásveszteséghez és a lejtőn az ellenőrzés elvesztéséhez vezethet. Lejtőn való működés során csökkentse a vontatott teher súlyát.

Veszély

Soha ne engedje, hogy gyerekek vagy más személyek a vontatott munkaeszközön utazzanak

Veszély

Csak tanúsítvánnyal ellátott horgot használjon. Csak megfelelő vonóhoroggal ellátott gépet vontasson. A vontatott eszközöket kizárólag a jóváhagyott csatlakozási pontokhoz szabad csatlakoztatni.

Veszély

Ha egy emelkedőn, vontatott teherrel nem lehetséges hátramenetben menni, az azt jelenti, hogy az emelkedő túl meredek ahhoz, hogy a vontatott teherrel dolgozzon rajta. Csökkentse a vontatott teher súlyát, vagy mondjon le a munkavégzésről.

Veszély

Üresbe helyezett sebességváltóval ne menjen lejtőn.

Veszély

Ne álljon a traktor és a vontatmány közé.

Veszély

Ne hajtson végre hirtelen kanyarodást. Tegye meg a megfelelő óvintézkedéseket, amikor kanyarodik vagy nehéz körülmények között dolgozik. Hátramenet közben óvatosan járjon el.

Helyezze a horgot a vontatmány jellemzői és súlya függvényében a megfelelő magasságba.

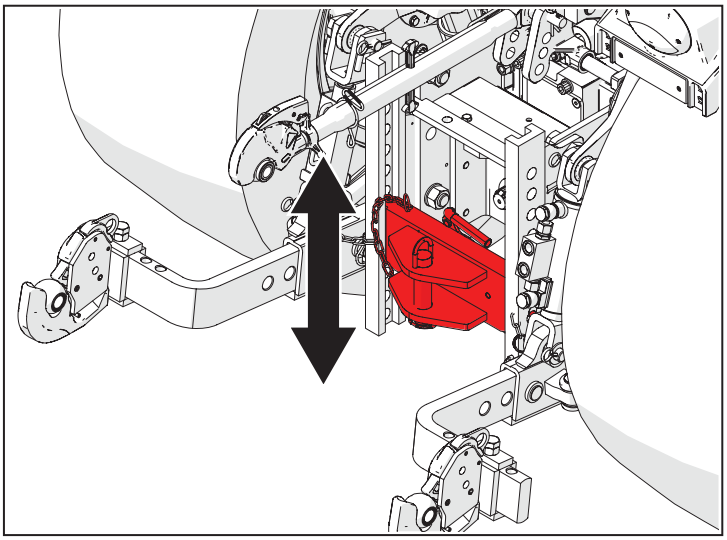

ábra 5.77

5.10.1 Hét pólusú csatlakozó vontatmányokhoz

A hét pólusú csatlakozó a fülke hátsó részén található, a hátsó többfunkciós nyereg bal oldalán. Lehetővé teszi a világítás, irányjelzők és más elektromos berendezések csatlakoztatását egy pótkocsihoz vagy felszereléshez.

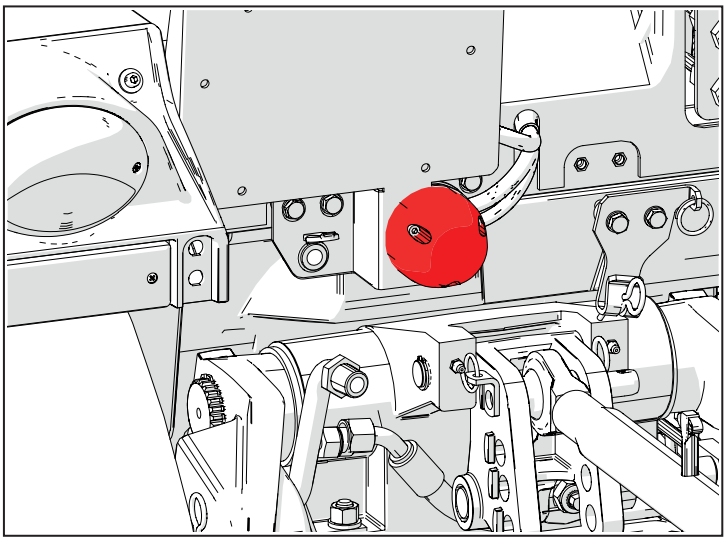

ábra 5.78

Figyelmeztetés
Amennyiben egy felszereléstől nem jól láthatók az irányjelzők vagy a traktor hátsó fényjelzései, használjon kiegészítő lámpákat.

5.11 Három pontos felszerelés csatlakozó

Veszély

A három pontos csatlakozó vagy a munkaeszköz beállításait csak álló motorral végezze, kihúzott kulcs és talajra helyezett felszerelés mellett.

Veszély

Amikor a három pontos csatlakozót ellenőrzi, maradjon a csatlakozási zónán kívül.

Veszély

Ne használja az emelő felső támasztórúdjának csatlakozóját vontatáshoz.

Veszély

A három ponton csatlakoztatott munkaeszközökkel történő haladás alatt tartsa feszesen a láncot és emelje fel az emelőt.

Veszély

Soha ne dolgozzon egy olyan munkaeszköz alatt, amit csak a hidraulikus emelő tart felemelve, hanem mindig rögzítse egy megfelelő alátámasztással és állítsa le a motort.

Figyelem

Az emelő által engedélyezhető maximális teher súlya csak jelzésértékű. A megemelendő munkaeszköz súlyának kisebbnek kell lennie, mint a megengedett megemelhető teher, mivel jelentősen befolyásolja a három pontos csatlakozótól való távolság is, ahova a munkaeszköz tömegközéppontja kerül.

A távolság növekedésével a súly is jelentősen nő.

Figyelmeztetés

A szállítás során a hátsó emelő központi csatlakozóját állítsa a legmagasabban lévő furatba, nehogy eltörjön a oszcilláló tartó.

A gép fel van szerelve hárompontos csatlakozó rendszerrel.

Az emelő megfelelő működéséhez gondosan ellenőrizze a traktorhoz kapcsolandó felszerelések szerkezeti méreteit.

Ezeknek a traktor három pontos csatlakozójával azonos szabvánnyal kell rendelkezniük annak érdekében, hogy a munkavégzés alatt elkerülhető legyen a méretbeli eltérésből adódó szabálytalan igénybevétel.

5.11.1 Hátsó három pontos csatlakozó

A három pontos csatlakozó az alábbi alkatrészekből áll:

1 - Felső támasztórúd
2 - Mechanikus/hidraulikus állítható függesztőkar
3 - Oldalsó stabilizátor
4 - Emelő alsó kar
5 - Munkaeszköz állítható csatlakozó

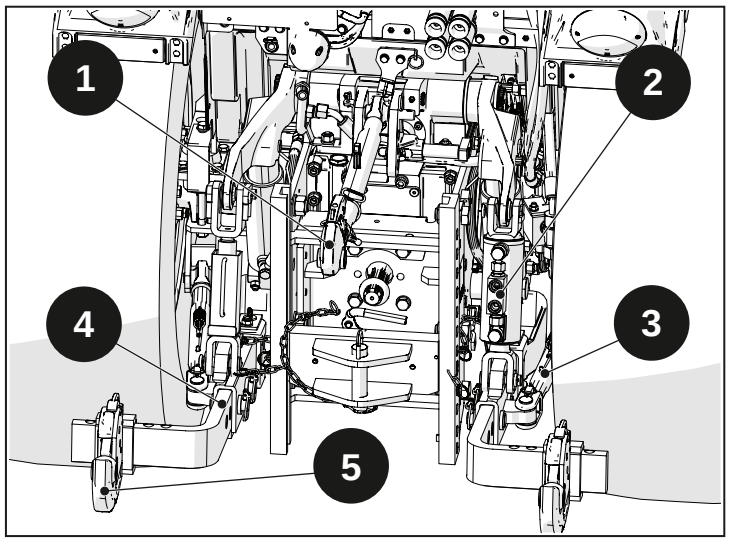

ábra 5.79

5.11.1.1 Három pontos csatlakozó beállítás

A felső támasztórúd csatlakozóján négy furat van a csatlakoztatás megkönnyítésére és a munkaeszköz helyes dőlésszögéhez, továbbá meghatározza a felszerelés típusának függvényében kiválasztandó vezérelt erőkifejtés érzékenységét.

A felső támasztórúd beállításához húzza ki a sasszeget (1) a csapszegből (2), majd a csapszeget (2) a tartóból, helyezze a támasztórudat a kívánt furat magasságába, tegye vissza a csapszeget (2), majd a sasszeget (1).

A felső támasztórúd rögzítő furatának kiválasztásakor vegye figyelembe, hogy:

- a felső furatban elhelyezve kisebb lesz az érzékenység (ami azokhoz a felszerelésekhez javasolt, amelyek nagy erőkifejtést produkálnak);
- az alsó furatba helyezve nagyobb lesz az érzékenység (ami a könnyebb munkaeszközökhöz javasolt).

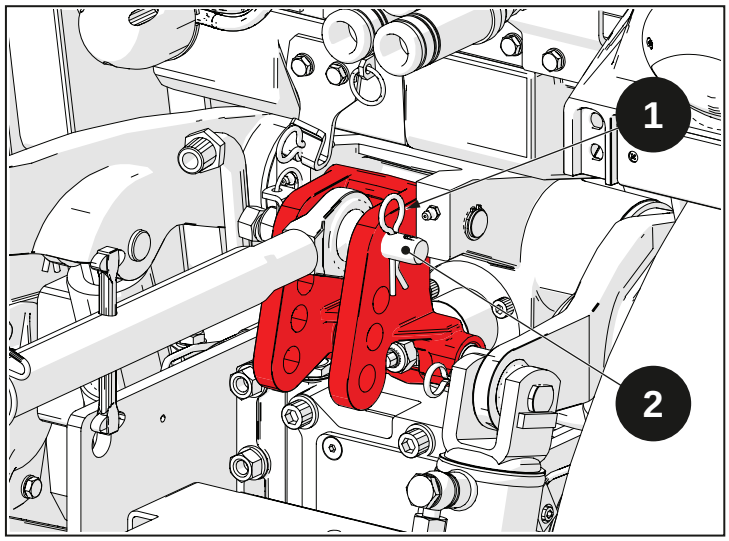

ábra 5.80

Veszély
Ezt a beállítást álló jármű mellett kell elvégezni, lekapcsolt motorral, behúzott parkolófékkel.

5.11.1.2 Felső támasztórúd

Állítsa be a felső támasztórúd hosszúságát, hogy a szerelék csatlakozási szögét megváltoztathassa a talajhoz képest:

1 - csavarja le a rögzítőgyűrűt (3);

2 - állítsa be a kar hosszát a kar (1) elforgatásával ;

3 - húzza be teljesen az anyát (3) a kar rögzítéséhez.

A munkaeszközcsatlakozó gömbön (2) van egy szűkítő, amely 1. vagy a 2. kategóriaként használhatóak.

Munkaeszköz kapcsoló kar (4).

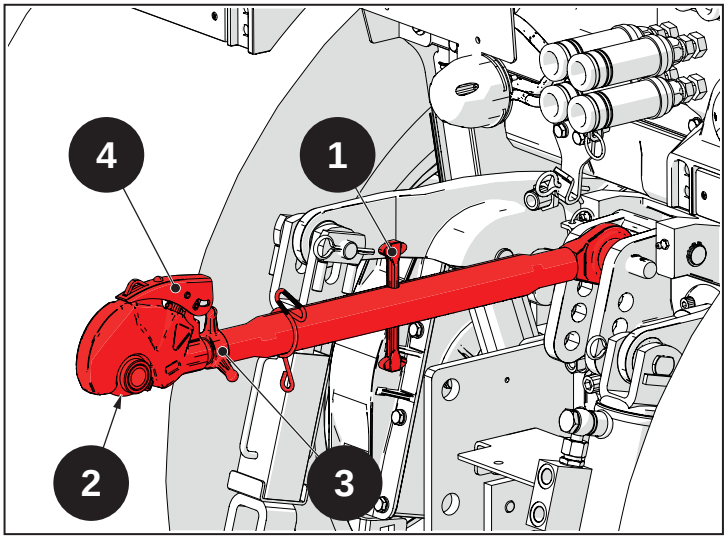

ábra 5.81

Ha a felső támasztórudat nem használják, a rugót (5) rögzítse a fix tartóba (6).

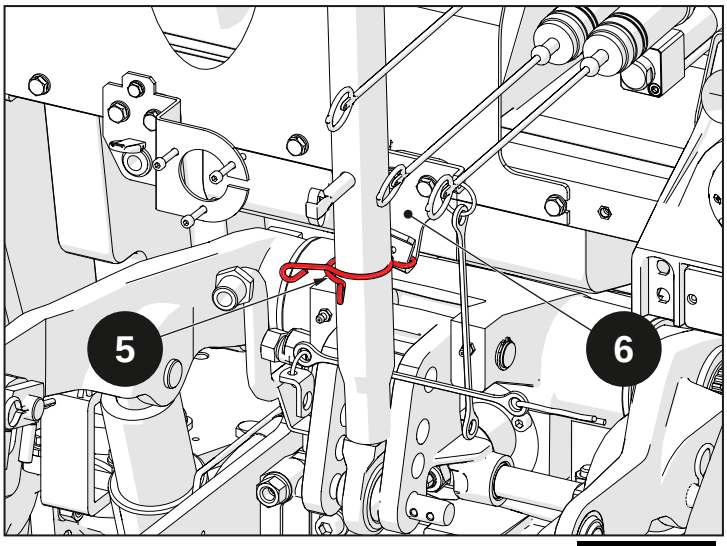

ábra 5.82

5.11.1.3 Hidraulikus beállítású felső támasztórúd (ha rendelkezésre áll)

Állítsa be a felső támasztórudat (1) a kívánt hosszúságra a hátsó elosztó karjával, amelyre csatlakoztatva van:

- Kar elöl = kar meghosszabbítása
- Kar hátul = kar rövidítése

Hidraulikus beállítású felső támasztórúd (1) két konfigurációban áll rendelkezésre:

- Hidraulikus beállítású felső támasztórúd, 1-2 kategória
- Hidraulikus beállítású felső támasztórúd, vonóhoroggal

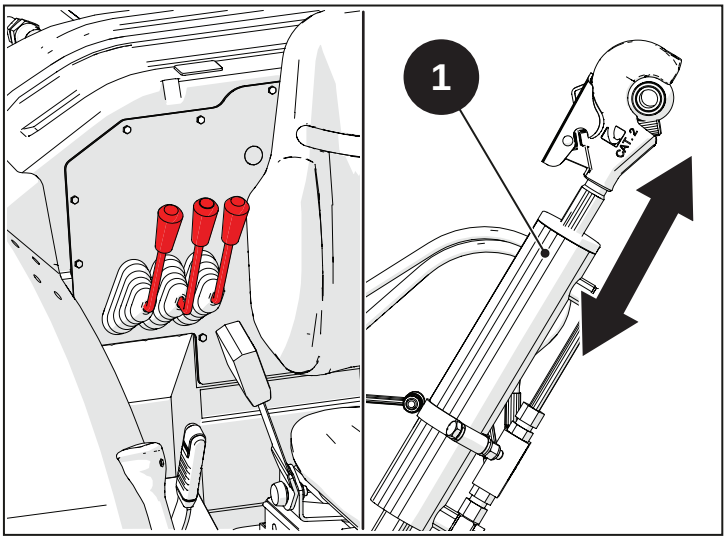

ábra 5.83

5.11.1.3.1 Hidraulikus beállítású felső támasztórúd, 1-2 kategória

A munkaeszközcsatlakozó gömbön (1) van egy szűkítő, amely 1. vagy a 2. kategóriaként használhatóak.

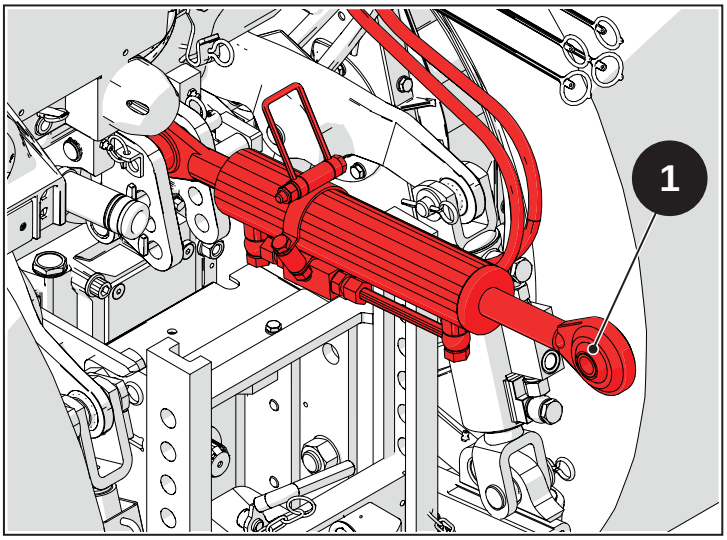

ábra 5.84

5.11.1.3.2 Hidraulikus beállítású felső támasztórúd, vonóhoroggal

A munkaeszközcsatlakozó gömbön (1) van egy szűkítő, amely 1. vagy a 2. kategóriaként használhatóak.

Munkaeszköz kapcsoló kar (2).

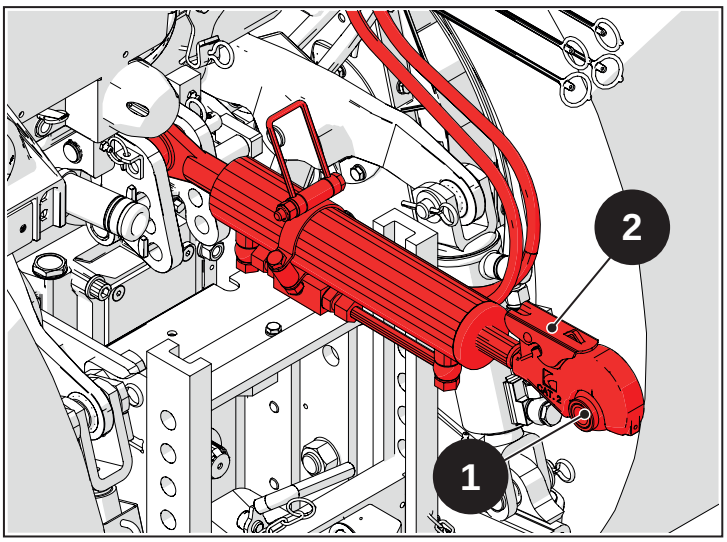

ábra 5.85

5.11.1.4 Állítható függőleges függesztőkarok

Forgassa el az állítható függesztőkart (1), hogy az emelő alsó karjait szintbe és egy vonalba hozza a használni kívánt felszerelés és a végzendő munka függvényében.

A függesztőkar beállításához emelje fel a hüvelyt, forgassa el addig , amíg a kívánt hosszúságot el nem éri, és a hüvelyt állítsa vissza az eredeti helyzetébe.

A beállítás elvégzése után ellenőrizze, hogy amikor teljesen felemeli az emelőt, a munkaeszköz nem emelkedik-e fel a szükségesnél jobban, és hogy az emelő leengedésével a munkaeszköznek még van-e helye a további lesüllyedéshez.

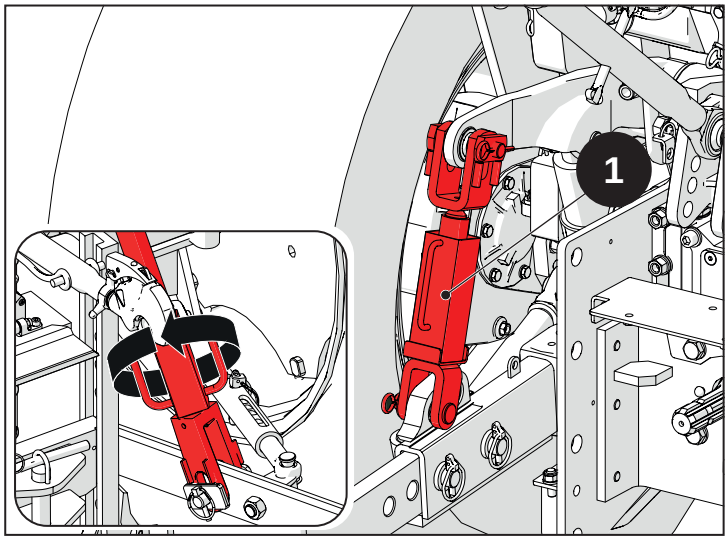

ábra 5.86

5.11.1.5 Hidraulikus beállítású jobb függőleges függesztőkar (ha van)

Állítsa be a függesztőkart a kívánt hosszúságra a hátsó elosztó karjával, amelyre csatlakoztatva van:

- Kar elöl = függesztőkar meghosszabbítása
- Kar hátul = függesztőkar lerövidítése

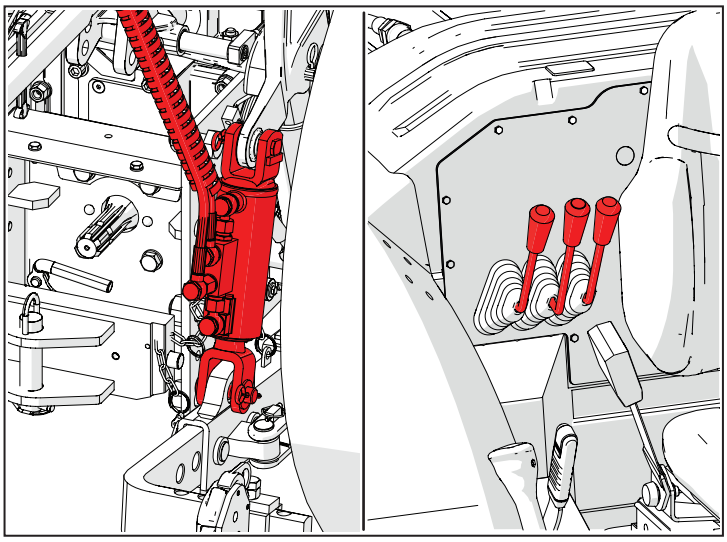

ábra 5.87

5.11.1.6 Oldalsó stabilizátor

Állítsa be az oldalsó stabilizátorokat (1), melyek korlátozzák az emelő alsó karjainak oldalirányú mozgását. Csavarozza be vagy ki a fogantyú segítségével a stabilizátort, amíg el nem éri a kívánt kilengést.

- 50-60 mm oszcilláció az ekéhez, forgóboronához stb
- 10-50 mm oszcilláció talajegyengető pajzsokhoz, kapákhoz stb
- Oszcilláció 0 mm nem munkában levő munkaeszközök szállításához.

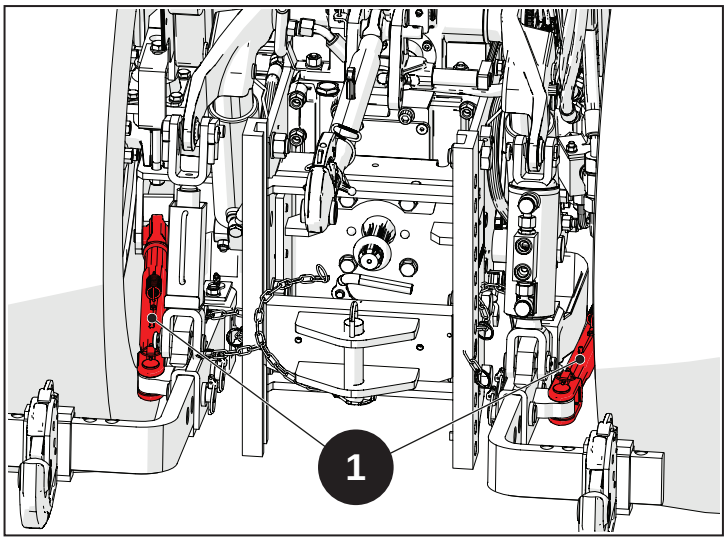

ábra 5.88

5.11.1.7 Állítható alsó karok

Az alsó karok beállításához távolítsa el a két biztonsági stiftet a két csapról (1), és állítsa be a karokat a megfelelő hosszra. A karok beállítása után helyezze be újra a két csapszeget (1) és a megfelelő rögzítőket.

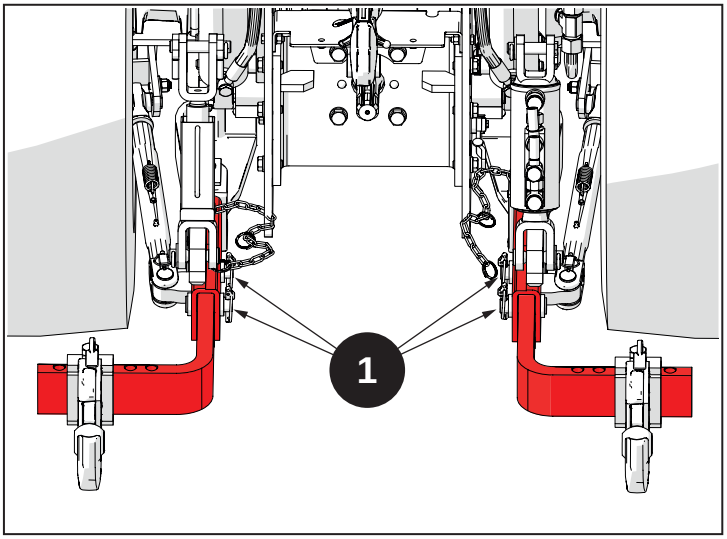

ábra 5.89

5.11.1.8 Munkaeszköz állítható csatlakozó

Állítsa be a csatlakozó kapcsok (1) szélességét a csavar (3) kicsavarásával, és állítsa őket úgy, hogy egybeessenek az alsó karokon lévő meglévő lyukakkal, amíg a kívánt szélességet el nem éri. Csavarja be a csavart (3), hogy rögzítse őket a helyükön.

A gömbök (2) el vannak látva szűkítővel, hogy 1-es vagy 2-es kategóriaként lehessen használni őket.

Munkaeszköz kapcsoló kar (4).

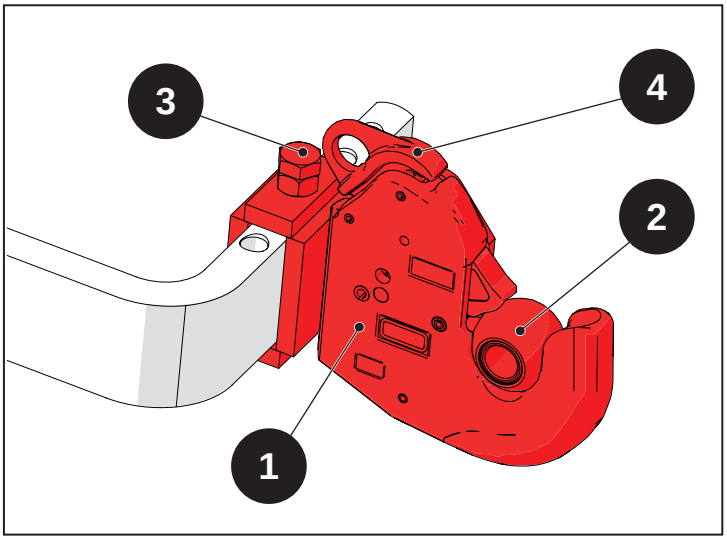

ábra 5.90

5.11.2 Elülső három pontos csatlakozó (ha van)

A három pontos csatlakozó az alábbi alkatrészekből áll:

1 - Felső támasztórúd
2 - Munkaeszköz-csatlakozó végelem

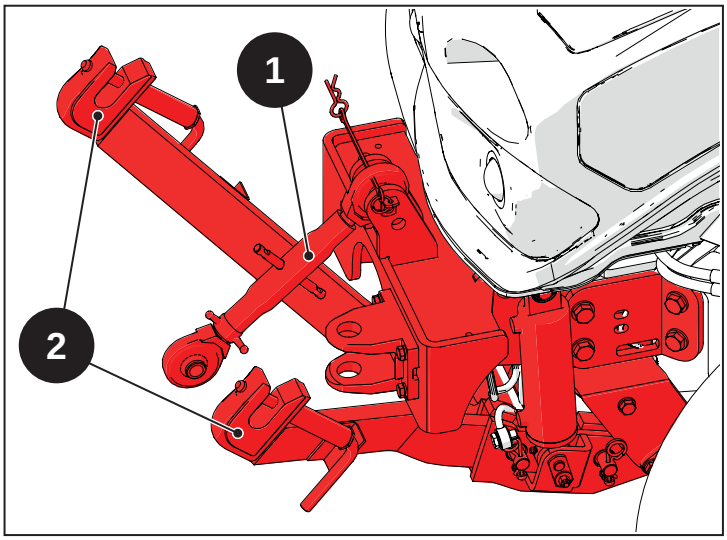

ábra 5.91

5.11.2.1 Három pontos csatlakozó beállítás

A felső támasztórúd csatlakozóján két furat van a csatlakoztatás megkönnyítésére és a munkaeszköz helyes dőlésszögéhez.

A felső támasztórúd beállításához húzza ki a sasszeget (1) a csapszegből (2), majd a csapszeget (2) a tartóból, helyezze a támasztórudat a kívánt furat magasságába, tegye vissza a csapszeget (2), majd a sasszeget (1).

Veszély
Ezt a beállítást álló jármű mellett kell elvégezni, lekapcsolt motorral, behúzott parkolófékkel.

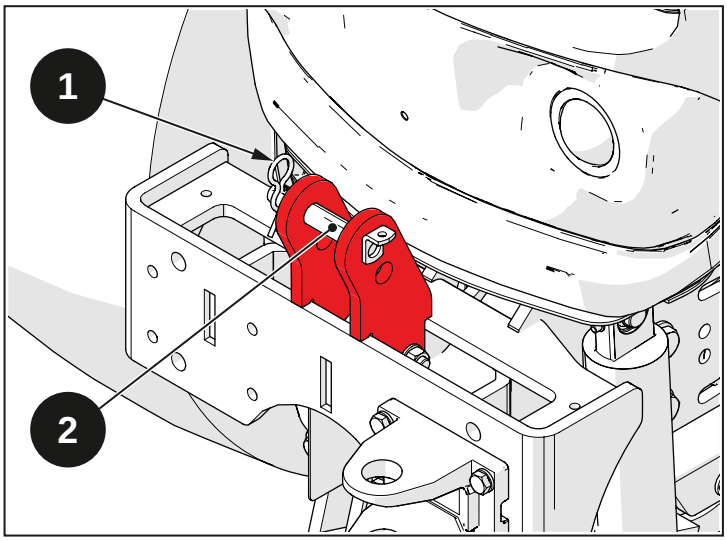

ábra 5.92

5.11.2.2 Felső támasztórúd

Állítsa be a felső támasztórúd hosszúságát, hogy a szerelék csatlakozási szögét megváltoztathassa a talajhoz képest:

1 - csavarja le a rögzítőgyűrűt (2);

2 - állítsa be a kar hosszát a kar (1) elforgatásával ;

3 - húzza meg teljesen az anyát (2) a kar rögzítéséhez.

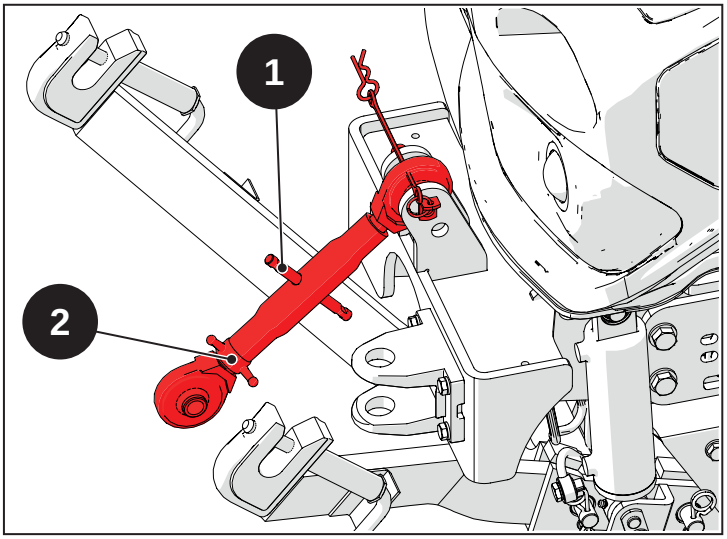

ábra 5.93

5.11.2.3 Munkaeszköz-csatlakozó végelem

Munkaeszköz kapcsoló csapszeg (1).

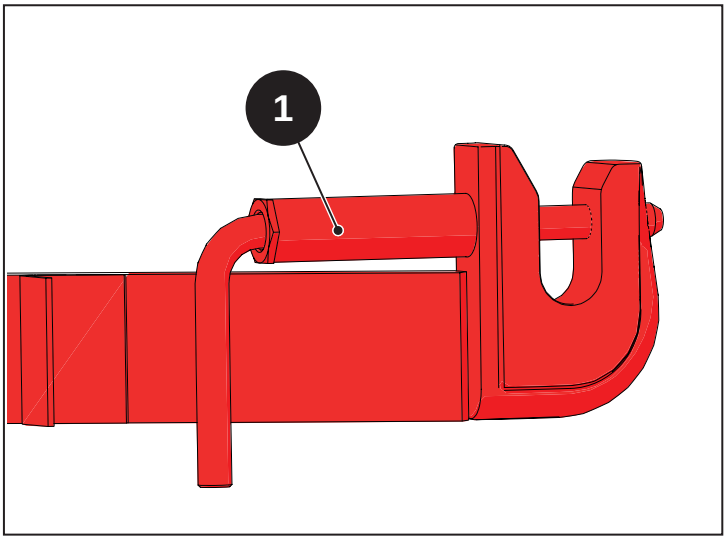

ábra 5.94

5.12 Hidraulikus segédelosztók

Veszély
A szerelékek le- és felszerelésekor nagyon figyeljen oda.

Veszély
Mindig viseljen kesztyűt és munkavédelmi szemüveget a szemek védelmére.

Veszély
A nyomás alatt lévő hidraulikus folyadékok olyan erővel is kilökődhetnek, hogy bejut a bőrbe. A hidraulikus vezérlésekhez használt folyadék vágásokat is ejthet a bőrön. A folyadék kiáramlása által okozott sérülések azonnali orvosi ellátást tesznek szükségessé. Ellenkező esetben súlyos gyulladás és bőrreakció léphet fel. Soha ne ellenőrizze a hidraulikafolyadék szivárgását kézzel, hanem használjon egy darab fát vagy kartont

Veszély
Feltétlenül fontos ellenőrizni az összes csatlakoztató szerkezet meghúzását és a flexibilis és egyéb csövek állapotát, mielőtt a rendszert nyomás alá helyezné. Mielőtt a csöveket lekötné, vagy bármilyen más munkát végezne a hidraulikus rendszeren, teljesen szüntesse meg a nyomást.

A traktor fel van szerelve kiegészítő hidraulikus elosztókkal a külső hidraulikus munkahengerek vezérléséhez.

Az elosztók szelepei gumi védőburkolattal ellátott 1/2" NPTF dugaszoló aljjal vannak felszerelve.

Különböző típusú elosztók szerelhetők fel:

- egyszeres működésű;
- kettős működés;
- kettős működésű beakasztással;
- kettős működés, úszó.

Ezek az elosztók a csöveken keresztül külön hidraulikus csatlakozókhoz csatlakoznak, amelyek a jobb elülső vagy hátsó oldalon találhatók, a traktor felszereltségének függvényében. A hidraulikus aljzatok kupakjának színe megfelel az azonos színű vezérlőkarnak.

A mechanikai hátsó elosztók vezérlőkarjai (1) a vezetőülés jobb oldalán helyezkednek el, és irányítják a hátsó jobb oldalon elhelyezkedő hidraulikus aljzatokat (2).

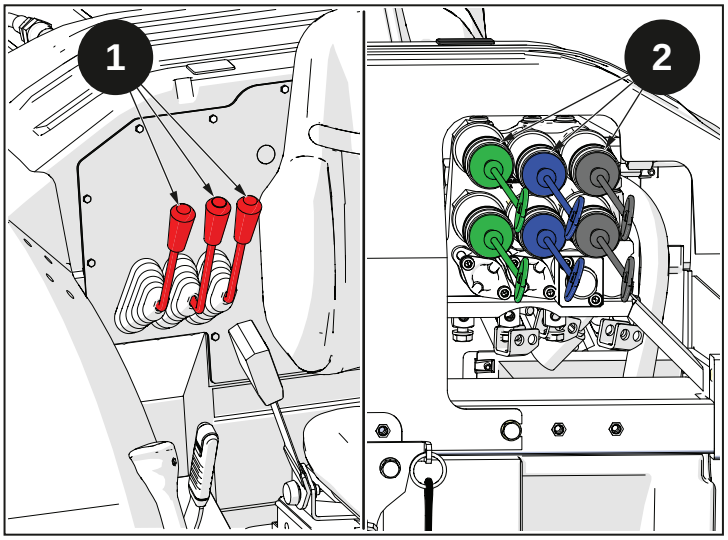

ábra 5.95

A sebességváltó karján elhelyezett joystick (3) vezérli a hidraulikus aljzatokat:

- Hátsók (4) - a jobb hátsó oldalon találhatóak.

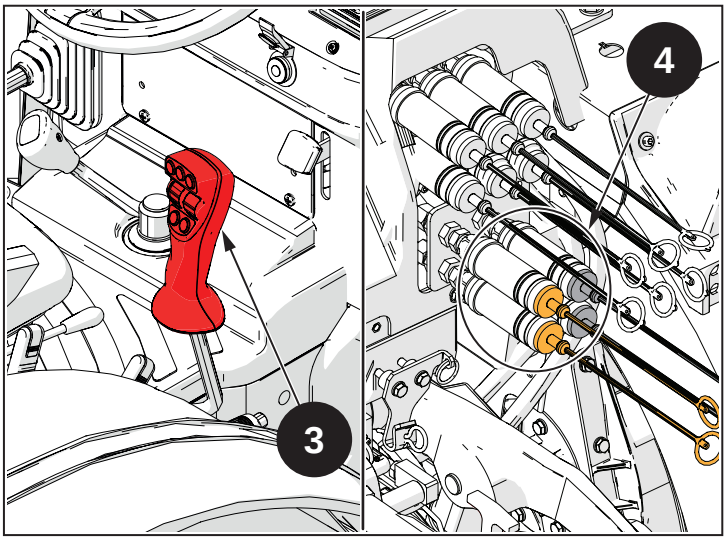

ábra 5.96

- Elülsők (5) - a platform (vagy a fülke) jobb elülső oldalán találhatóak.
- Frontálisak (6) - a motor jobb oldalán találhatóak.

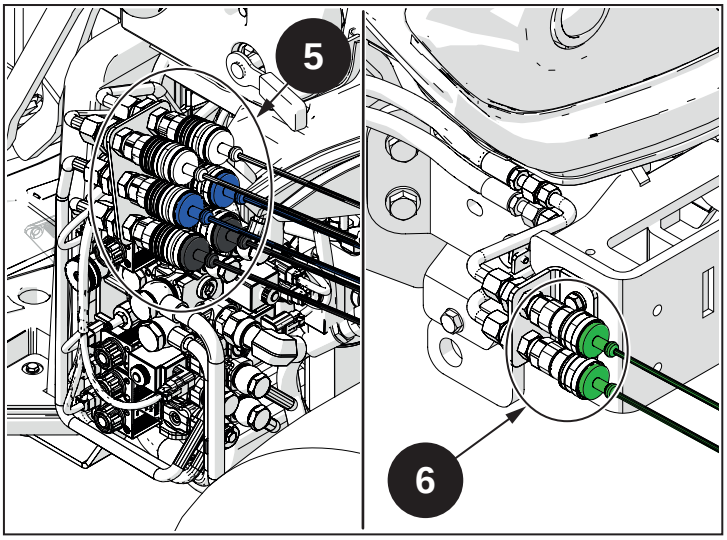

ábra 5.97

A felszerelt hidraulikus elosztó típusának függvényében a vezérlőkarok az alábbi funkciókat tölthetik be:

- **Az egyszeres működésű hidraulikus elosztó vezérlőkarja**: amikor a kar fel van emelve, az emelő kinyúlik, amikor pedig a kar alsó állásban van, akkor az emelő visszahúzódik a felszerelt munkaeszköz tömegének a hatására.
- **Az egyszeres működésű hidraulikus elosztó vezérlőkarja kapcsolással úszó pozícióban**: amikor a kar fel van emelve, az emelő kinyúlik, amikor pedig a kar alsó állásban van, akkor az emelő visszahúzódik a felszerelt munkaeszköz tömegének a hatására. Az úszó funkció lehetővé teszi, hogy a munkaeszközzel kövesse a talaj profilját.
- **A kettős működésű hidraulikus elosztó vezérlőkarja**: amikor a kar fel van emelve, az emelő kinyúlik, amikor pedig a kar alsó állásban van, akkor az emelő visszahúzódik.
- **Kettős működésű hidraulikus elosztó vezérlőkarja kapcsolóval**: amikor a kar fel van emelve, az emelő kinyúlik, amikor pedig a kar alsó állásban van, akkor az emelő visszahúzódik. A kapcsolási funkció lehetővé teszi, hogy az elosztó kar felemelt helyzetben legyen.
- **Kettős működésű hidraulikus elosztó vezérlőkarja kapcsolóval**: A kapcsolási funkció lehetővé teszi, hogy az elosztó kar helyzetben legyen. A rugós karvisszaléptető funkció (KICK-OUT) lehetővé teszi a kapcsolási funkció automatikus akadályozásának megszüntetését (kioldását), ha a beállított maximális nyomás elérésekor a kart semleges helyzetbe mozdítja.
- **Úszó, kettős működésű hidraulikus elosztó vezérlőkar**: amikor a kar fel van emelve, az emelő kinyúlik, amikor pedig a kar alsó állásban van, akkor az emelő visszahúzódik. Az úszó funkció lehetővé teszi, hogy a munkaeszközzel kövesse a talaj profilját.

Figyelmeztetés
A hidraulikus kör megfelelő működéséhez gyakran ellenőrizze a meghajtás olajszintjét.

A fekete színű kupakkal jelölt gyorscsatlakozó lehetővé teszi a külső munkaeszköz olaj "szabad leeresztését" közvetlenül a váltó védőburkolatánál.

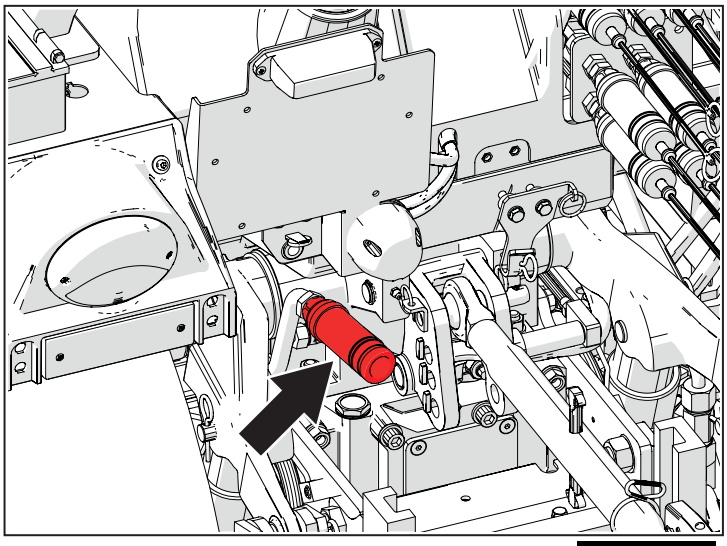

ábra 5.98

A traktor hidraulikus köréhez csatlakoztatott külső hidraulikus hengereket fel kell szerelni flexibilis csövekkel és 1/2''-is dugós csatlakozóval, hogy csatlakoztatni lehessen a gyorscsatlakozókhoz.

5.12.1 Rendelkezésre álló felszereltségek

5.12.1.1 Mechanikus hátsó segédelosztók

Ezek a traktormodellek három monoblokk elosztóval rendelkeznek.

Pozíció	Típus
A	Kettős működésű kapcsolással és KICK-OUT
B	Vagy kettős működés úszó helyzettel a negyedik pozícióban
C	Kettős működésű

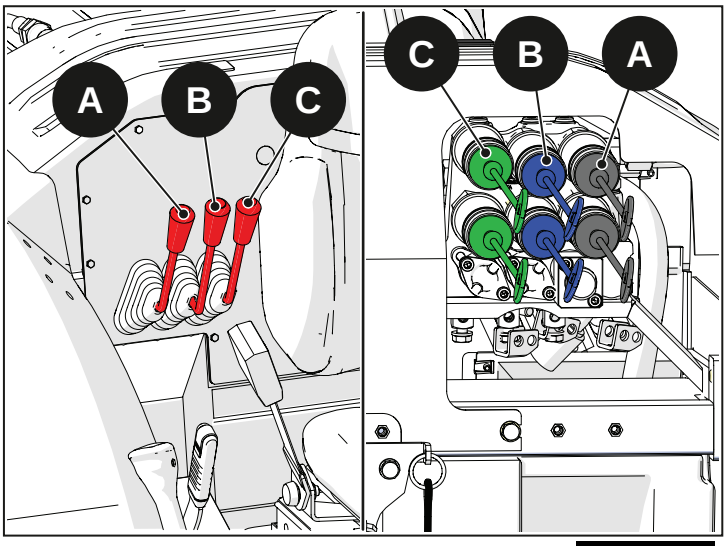

ábra 5.99

A fekete színnel azonosított kar (A) vezérli a hátsó elosztót fekete gyorscsatlakozókkal.

A kart (A) felfelé húzva az olaj keresztülhalad a gyorscsatlakozón (A1), és lehetővé teszi az emelő kinyúlását.

A kar (A) lehúzásával az olaj keresztülhalad a gyorscsatlakozón (A2), és lehetővé teszi az emelő visszahúzását.

A kapcsolási funkció lehetővé teszi, hogy az elosztó kar helyzetben legyen. A KICK-OUT funkció lehetővé teszi a kapcsolási funkció automatikus gátlásának megszüntetését (kioldását), ha a beállított maximális nyomás elérésekor a kart semleges állásba mozdítja.

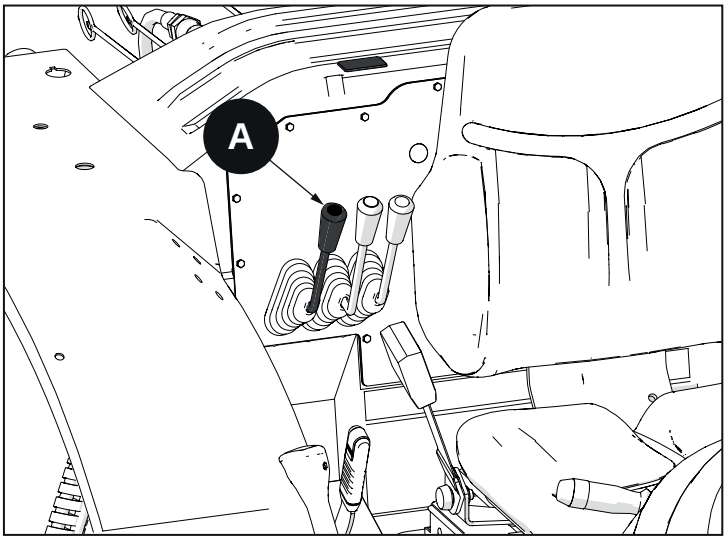

ábra 5.100

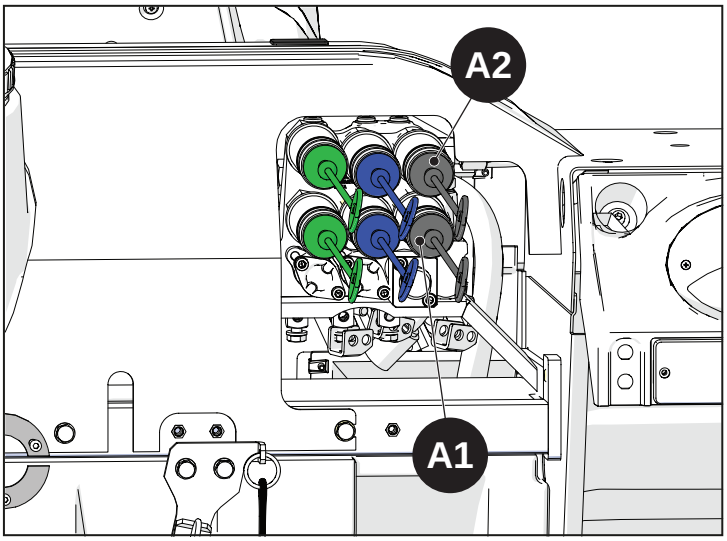

ábra 5.101

A kék színnel azonosított kar (B) vezérli a hátsó elosztót kék gyorscsatlakozókkal.

A kart (B) felfelé húzva az olaj keresztülhalad a gyorscsatlakozón (B1), és lehetővé teszi az emelő kinyúlását.

A kar (B) lehúzásával az olaj keresztülhalad a gyorscsatlakozón (B2), és lehetővé teszi az emelő visszahúzását.

Megjegyzés

A berendezéstől függően az elosztót az elülső emelő vezérlésére használják. Olvassa el a működés leírásának speciális szakaszát.

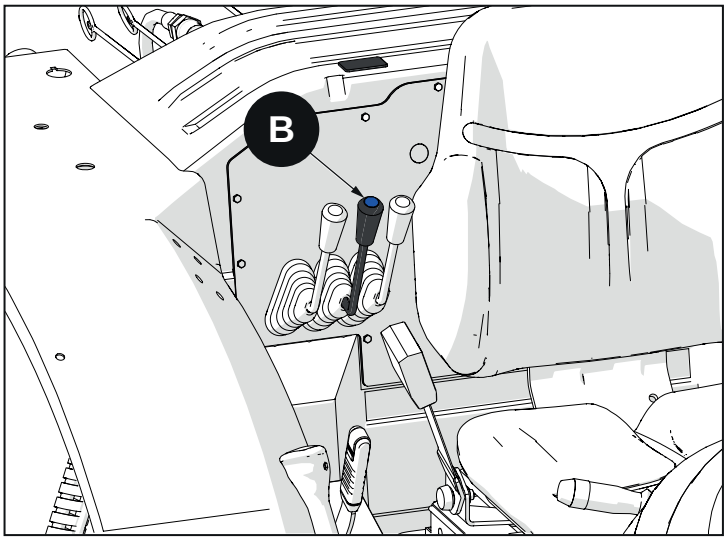

ábra 5.102

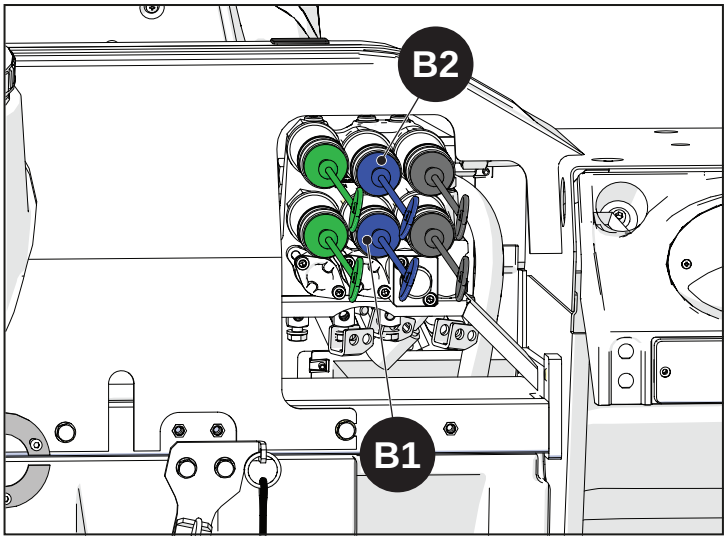

ábra 5.103

A zöld kar (C) vezérli a hátsó elosztót zöld színű gyorscsatlakozókkal.

A kart (C) felfelé húzva az olaj keresztülhalad a gyorscsatlakozón (C1), és lehetővé teszi az emelő kinyúlását.

A kar (C) lehúzásával az olaj keresztülhalad a gyorscsatlakozón (C2), és lehetővé teszi az emelő visszahúzását.

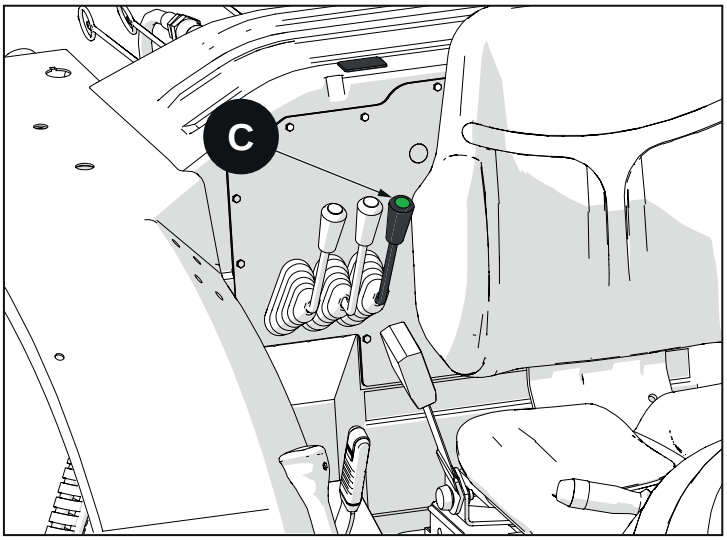

ábra 5.104

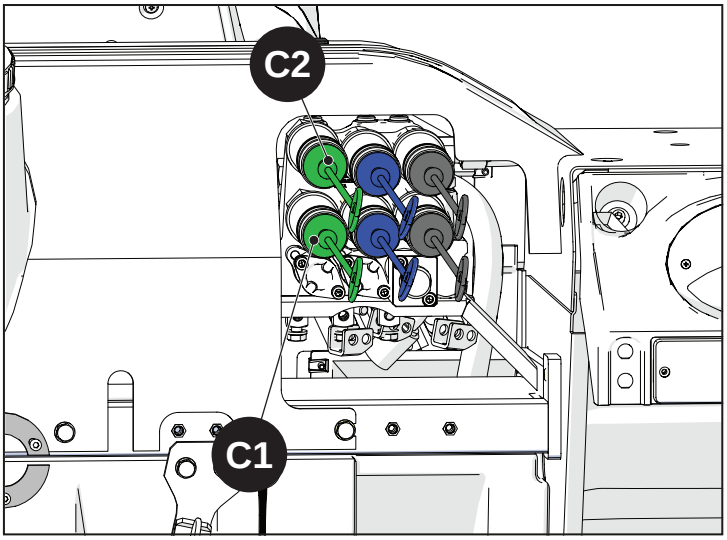

ábra 5.105

5.12.1.2 Diverter (ha rendelkezésre áll)

Megjegyzés

A Diverter nem áll rendelkezésre, ha a traktor 3 hátsó mechanikus elosztóval és 2 hátsó elektronikus elosztóval rendelkezik.

A kapcsoló (1) a pozíciójától függően váltakozva aktiválja a gyorscsatlakozókat (C1-C2) vagy (D1-D2).

Amikor a kapcsolót (1) az ülés ellenkező oldala felé nyomja, a gyorscsatlakozók (C1) és (C2) aktiválódnak.

A kar (C) vezérli az aktív gyorscsatlakozókat.

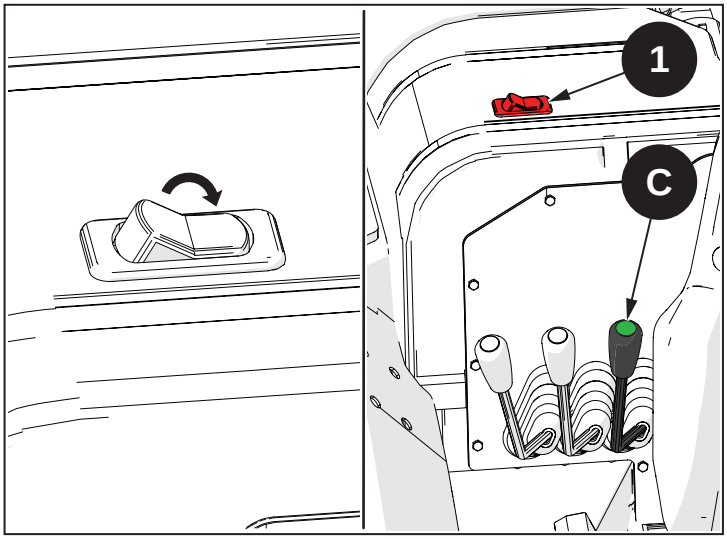

ábra 5.106

Amikor a kapcsolót (1) az ülés ellenkező oldala felé nyomja, a gyorscsatlakozók (D1) és (D2) aktiválódnak.

A kar (C) vezérli az aktív gyorscsatlakozókat.

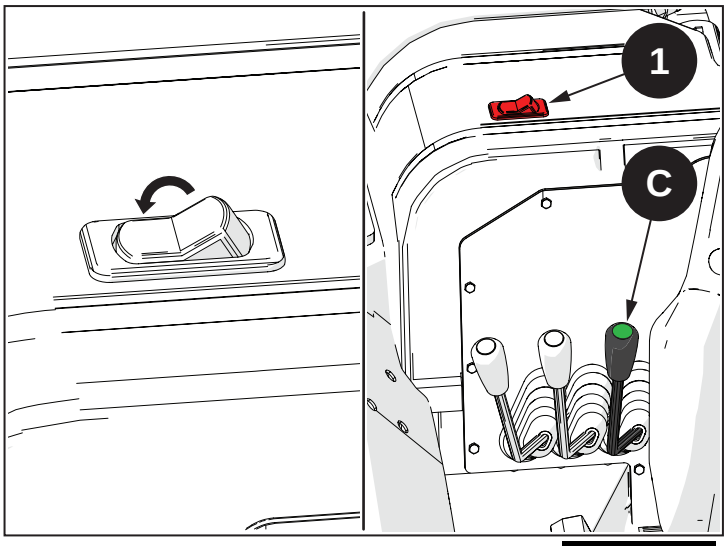

ábra 5.107

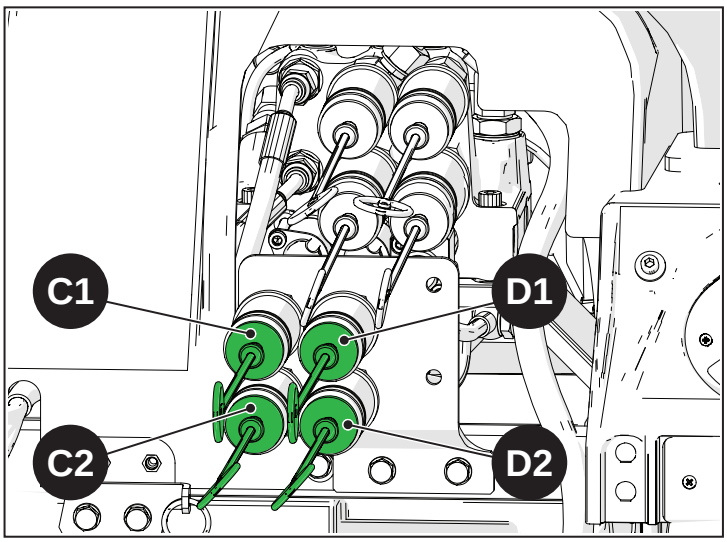

ábra 5.108

5.12.1.3 Elektronikus elülső segédelosztók

Ezek a traktormodellek maximum három elülső elektronikus elosztóval vannak felszerelve: két kettős működésű és egy kettős működésű, úszó funkcióval. Az elektronikus elosztókat a joystick vezérli.

Megjegyzés

A joystick működésének részletes leírását lásd a "Joystick" részben.

A zöld gomb (A) vezérli az elülső elosztót zöld színű gyorscsatlakozókkal.

Fogja meg a joystickot, és nyomja meg az (A) gombot az elosztó aktiválásához.

A kereket (1) felfelé húzva az olaj keresztülhalad a gyorscsatlakozón (A1), és lehetővé teszi az emelő kitolását.

A kereket (1) lehúzva az olaj keresztülhalad a gyorscsatlakozón (A2), és lehetővé teszi az emelő visszahúzását.

Csatlakozási funkció: Az elosztó csatlakozási funkcióval van ellátva. A funkció aktiválására vonatkozó utasításokhoz lásd a "Joystick" c. részt.

Úszó funkció: Az elosztó úszó funkcióval van ellátva. A funkció aktiválására vonatkozó utasításokhoz lásd a "Joystick" c. részt.

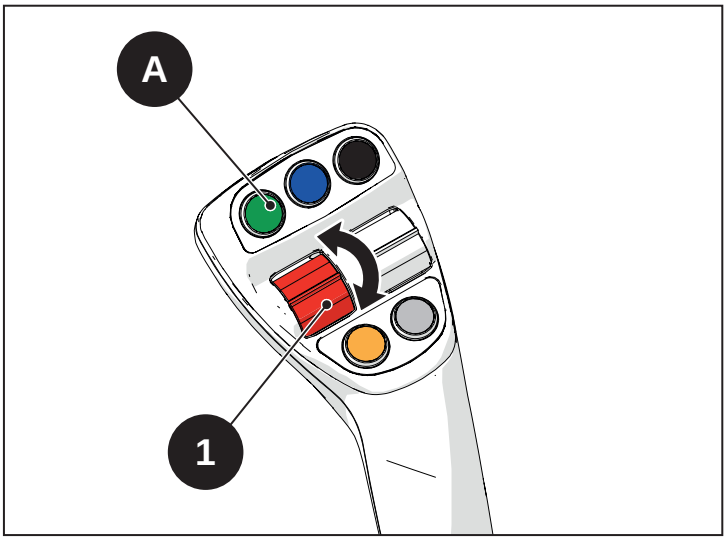

ábra 5.109

Megjegyzés

A berendezéstől függően az elosztót az elülső emelő vezérlésére használják. Olvassa el a működés leírásának speciális szakaszát.

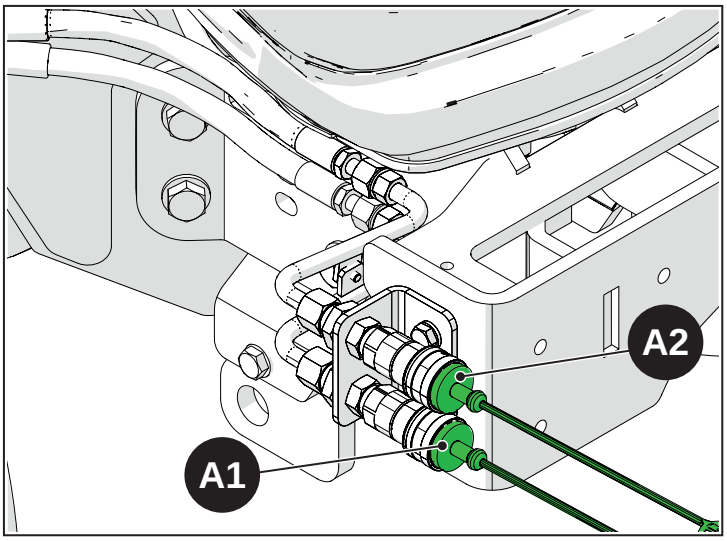

ábra 5.110

A kék gomb (B) vezérli az elülső elosztót kék gyorscsatlakozókkal.

Fogja meg a joystickot, és nyomja meg a (B) gombot az elosztó aktiválásához.

A kereket (1) felfelé húzva az olaj keresztülhalad a gyorscsatlakozón (B1), és lehetővé teszi az emelő kitolását.

A kereket (1) lehúzva az olaj keresztülhalad a gyorscsatlakozón (B2), és lehetővé teszi az emelő visszahúzását.

Csatlakozási funkció: Az elosztó csatlakozási funkcióval van ellátva. A funkció aktiválására vonatkozó utasításokhoz lásd a "Joystick" c. részt.

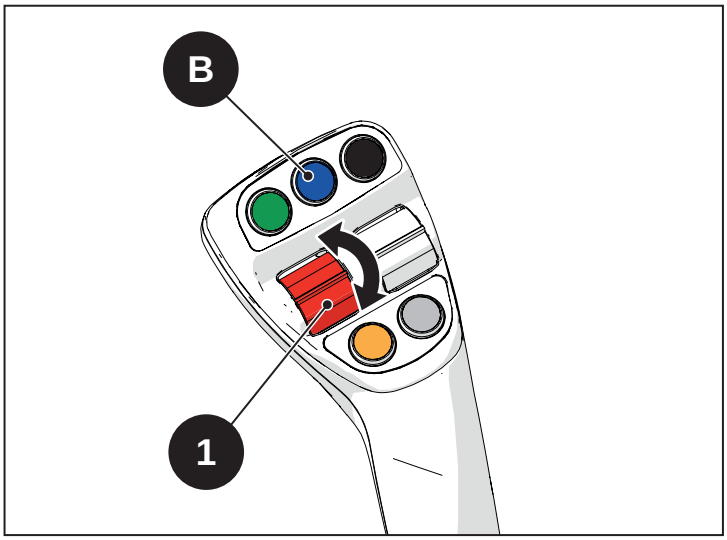

ábra 5.111

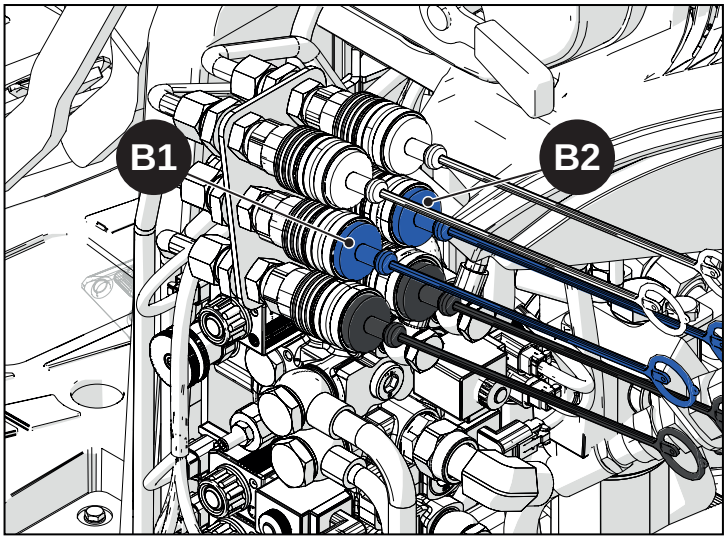

ábra 5.112

A fekete gomb (C) vezérli az elülső elosztót fekete színű gyorscsatlakozókkal.

Fogja meg a joystickot, és nyomja meg a (C) gombot az elosztó aktiválásához.

A kereket (1) felfelé húzva az olaj keresztülhalad a gyorscsatlakozón (C1), és lehetővé teszi az emelő kitolását.

A kereket (1) lehúzva az olaj keresztülhalad a gyorscsatlakozón (C2), és lehetővé teszi az emelő visszahúzását.

Csatlakozási funkció: Az elosztó csatlakozási funkcióval van ellátva. A funkció aktiválására vonatkozó utasításokhoz lásd a "Joystick" c. részt.

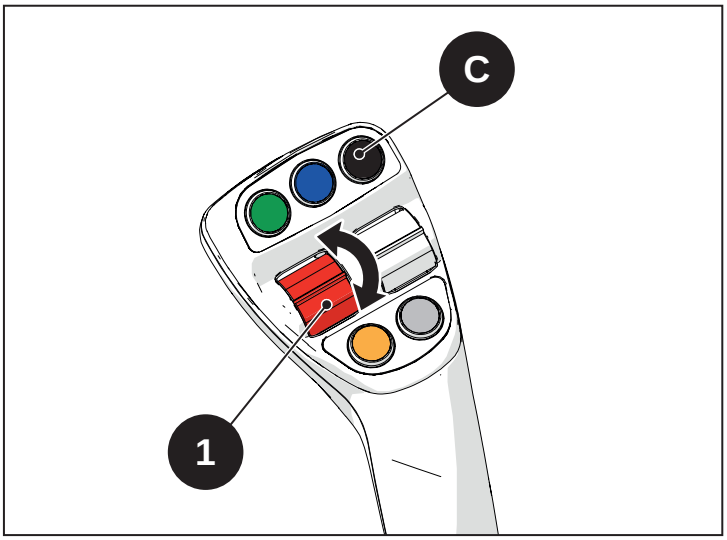

ábra 5.113

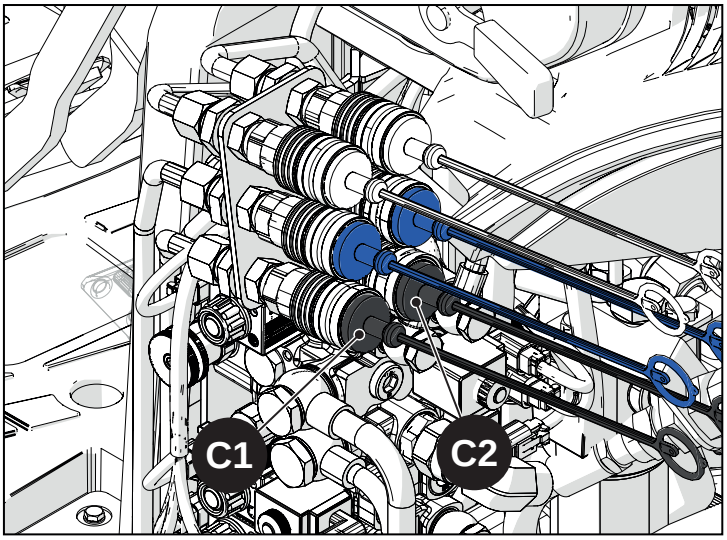

ábra 5.114

5.12.1.4 Hidraulikus motor

Megjegyzés

A joystick működésének részletes leírását lásd a "Joystick" részben.

A fehér gomb (A) vezérli a hidraulikus motort.

Fogja meg a joystickot, és nyomja meg az (A) gombot a hidraulikus motor aktiválásához.

Mozgassa a kereket (1) jobbra vagy balra.

Csatlakozási funkció: Az elosztó csatlakozási funkcióval van ellátva. A funkció aktiválására vonatkozó utasításokhoz lásd a "Joystick" c. részt.

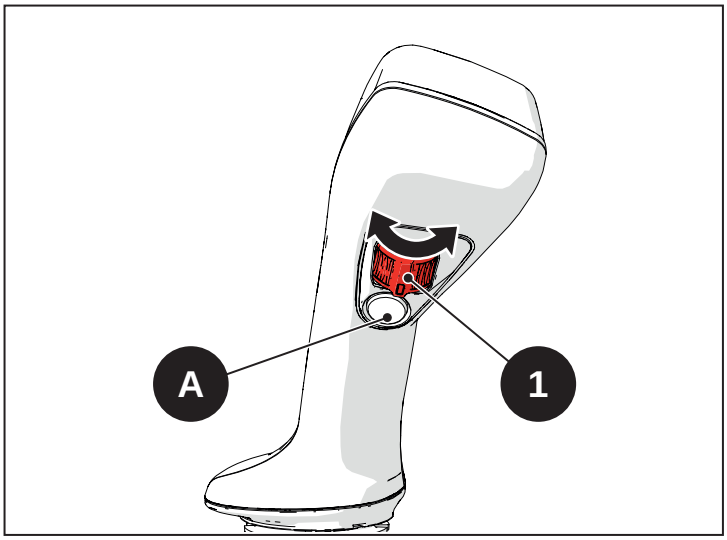

ábra 5.115

A hidraulikus motor manuális áramlásszabályozóval (2) van felszerelve. Csavarja ki vagy csavarja be a gombot a hidraulikus folyadék áramlásának beállításához.

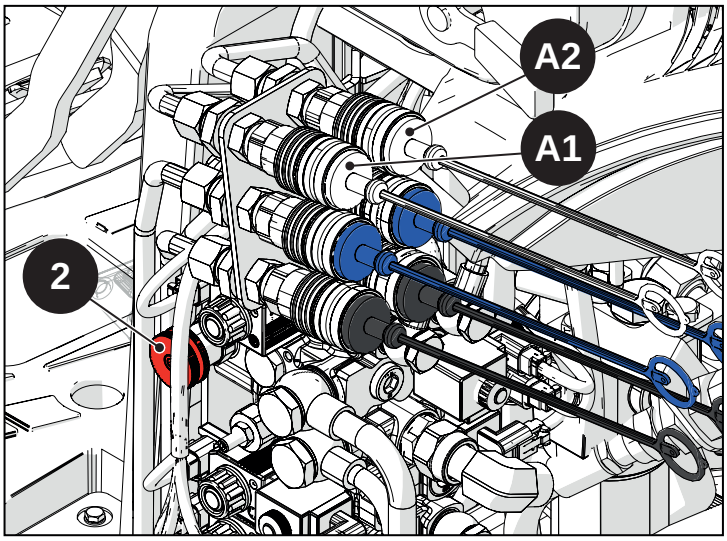

ábra 5.116

5.12.2 Külső felszerelés csatlakoztatása a gyorscsatlakozókhoz

Veszély
A gyorscsatlakozók csatlakoztatásakor maradjon távol a felszerelések hatósugarától. Ne hagyjon senkit a közelben tartózkodni.

Veszély
Ellenőrizze, hogy a csatlakozó megfelelően kapcsolódik-e a gyorscsatlakozóhoz, mielőtt elindítaná a traktort.

Veszély
A nagyobb biztonság érdekében alkalmazzon blokkoló szelepeket, melyek a hidraulikus működtetőkre hatnak.

A flexibilis csövet az elosztó gyorscsatlakozójával az alábbi eljárás szerint lehet összekötni:

- tisztítsa meg a munkaeszköz dugós csatlakozóját;
- állítsa le a motort;
- győződjön meg arról, hogy a hidraulikus emelő le van-e engedve;
- a csatlakoztatáshoz használni kívánt elosztó karját többször előre-hátra mozgatva engedje le a nyomást a körből;
- emelje fel az elosztóhoz kapcsolódó gyorscsatlakozó fedelét;
- alaposan tisztítsa meg a csatlakozót és a csuklót;
- a rögzítőgyűrűvel kapcsolja össze a csuklót a csatlakozóval.

A műveletek elvégzése után a motor újraindítható és a vezérlőelosztó igény szerint használható.

5.12.3 Külső felszerelés lekapcsolása a gyorscsatlakozókról

A flexibilis csövet az elosztó gyorscsatlakozójáról az alábbi eljárás szerint lehet lekötni:

- állítsa le a motort;
- a csatlakoztatáshoz használni kívánt elosztó karját többször előre-hátra mozgatva engedje le a nyomást a körből;
- a rögzítőgyűrűvel kapcsolja össze a csuklót a csatlakozóval;
- zárja le a csatlakozót a védőfedéllel és tisztítsa meg.

A műveletek elvégzése után a motor újraindítható és a vezérlőelosztó igény szerint használható.

5.13 Pótkocsi hidraulikus fékek (ha rendelkezésre állnak)

Veszély

Ha a traktorhoz hidraulikus fékezéssel felszerelt pótkocsi van csatlakoztatva, a fékpedálokat mindig a megfelelő vonóhoroggal (1) kell összekapcsolni.

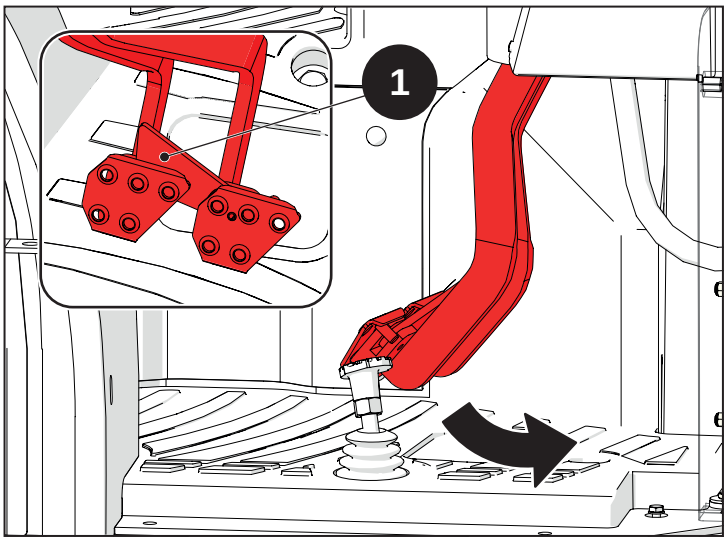

ábra 5.117

Amikor a traktor kéziféke be van húzva, nyomja meg és tartsa lenyomva a (2) gombot a pótkocsi rögzítőfékének kikapcsolásához. Engedje el a gombot (2) a pótkocsi rögzítőfékének újraaktiválásához.

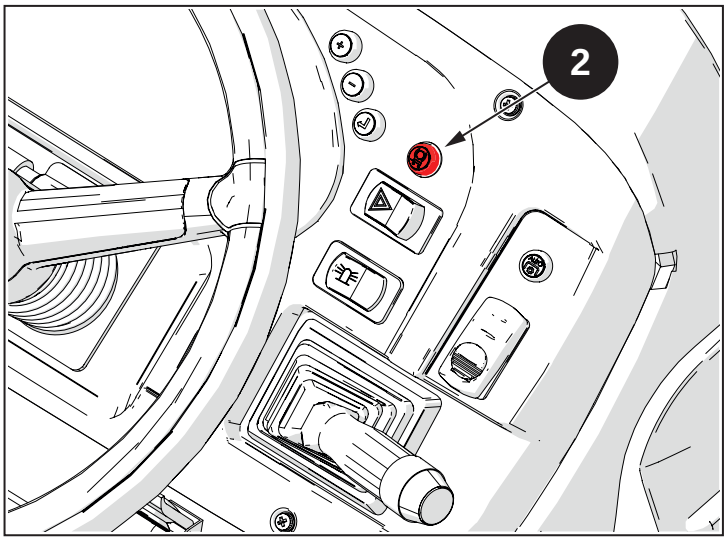

ábra 5.118

5.13.1 Pótkocsi hidraulikus fékek - Italia típusú egy vezetékes

Pótkocsi csatlakozója

A pótkocsinak a traktor vonóhorogjához való csatlakoztatása után a következőképpen járjon el.

- Húzza be a traktor kéziféket és állítsa le a motort.
- Kapcsolja rá a pótkocsi fékezésének hidraulikus csatlakozóját (1).

Figyelem

Győződjön meg arról, hogy a szerelvények csatlakoztatása megfelelő.

- Csatlakoztassa a pótkocsi elektromos vezetékeit az aljzathoz (2).

Figyelmeztetés

Ellenőrizze, hogy a műszerfalon nem kapcsol-e be az általános riasztás visszajelző lámpa (L12).

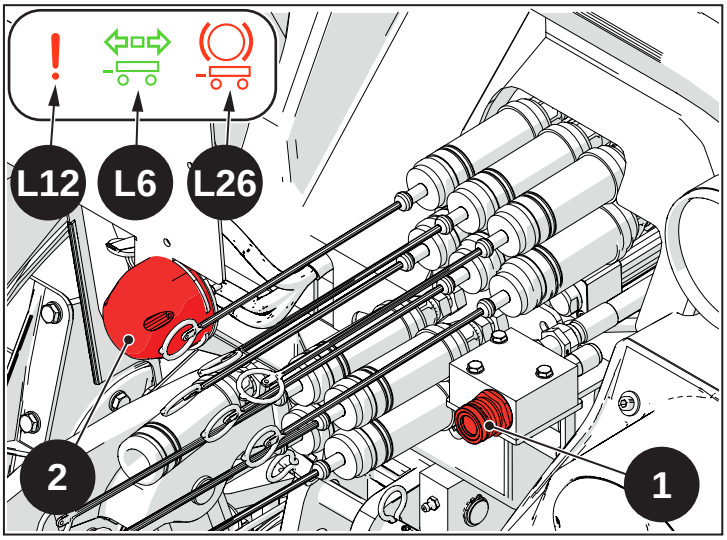

ábra 5.119

- A motor indítása után nyomja meg a fékpedálokat a vontatmány hidraulikus rendszerének töltéséhez.
- A műszerfal visszajelző lámpája (L6) jelzi a pótkocsi fékszelepének helytelen nyomását, amikor a kézifék ki van oldva.
- A visszajelző fény (L26) az irányjelzők aktiválását jelzi.

Megjegyzés

A visszajelző lámpa (L6) csak akkor világít, amikor a motor működik.

A traktor leállítása és a pótkocsi leválasztása

Az alábbiak szerint járjon el.

- Állítsa le a traktort a megfelelő részben leírtak szerint.

Figyelmeztetés

Várjon 10 másodpercet, mielőtt leállítja a motort, miután behúzta a kéziféket, hogy a pótkocsi rögzítőféke bekapcsolódhasson.

- Kapcsolja be a pótkocsi mechanikus rögzítőfékét (ha van ilyen). Szükség esetén helyezzen be ékeket a kerekek megállításához.
- Válassza le a hidraulikus csatlakozókat és a pótkocsi elektromos csatlakozását.

5.13.2 Pótkocsi hidraulikus fékek - Két vezetékes, kompatibilis univerzális vezetékes pótkocsival

Pótkocsi csatlakozója

A pótkocsinak a traktor vonóhorogjához való csatlakoztatása után a következőképpen járjon el.

- Húzza be a traktor kézifékét és állítsa le a motort.
- Kapcsolja rá a pótkocsi fékének hidraulikus szerelvényeit az (1) és (2) csatlakozókhoz.

Figyelem

Győződjön meg arról, hogy a szerelvények csatlakoztatása megfelelő.

- Csatlakoztassa a pótkocsi elektromos vezetékeit az aljzathoz (3).

Figyelmeztetés

Ellenőrizze, hogy a műszerfalon nem kapcsol-e be az általános riasztás visszajelző lámpa (L12).

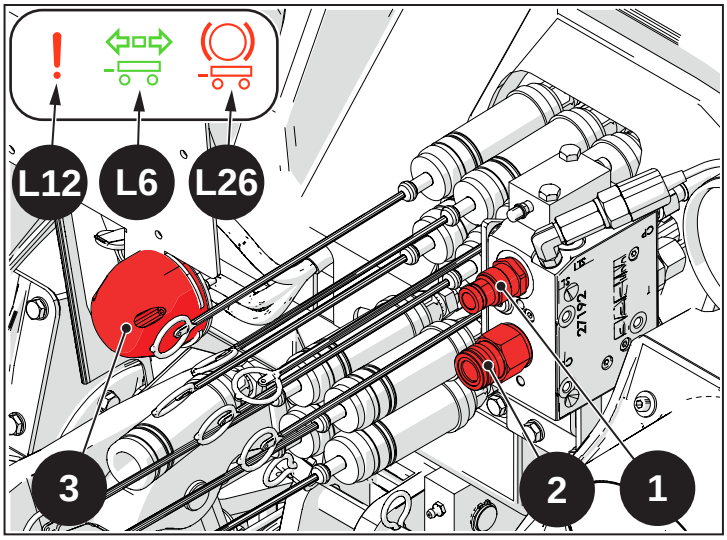

ábra 5.120

- A motor indítása után nyomja meg a fékpedálokat a vontatmány hidraulikus rendszerének töltéséhez.
- A műszerfal visszajelző lámpája (L6) jelzi a pótkocsi fékszelepének helytelen nyomását, amikor a kézifék ki van oldva.
- A visszajelző fény (L26) az irányjelzők aktiválását jelzi.

Megjegyzés

A visszajelző lámpa (L6) csak akkor világít, amikor a motor működik.

A traktor leállítása és a pótkocsi leválasztása

Az alábbiak szerint járjon el.

- Állítsa le a traktort a megfelelő részben leírtak szerint.

Figyelmeztetés

Várjon 10 másodpercet, mielőtt leállítja a motort, miután behúzta a kéziféket, hogy a pótkocsi rögzítőféke bekapcsolódhasson.

- Kapcsolja be a pótkocsi mechanikus rögzítőfékét (ha van ilyen). Szükség esetén helyezzen be ékeket a kerekek megállításához.
- Válassza le a hidraulikus csatlakozókat és a pótkocsi elektromos csatlakozását.

5.14 Kerekek és nyomtávok

Veszély

A gumiabroncsot szakembernek kell kicserélnie , megfelelő műszaki ismeretekkel és eszközökkel.

A művelet súlyos, akár halálos sérülésekhez vezethet, ha nem az utasítások szerint történik.

Veszély

A gumiabroncs kidurranhat a felfújás során, ha megsérült vagy ha a keréktárcsa nem ép vagy nincs megfelelően párosítva.

Figyelmeztetés

Cserélje ki azonnal a sérült, károsodott vagy kipúposodott gumiabroncsokat.

Figyelmeztetés

Rendszeresen ellenőrizze, hogy a gumiabroncsok megfelelő nyomáson vannak-e, ellenőrizve az adatokat és a gyártó által a gép használatával kapcsolatban adott utasításokat.

Kövesse az alábbi használati, karbantartási és gumiabroncs-cserével kapcsolatos utasításokat:

- az ajánlott kombinációkban válassza ki a traktor használatához alkalmas gumiabroncsokat;
- használjon a rendeltetésszerű munkaterheléshez alkalmas gumiabroncsokat;
- ne lépjen túl a gumiabroncsokon megadott sebességen;
- ellenőrizze, hogy az épp felszerelt gumiabroncs anyái szorosan meg vannak-e húzva 3 óra munka után;
- rendszeresen ellenőrizze az anyák meghúzását, a futófelület szabályos kopását és hogy mentes sérülésektől, nem púposodott ki vagy károsodott;
- forduljon szakemberhez, ha az egyik gumiabroncsot erőszakos ütések vagy sérülések érik;
- ne álljon a gumiabroncsokkal szénhidrogénen (olaj, zsír, gázolaj...), hogy meg ne sérüljenek;
- a tárolt traktorokra szerelt gumiabroncsok gyorsabban öregedhetnek, emelje fel a traktort a földről, és óvja a közvetlen napfénytől.

1 - Gumiabroncs
2 - Kerékpánt
3 - Csatlakozó konzol
4 - Felni (vagy tárcsa)

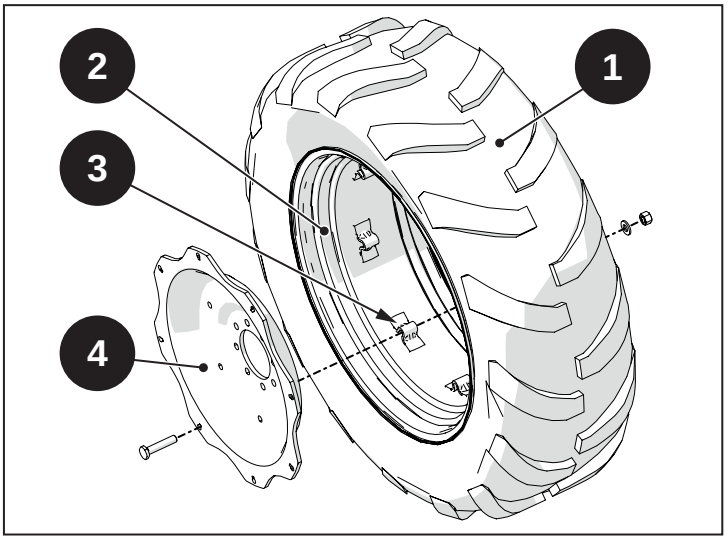

ábra 5.121

5.14.1 Gumiabroncs fújása

Veszély

Mindig tartsa a gumiabroncsok levegőnyomását a megfelelő nyomásértéken. Soha ne lépjen túl ezen az értéken, mivel a túlzott nyomás miatt a gumiabroncs felrobbanhat. A nem megfelelő nyomással felfújt gumiabroncsok használata végzetes következményekkel járhat.

A biztonság és a hosszú élettartam biztosításához elengedhetetlen a gumiabroncsok megfelelő nyomásra történő felfújása. A helytelen nyomás a kereke felfújásakor a következő kockázatokkal jár:

- Az elégtelen nyomás korai és szabálytalan kopást és károsodást okoz, ami jelentősen lerövidíti a gumiabroncs élettartamát. Ezenkívül a leeresztett gumiabroncs leválhat a felniről.
- A túlzott nyomás csökkenti a gumiabroncsok ütközésállóságát, növelve annak valószínűségét, hogy megduzzad és deformálódik, ami befolyásolhatja a keréktárcsát és a gumiabroncs kidurranását okozhatja.

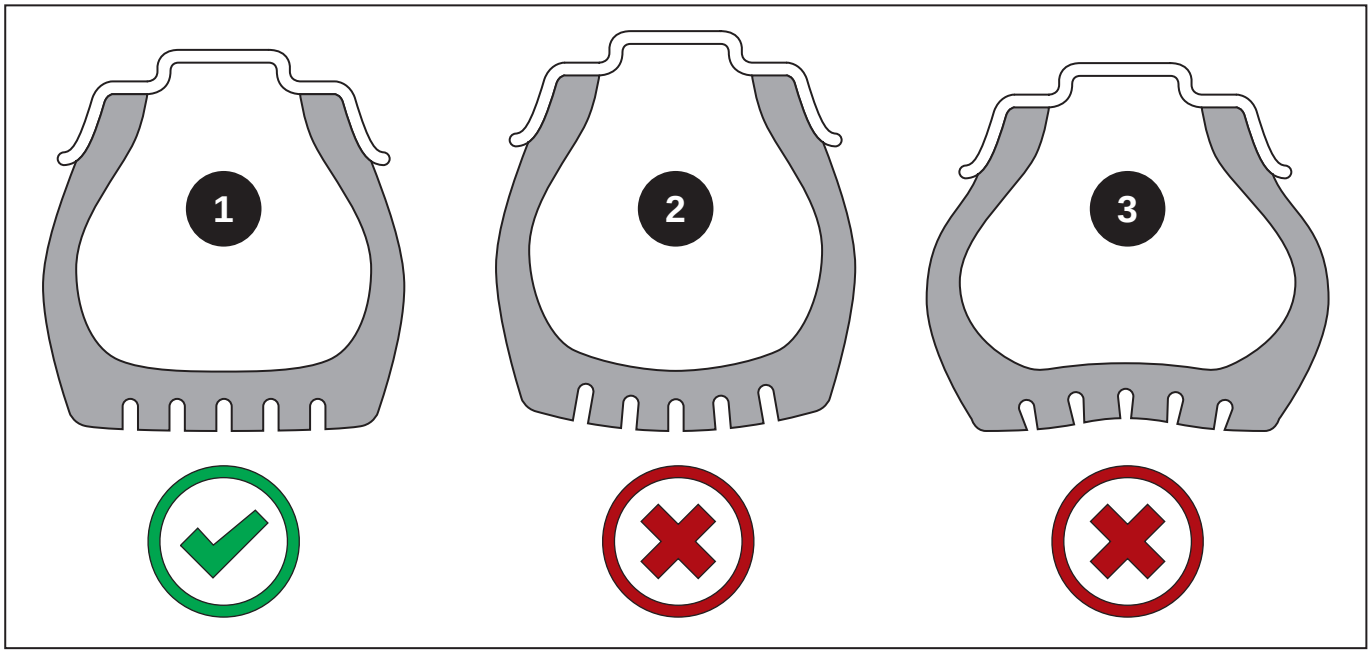

ábra 5.122

1 - Helyes nyomás
2 - Túlzott nyomás
3 - Nem megfelelő nyomás

Nyomásszabályozás

A nyomást rendszeresen, legalább 15 naponként ellenőrizni kell, különösen akkor, ha a gumiabroncsokat folyadékos ballasztsúllyal töltik fel.

Ellenőrizze a hideg gumiabroncsokat, mert a túlmelegedés befolyásolja a nyomást. A gumiabroncsok hidegek, ha nem használják legalább 1 órája.

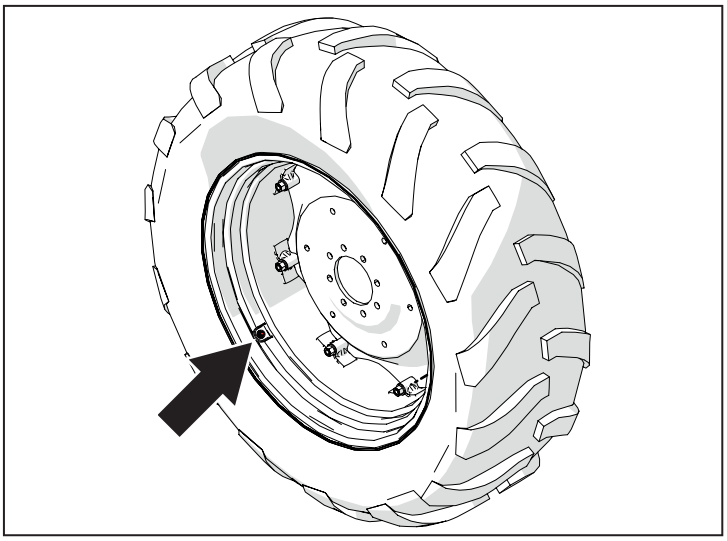

ábra 5.123

Figyelem

A gumiabroncsnyomás ellenőrzése során helyezkedjen a szelep vagy a sapka lehetséges pályáján kívülre.

Figyelmeztetés

Soha ne csökkentse a felfújási nyomást, amíg a gumiabroncsok melegek.

Figyelmeztetés

Kerülje el a traktor túlterhelését, amikor a nyomtávot kiszélesíti.

Megjegyzés

A hídterhelés megváltoztatja az abroncs nyomását.

5.14.2 A gumiabroncs kilyukadása

Veszély

Ha a gumiabroncs leereszt, mert kilyukadt vagy más okból kifolyólag, azonnal állítsa le a járművet.

Ha nem biztonságos azonnal leállni, például közúti közlekedéskor, keresse meg a legközelebbi helyet, hogy leállhasson.

A javítási és alkatrészcsere műveleteket a szükséges jogosultsággal rendelkező , megfelelően képzett személyzetnek kell elvégeznie.

A kerékcsere eljárását a "Kerékcsere" részben ismertetjük.

5.14.3 Kerékcsere

A kerék cseréjéhez az alábbiak szerint járjon el.

Veszély

A javítást és cserét a megfelelő felszereléssel rendelkező , erre jogosult és szakképzett személynek kell elvégeznie.

Győződjön meg arról, hogy a többiek biztonságos távolságban vannak a művelet során.

1 - Távolítsa el a ballaszt kerekeket, ha vannak.

2 - Emelje fel a traktort. A traktor biztonságos emelésére vonatkozó utasításokhoz nézze meg az "Emelési pontok" c. részt az "Általános biztonsági utasítások" c. fejezetben.

3 - Eressze le teljesen annak a keréknek a gumiabroncsát, amelyet le akar cserélni.

4 - Csavarja ki a kereket a féltengelyhez rögzítő anyákat, majd távolítsa el a kereket.

5 - Szerelje be az új kereket, majd húzza meg a rögzítőanyákat/ csavarokat a megfelelő meghúzási nyomatékkal.

6 - Engedje le a traktort.

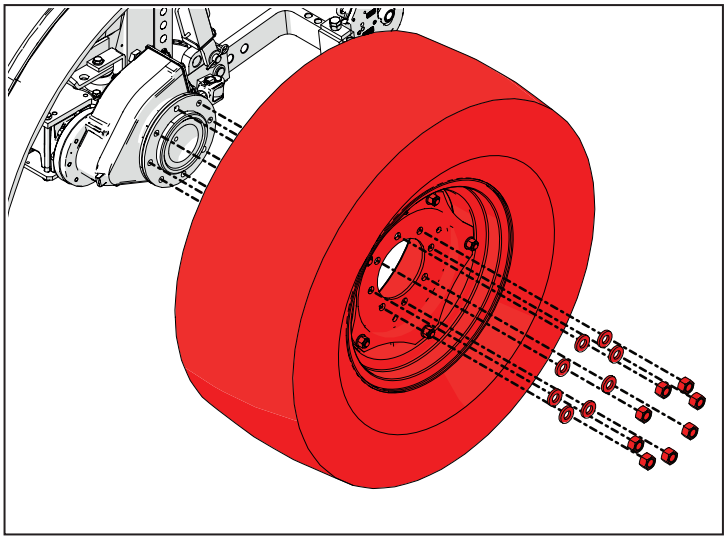

ábra 5.124

Figyelmeztetés

A kerék újbóli felszerelése után az első 10 munkaóra elteltével ellenőrizze a meghúzási nyomatékokat a kerékcsavarok ismételt meghúzásával egy megfelelő nyomatékkulcs segítségével.

Meghúzási nyomaték

Az alábbi táblázat a kerekek kerékagyhoz való rögzítésének meghúzási nyomatékát mutatja (féltengely).

Hátsó kerekek meghúzási nyomatékok	310 N·m
Elülső kerekek meghúzási nyomatékok	227 N·m

5.14.4 Nyomtávok beállítása

Veszély

Csak akkor használja a traktort, ha a kerekek, keréktárcsák és kerékpántok szilárdan meg vannak húzva. Húzza meg a csavarokat és anyákat a megadott meghúzási nyomatékkal.

A különféle mezőgazdasági munkavégzések más-más nyomtávot igényelnek.

A nyomtávot egyszerűen megváltoztathatja, ha a keréktárcsát a féltengelyhez (4) úgy rögzíti, hogy a homorú rész befelé vagy kifelé néz, és megfordítja a hídon a kerekek helyzetét, hogy a futófelület csúcsai menetirány felé fordítva legyenek.

Ha a kerekek változtatható nyomtávú keréktárcsával vannak felszerelve, akkor a keréktárcsa (2) a kerékpántról (1) is leszerelhető, és felszerelhető új irányba. A csatlakozók (3) a kerékpánt tengelyéhez (1) képest nincsenek középen, így különböző nyomtávok határozhatóak meg az összeszerelési konfiguráció szerint. Ez a beállítás nem áll rendelkezésre a rögzített nyomtávú keréktárcsákhoz, mivel a tárcsa (2) és a kerékpánt (1) egy darab.

A gyakorlatban nem minden nyomtáv valósítható meg, a gumiabroncsnak elég hellyel kell rendelkeznie.

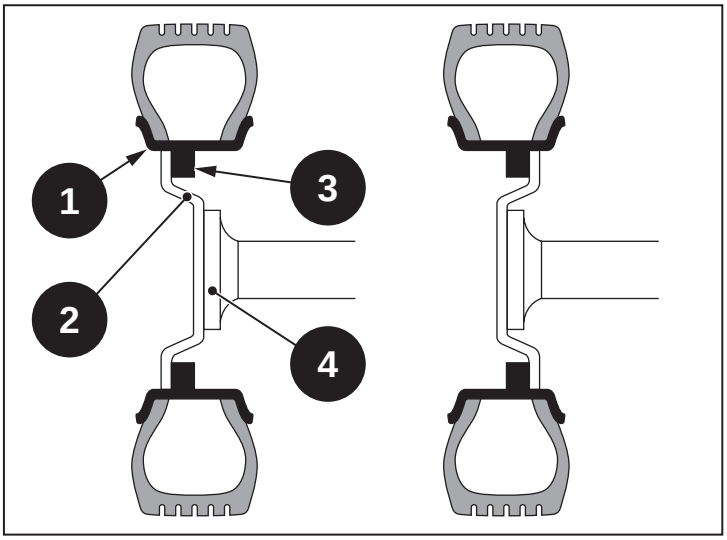

ábra 5.125

Figyelmeztetés

A nyomtávok szélességének beállításakor ügyeljen arra, hogy a futófelület helyesen legyen beállítva az előre menetirányhoz. A futófelület irányát egy a gumiabroncs oldalán lévő nyíl jelzi.

Figyelmeztetés

Használjon megfelelő emelőt a kerekek alátámasztására és viseljen megfelelő védőruházatot.

Egyszerre egy keréken dolgozzon, és csak az előző rögzítését követően lépjen tovább a következőre.

A maximális kormányzási szög ellenőrzése

Figyelmeztetés

A nyomtáv beállítása után ellenőrizni kell a maximális kormányzási szöget.

Az alábbiak szerint járjon el.

- Emelje fel az első részt a talajról úgy, hogy az elülső híd elérje a maximális oszcillációt. A traktor biztonságos emelésére vonatkozó utasításokhoz nézze meg az "Emelési pontok" c. részt az "Általános biztonsági utasítások" c. fejezetben.
- Kapcsolja be a motort és kormányozza a kormánykerék végállásáig, mind jobbra, mind balra.
- Győződjön meg róla, hogy a gumiabroncsok (vagy sárvédők , ha kormányoznak) legalább **2 cm**-re maradnak a karosszériától (vagy sárvédőktől, ha fixek).
  Ha ezt a távolságot nem tartják be, akkor **be kell állítani a kerekek kormányzási szögét,** és ha szükséges, az elülső sárvédők forgásszögét (lásd az "Elülső sárvédők" c. részt).

5.14.4.1 A keréktárcsa és a kerékpánt csatlakozása

A változó nyomtávú keréktárcsáknál a nyomtávot a keréktárcsákat a kerékpántról leszerelve meg lehet változtatni ellentétes irányba felszerelve őket. A perem rögzítve van a csatornához egy speciális konzolba csavarozott csavarral.

Különféle típusú tartók léteznek a kerékpánt és a keréktárcsa összekapcsolásához.

Csatlakozó konzol típusai

Blokk	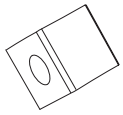	Ring (köralakú)	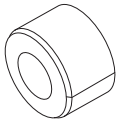
Zeta		Omega	
Dupla Omega	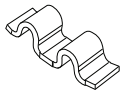	H.D Omega	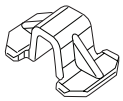
Waffle	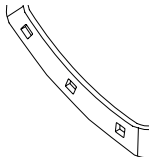	-	-

Meghúzási nyomatékok állítható keréktárcsákhoz

Az alábbi táblázat mutatja a keréktárcsát a kerékpánthoz rögzítő anyák és csavarok meghúzási értékeit a rendelkezésre álló keréktárcsákhoz.

Felni	Meghúzás (N·m)
R. 8K X 16 REG. ARB TÁRCSA	112
R. 11 X 20 REG. ARB TÁRCSA	250
R. W10 X 24 REG. AR TÁRCSA	250
R. W12 X 24 REG. AR TÁRCSA	230
R. 8K X 16 REG. ARB TÁRCSA	112
R. W12 X 24 REG. AR TÁRCSA	250
R. W9 X 18 REG. ARB TÁRCSA	250
R. W10 X 28 REG. AR TÁRCSA	295
R. W9 X 18 REG. ARB TÁRCSA	250

5.14.4.2 Nyomtávok

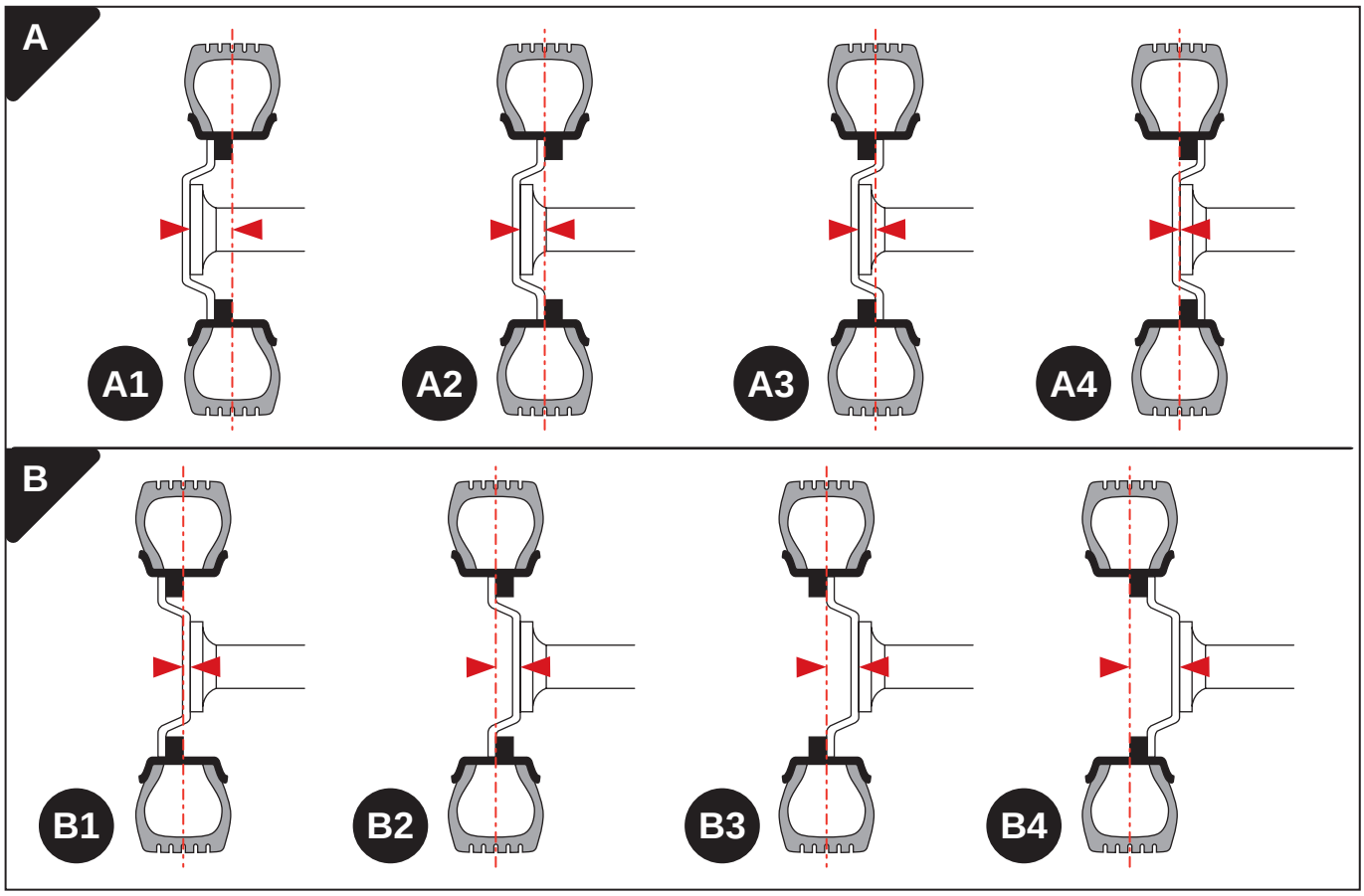

ábra 5.126

A - Belülre felszerelve
B - Kívülre felszerelve

Híd szélessége

"Hídszélesség" alatt a féltengelyek csatlakozó felületei közti értéket értjük (kerekek nélkül).

Elülső híd szélessége (A):

Modell	Érték (mm)
Q sorozat	1302
S sorozat	1302
S GT széria	1312

Hátsó híd szélessége (B):

Modell	Érték (mm)
Q sorozat	1228
S sorozat	1268
S GT széria	1268

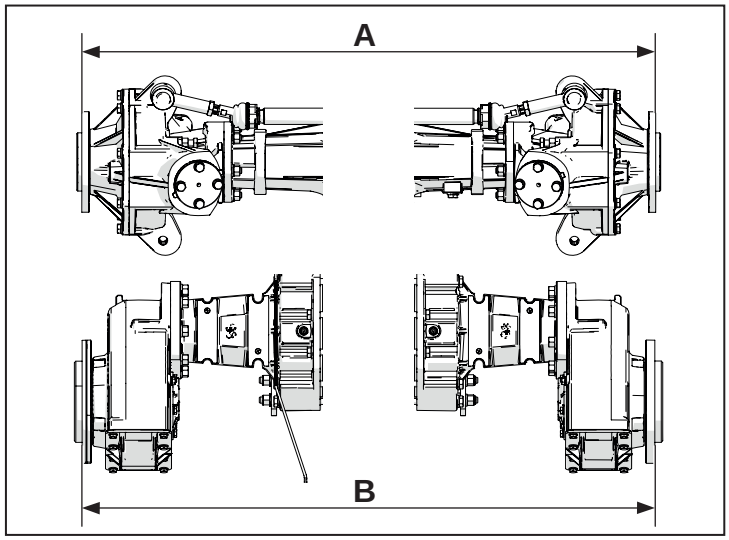

ábra 5.127

A hátsó gumiabroncsok nyomtávjainak értékei

Sebesség sugár index (mm)	Gumiabroncs	Felni	A1 (mm)	A2 (mm)	A3 (mm)	A4 (mm)	B1 (mm)	B2 (mm)	B3 (mm)	B4 (mm)
Q90 - Q100 - Q110										
450	340/65R20	W11x20	-	1248	1104	1338	1134*	1368	1224	1458
500	340/70R20	W11x20	-	1248	1104	1338	1134*	1368	1224	1458
500	420/65R20	W11x20	-	1248	1104	1338	1134*	1368	1224	1458
525	380/70R20	W11x20	-	1248	1104	1338	1134*	1368	1224	1458
S90 - S100 - S110										
525	380/70R20	W11x20	-	1288	1144	1378	1174*	1408	1264	1498
525	320/70R24	W10x24	1084*	1138	1174	1228	1324	1378	1414	1468
550	360/70R24	W12x24	1102	1120*	1192	1210	1342	1360	1432	1450
S90 - S100 - S110 - GT90 - GT100 - GT110										
575	380/70R24	W12x24	1102	1120*	1192	1210	1342	1360	1432	1450
GT90 - GT100 - GT110										
600	420/70R24	W12x24	1042	1180	1132*	1270	1282	1420	1372	1510
600	360/70R28	W10x28	1044	1110	1146	1212*	1344	1410	1446	1512

* - Gyári nyomtáv

Az elülső gumiabroncsok nyomtávjainak értékei

Sebesség sugár index (mm)	Gumiabroncs	Felni	A1 (mm)	A2 (mm)	A3 (mm)	A4 (mm)	B1 (mm)	B2 (mm)	B3 (mm)	B4 (mm)
Q90 - Q100 - Q110										
360	260/70R16	8Kx16	1163†	1356	1224	1417	1203*	1396	1264	1457
390	280/70R16	8Kx16	1163†	1356	1224	1417	1203*	1396	1264	1457
410	280/70R18	W9x18	1171*	1251	1261	1341	1279	1359	1369	1449
410	320/65R18	W9x18	1171*	1251	1261	1341	1279	1359	1369	1449
S90 - S100 - S110										
350	240/70R16	8Kx16	1163†	1356	1224	1417	1203*	1396	1264	1457
360	260/70R16	8Kx16	1163†	1356	1224*	1417	1203†	1396	1264	1457
390	280/70R16	8Kx16	1163†	1356	1224*	1417	1203†	1396	1264	1457
GT90 - GT100 - GT110										
390	280/70R16	8Kx16	1173†	1366	1234*	1427	1213†	1406	1274	1467
410	280/70R18	W9x18	1181†	1261†	1271†	1351	1289*	1369	1379	1459

* - Gyári nyomtáv
† - A gyári nyomtávnál kisebb nyomtávok esetében szükség lehet a kormányzási szög beállítására és esetleg az elülső sárvédők eltávolítására (ha vannak) .

5.14.5 Kormányszögbeállítás

A nyomtáv módosításával a gumiabroncsok érintkezhetnek a karosszériával, amikor a kerekek maximális kormányzási helyzetben vannak. A probléma kijavításához állítson az első híd mindkét oldalán lévő beállító csavarral (1).

Figyelmeztetés
Az eljárást szakembernek kell elvégeznie, a megfelelő felszereléssel.

Figyelmeztetés
A beállítási eljárást a híd maximális kitérési helyzetében kell elvégezni (egy éken először egy kerékhez, majd a másikhoz).

Az alábbiak szerint járjon el.

- Kormányozza a kerekeket.
- Csavarja be vagy csavarja ki a csavart (1), hogy meghatározzon a gumiabroncs és a karosszéria között legalább 2 cm távolságot.
- Miután elérte a megfelelő távolságot, rögzítse a csavar beállítását az ellencsavart (2) teljesen becsavarva.

Végezze el az előző műveleteket mindkét elülső keréknél

Miután a teljes eljárás befejeződött, ellenőrizze, hogy a gumiabroncs és a karosszéria között mindkét oldalon legalább 2 cm távolság van-e

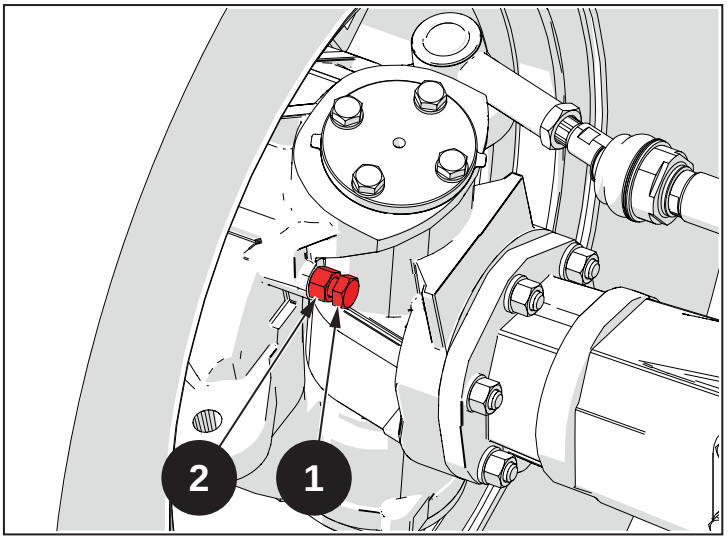

ábra 5.128

5.15 Elülső sárvédők (ha rendelkezésre állnak)

Megjegyzés
Az első sárvédők opcionálisan csak az S és S GT sorozatú modellekhez kaphatók.

Az első sárvédők nagyobb biztonságot garantálnak, és megvédik a traktort a túlzott szennyeződésektől.

A felszerelt gumiabroncsoktól és a kialakított nyomtávtól függően (lásd a kapcsolódó részt) szükség lehet a sárvédő helyzetének beállítására, hogy megőrizze a helyes távolságot a traktor többi alkatrésze között.

5.15.1 A sárvédők forgásszögének beállítása

Az elülső sárvédők maximális forgási kitérése beállítható. Ezt a beállítást úgy kell elvégezni, hogy a nyílásban beállítócsavar (1) helyzetét megváltoztatja a tartóhoz (2) képest:

- ha a csavart (1) a legtávolabbi pontra állítja a tartótól (2), ahogy az (A) ábrán látható, a sárvédő maximális forgásszélessége lehetővé válik;
- ha a csavart (1) a tartó (2) mellé állítja, amint a (B) ábrán látható, megakadályozza, hogy a sárvédő elforduljon, és a motorral párhuzamos helyzetben rögzíti;
- a csavart (1) köztes pontra állítva, biztosítja a részleges forgást a fent leírt két végpont között.

Mindegyik elülső sárvédőnek saját állítócsavarja van, így a beállítást mindkettőn el kell elvégezni.

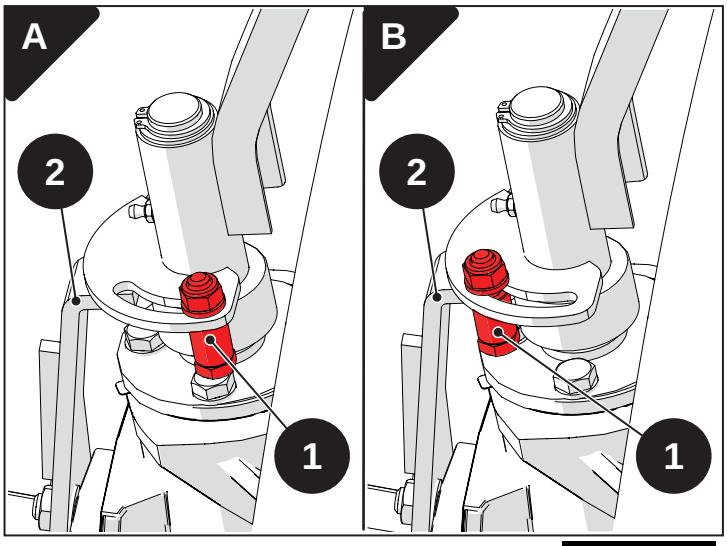

ábra 5.129

5.15.2 Vízszintes beállítás

A sárvédő vízszintes helyzete a tartóhoz (1) képest beállítható: Csavarja ki a nyílásoknál (2) lévő sárvédő rögzítőcsavarokat, majd helyezze vissza a sárvédőt a kívánt vízszintes szélességre, és rögzítse újra a tartóhoz (1) a csavarokat ismét meghúzva.

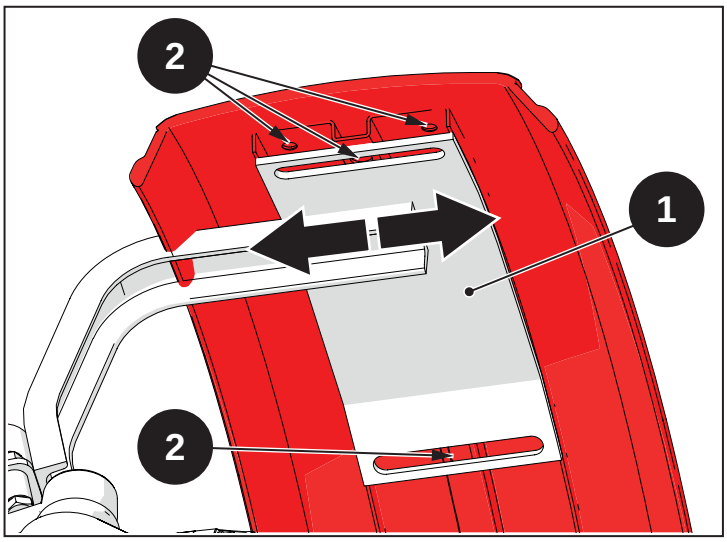

ábra 5.130

5.16 Ballasztok

5.16.1 Elülső ballasztok (ha rendelkezésre állnak)

Ha olyan nagy súlyú felszereléseket használ az emelőhöz csatlakoztatva, amelyek miatt a traktor megbillenhet, lehetőség van elülső öntöttvas ballasztok felhelyezésére. Minden egyes ballaszt tömege 34 kg, és legfeljebb 6 ballaszt szerelhető fel.

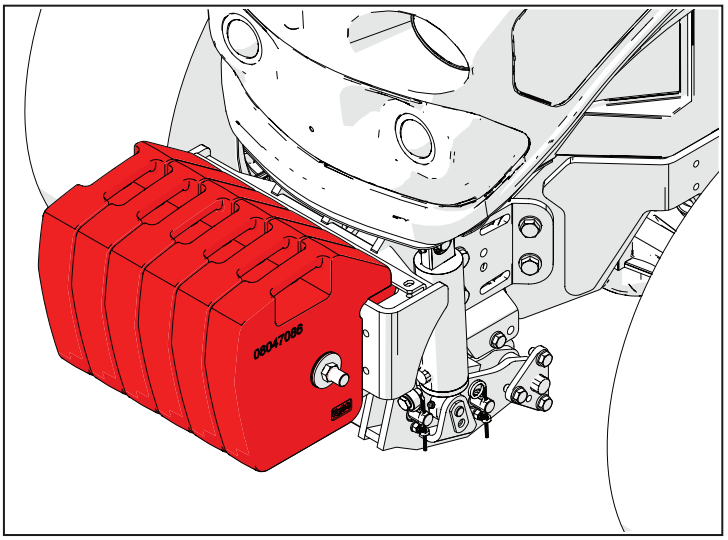

ábra 5.131

A ballasztok összeszerelése vagy szétszerelése:

- csavarja ki a csavarokat (4) és távolítsa el a pengét (3);
- csavarja ki a csavart (1);
- húzza ki a csapszeget (2);
- a ballaszt behelyezése vagy eltávolítása;
- helyezze vissza a csapszeget (2);
- csavarja be a csavart (1)
- helyezze a ballasztok rögzítő pengéjét (3), és húzza meg a csavarokat (4) a rögzítéshez.

⚠ **Figyelmeztetés**
Ellenőrizze, hogy a ballaszt rögzítve van-e és a csavar meg van-e húzva a traktor használata előtt.

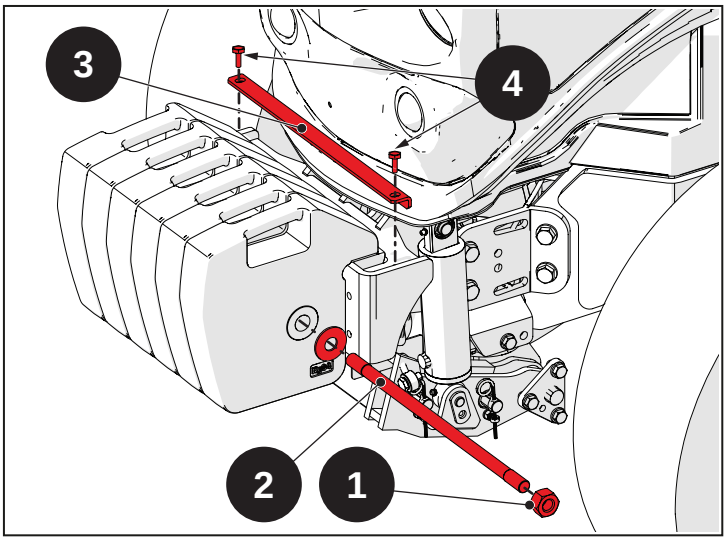

ábra 5.132

5.16.2 Folyékony ballaszt

A hajtó kerekek ballasztját vizet juttatva a gumiabroncsokba lehet elérni.

Figyelmeztetés

A folyékony ballaszt felszerelése speciális felszerelést és képzést igényel. Forduljon hivatalos viszonteladójához vagy gumiabroncs szakembereihez.

Figyelmeztetés

SOHA ne töltsön fel egy gumiabroncsot több mint 90%-ban. A túlzott folyadék károsíthatja a gumiabroncsokat.

Figyelmeztetés

Lehetőleg légkamrás kerekeket használjon.

Ha tubeless gumiabroncsokkal felszerelt kerekeket használnak, tájékozódjon kereskedőjénél, hogy a korong megfelelő kenése megakadályozza annak rozsdásodását.

Figyelmeztetés

Alacsony hőmérséklet esetén használjon fagyásgátló oldatos vizet.

Figyelmeztetés

Alkohol használata folyékony ballasztként nem ajánlott.

Veszély

Korlátozza a sebességet 32 km/h sebességre (20 mph) folyékony ballaszt használatakor.

Víz bevezetéséhez:

- állítsa fentre a szelepet;
- óvatosan csavarja le a szelep mozgatható csatlakozását;
- adjon be vizet speciális eszközzel;
- szakítsa meg a töltést időnként, hogy a levegő kijusson;
- az elülső gumiabroncsok 40%-ra vagy 75%-ra tölthetők fel a ballaszt igénye szerint; a hátsó gumiabroncsokat legfeljebb 40%-ra töltse;
- csavarja be a szelep mozgatható csatlakozását;
- fújja fel a normál üzemi nyomásig.

Figyelmeztetés

A híd minden gumiját ugyanazon a szinten kell feltölteni.

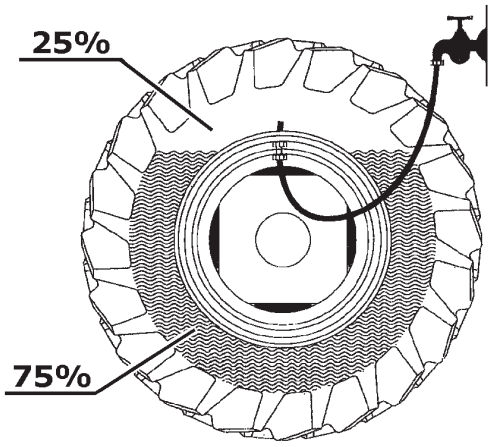

ábra 5.133

A víz leeresztéséhez:

- helyezze lentre a szelepet;
- óvatosan csavarja le a szelep mozgatható csatlakozását;
- hagyja, hogy a víz kifolyjon;
- az ürítést megfelelő csövet rácsatlakoztatva végezze el;
- a levegő befújást a víz teljes ürítéséig kell elvégezni;
- csavarja be a szelep mozgatható csatlakozását;
- fújja fel a normál üzemi nyomásig.

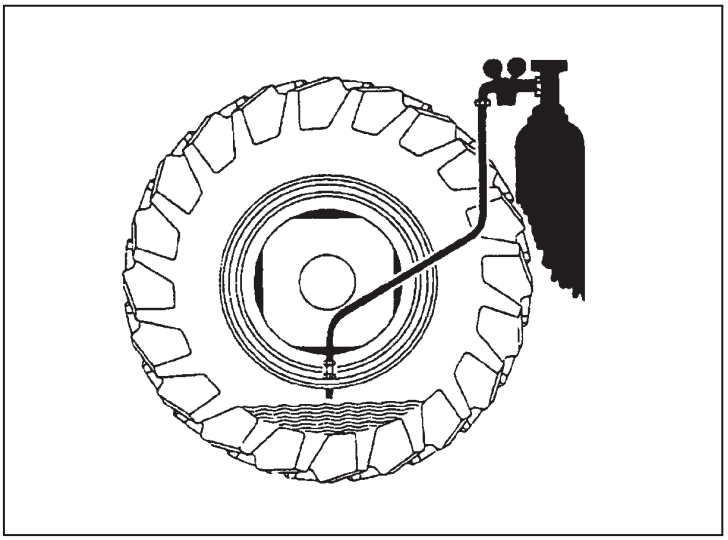

ábra 5.134

6 : Karbantartási szelvények

Mutató

6.1 Műszaki karbantartási intervallumok 6-3
6.1.1 Műszaki karbantartási intervallumok 6-4
6.1.2 A motor műszaki karbantartása 6-5

6.2 Általános karbantartás és felülvizsgálat 6-7
6.2.1 Üzemanyag-utántöltés 6-8
6.2.2 A motorolaj szintjének ellenőrzése 6-9
6.2.3 Ellenőrizze a csavarok meghúzását és a szerelvények tömítését 6-9
6.2.4 Karosszéria karbantartása 6-10
6.2.5 Ellenőrzések és felülvizsgálatok a motoron 6-10
6.2.6 A légszűrő tisztítása és cseréje 6-11
6.2.7 Motorolajcsere 6-12
6.2.8 Motorolaj hígítás 6-13
6.2.9 Motorolajszűrő-betét cseréje 6-14
6.2.10 Üzemi fékpedál magasságának ellenőrzése és beállítása 6-15
6.2.11 A tengelykapcsoló pedál pályájának ellenőrzése és beállítása 6-16
6.2.12 A hátsó TLT tengelykapcsoló ellenőrzése és beállítása 6-17
6.2.13 A motor minimális fordulatszám-szabályozása 6-18
6.2.14 A szelepek játékának beállítása 6-18
6.2.15 Biztonsági öv ellenőrzése 6-18

6.3 A motor hűtési rendszer karbantartása 6-19
6.3.1 Motorhűtő rendszer tisztítása 6-19
6.3.2 Motorhűtőfolyadék vezérlése és utántöltése 6-20
6.3.3 A motor hűtőfolyadék cseréje 6-21

6.4 Üzemanyag-ellátó rendszer karbantartása 6-22
6.4.1 Az üzemanyagszűrő cseréje 6-22
6.4.2 Betápláló kör légtelenítése 6-23
6.4.3 Üzemanyagszűrőből víz eltávolítása 6-23
6.4.4 Az üledék eltávolítása az üzemanyagtartályból 6-24
6.4.5 Üzemanyagtartály karbantartása 6-24

6.5 Fülke karbantartása 6-25
6.5.1 A fülke légkondicionálójának karbantartása 6-26
6.5.2 GL11 fülke légszűrő karbantartása 6-27
6.5.3 SG1/1 fülke légszűrő karbantartása 6-27
6.5.4 A fülke aktív szenes légszűrőjének karbantartása 6-27
6.5.5 Szélvédőmosó rendszer 6-28
6.5.6 Fülkeüveg cseréje 6-28
6.5.7 A fülke lámpák cseréje 6-28

6.6 A traktor hidraulikus rendszerének karbantartása 6-29
6.6.1 Hátsó differenciálmű és meghajtóegység, váltó karbantartása 6-29
6.6.2 Az első híd karbantartása 6-30
6.6.3 A hátsó tengely végső hajtóművének karbantartása 6-31
6.6.4 Elszívásban hidraulikus szűrő karbantartás 6-32
6.6.5 Előremenő hidraulikus szűrő karbantartása 6-32
6.6.6 Elülső elosztók hidraulikus szűrő karbantartása (ha rendelkezésre áll) 6-33
6.6.7 A fékek hidraulikus rendszerének karbantartása 6-33

6.7 Elektromos rendszer karbantartása 6-35
6.7.1 Akkumulátor 6-36
6.7.2 A Poly-V generátor szíj karbantartása 6-37
6.7.3 Világítások 6-37
6.7.4 Biztosítékok és relék 6-43

6.8 Kenési és zsírzási pontok 6-47

6.9 Műszaki karbantartás hosszabb üzemen kívüli időszak előtt 6-49

6.1 Műszaki karbantartási intervallumok

Nézze meg a táblázatban a karbantartást igénylő alkatrészeket, a kérdéses elemeket és a karbantartási periódusokat.

Figyelmeztetés
Minden műveletet kikapcsolt motorral és szobahőmérsékleten végezzen.

Figyelmeztetés
Az üzemanyag-utántöltést és az olajszint-ellenőrzést úgy kell elvégezni, hogy a motor vízszintes helyzetben legyen.

Figyelmeztetés
Minden indítás előtt, az olajkifolyás elkerülése érdekében ellenőrizze, hogy: - az olajszint-rudakat helyesen illesztették be; - rendesen meg van-e húzva: - olajleeresztő dugók; - olajbetöltő kupakok.

Megjegyzés
A karbantartás, tisztítás vagy javítás befejezését követően szereljen vissza minden védőburkolatot vagy lemezt az elindítás előtt.

6.1.1 Műszaki karbantartási intervallumok

Csoport	Beavatkozás leírása	Csereintervallum									
		Óra	50	150	300		900	900	1.200	4.000	8.000
		Hónapok	12		12	24	12	24	24		
Motor (3)	Motorolaj (1) (2)				X						
	Motorolajszűrő (1)		X (*)		X						
	Üzemanyagszűrő				X						
	Hűtő								X		
	Generátor ékszíj							X			
	Légszűrő eltömődés érzékelő							X			
	Motor légszűrő - Külső				X						
	Motor légszűrő - Biztonság					X					
	Részecskeszűrő									X	
	Motor részleges felülvizsgálata									X	
	A motor teljes felülvizsgálata										X
Fülke	Fülke légszűrője (pormentesítő)				X						
Meghajtás	A tengelykapcsoló-pedál pálya beállításának ellenőrzése		X								
	Hajtás olajszűrő - Előremenő (Főszivattyú)			X (*)	X						
	Hajtás olajszűrő - Előremenő (Szivattyú szolgáltatások)			X (*)	X						
	Meghajtás olajszűrője - szívó				X						
	Hajtás olaj - Hátsó differenciálmű						X				
	Meghajtásolaj - Hajtóművek						X				
	Elülső híd olaj - elülső differenciálmű						X				
Fékek	Fékolaj						X				
Kenés	Hátsó emelő		X								
	Első híd		X								
	Fékező karok		X								

(*) - Csak az első alkalommal
(1) - Megterhelő munkakörülmények között, pl. poros környezetben és rendkívüli terhelés mellett, 150 óránként cserélje ki őket.
(2) - Minden alkalommal, amikor a motorolaj visszajelző lámpa világít, az olajat ki kell cserélni, akkor is, ha az előre meghatározott órák nem teltek el
(3) - A rendszeres motorkarbantartás (bejáratás után) a motor állandó napi tevékenységre utal. A karbantartáshoz a bejáratás szakaszában nézze meg a megfelelő részt.

6.1.2 A motor műszaki karbantartása

Megjegyzés

Az alábbiakban meg vannak adva a karbantartási beavatkozások a motoron. A részletes műveletekhez tekintse meg az adott szakaszokat.

Karbantartás a bejáratási szakaszban (első 50 óra)

Frekvencia *	Összetevő	A beavatkozás típusa	A beavatkozás módja
10 óránként (minden nap)	Motorolaj (1)	Szintszabályozás	Töltse fel, ha szükséges
	Hűtőfolyadék (3)	Szintszabályozás	Töltse fel, ha szükséges
	Légszűrő	Tisztítás ellenőrzése	Tisztítsa meg alacsony nyomású sűrített levegővel
		Ellenőrizze a szűrőn található eltömődésjelzőt	Tisztítsa meg a szűrőt, ha szükséges, cserélje ki egy újra
	Motor- és járműhűtőrendszer (radiátorok, intercooler, ventilátorok)	Tisztítás ellenőrzése	Tisztítsa meg puha szálú kefével Tisztítsa meg alacsony nyomású sűrített levegővel.
Az első 50 óra után (a bejáratási végén)	Olajszűrő (2)	Csere	-

* - A számláló hiánya esetén a beavatkozások gyakoriságát a naptári nap szerint kell kiszámítani: egy naptári nap 12 órás üzemidőnek felel meg.

(1) - Megterhelő munkakörülmények között, pl. poros környezetben és szélsőséges terhelések esetén, minden 150 üzemóra után cserélje le a motorolajat és az olajszűrőt. Ha a motor nem működött a megadott ideig, évente legalább egyszer ugyanúgy olajat és a szűrőt kell cserélni.

(2) - Ha a motor nem működött a megadott ideig, 12 havonta legalább egyszer ugyanúgy ki kell cserélni a szűrőt.

(3) - Ha a motor nem működött a megadott ideig, 24 havonta legalább egyszer ugyanúgy ki kell cserélni a folyadékot.

Rendszeres karbantartás (bejáratás után)

Figyelmeztetés

A motorolaj cseréjét azonban a programozott karbantartás által meghatározott intervallum előtt is el kell végezni, ha az általános riasztás visszajelző lámpa kigyullad, hiba lép fel a motorkezelő elektronikus egységben 3020 "Motorolaj kritikus tömege".

Ha a műszerfalon bekapcsol az általános riasztás visszajelző lámpa, a kijelzőn megjelenik a gépkezelő figyelmeztető szimbólum (A).

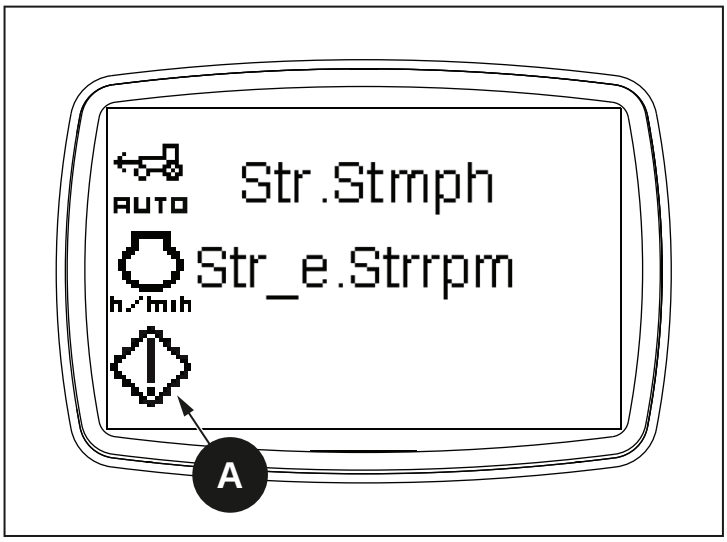

ábra 6.1

Frekvencia (óra) *	Összetevő	A beavatkozás típusa	A beavatkozás módja
10 (minden nap)	Motorolaj (1)	Szintszabályozás	Töltse fel, ha szükséges
	Hűtőfolyadék (3)	Szintszabályozás	Töltse fel, ha szükséges
	Légszűrő	Tisztítás ellenőrzése	Tisztítsa meg alacsony nyomású sűrített levegővel
		Ellenőrizze a szűrőn található eltömődésjelzőt	Tisztítsa meg a szűrőt, ha szükséges, cserélje ki egy újra
	Motor- és járműhűtőrendszer (radiátorok, intercooler, ventilátorok)	Tisztítás ellenőrzése	Tisztítsa meg puha szálú kefével Tisztítsa meg alacsony nyomású sűrített levegővel.
300	Motorolaj (1)	Csere	-
	Olajszűrő (2)	Cserélje ki a betétet	-
	Légszűrő	A fő betét cseréje	-
		A biztonsági betét tisztításának ellenőrzése	Tisztítsa meg alacsony nyomású sűrített levegővel
		Porürítő kör vezérlés	-
	Üzemanyag-szűrő (2)	Csere	-
	Levegőbeszívó kör és intercooler cső	Tisztítás ellenőrzése Csövek tömítésének ellenőrzése	-
	Olajleválasztó kör	Csövek tömítésének ellenőrzése	-
	Vákuum kör	Csövek tömítésének ellenőrzése	-
	TVA elszívás pillangószelep	Tisztítás ellenőrzése	Lépjen kapcsolatba egy szakszervizzel
900	Hajtószíj - Poly-V típus (4)	Csere	-
	Üzemanyagtartály	Az üzemanyagtartály tisztítása és a leeresztő dugó hatékonyságának ellenőrzése	-
	Légszűrő	Az eltömődés jelzőjének cseréje	-
1.200	Hűtőfolyadék (3)	Cserélje ki	-
4.000	Részecskeszűrő	Végezze el a regenerálást	Lépjen kapcsolatba egy szakszervizzel
	Motor	Végezze el a részleges felülvizsgálatot	Lépjen kapcsolatba egy szakszervizzel
8.000	Motor	Végezze el az általános felülvizsgálatot	Lépjen kapcsolatba egy szakszervizzel

* - A számláló hiánya esetén a beavatkozások gyakoriságát a naptári nap szerint kell kiszámítani: egy naptári nap 12 órás üzemidőnek felel meg.

(1) - Megterhelő munkakörülmények között, pl. poros környezetben és szélsőséges terhelések esetén, minden 150 üzemóra után cserélje le a motorolajat és az olajszűrőt. Ha a motor nem működött a megadott ideig, évente legalább egyszer ugyanúgy olajat és a szűrőt kell cserélni.

(2) - Ha a motor nem működött a megadott ideig, 12 havonta legalább egyszer ugyanúgy ki kell cserélni a szűrőt.

(3) - Ha a motor nem működött a megadott ideig, 24 havonta legalább egyszer ugyanúgy ki kell cserélni a folyadékot.

(4) - Ha a motor nem működött a megadott ideig, 24 havonta legalább egyszer ugyanúgy ki kell cserélni a szíjt.

6.2 Általános karbantartás és felülvizsgálat

Motorháztető felnyitása

Helyezzen be egy megfelelő méretű imbuszkulcsot (1) a furatba, majd forgassa el az óramutató járásával megegyező irányba, hogy kioldja a zárat.

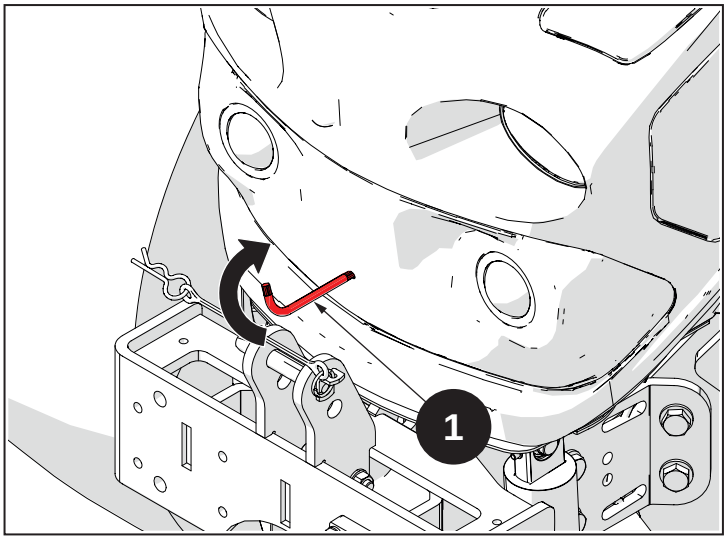

ábra 6.2

6.2.1 Üzemanyag-utántöltés

Veszély

A feltöltést szigorúan álló motor mellett végezze.

A motor úgy van megtervezve, hogy az európai területen rendelkezésre álló szabványos üzemanyagokkal működjön (a EN 590 előírásoknak megfelelően). BIODÍZEL üzemanyag betáplálás esetén (az UNI EN 14214 előírásainak megfelelően), akár 7% -ig keverhető az Európában rendelkezésre álló üzemanyaggal (a EN 590 szerint).

A tankoláshoz használjon egy tölcsért az üzemanyag-szivárgás elkerülésére. A tankolás során győződjön meg arról, hogy az üzemanyag nem tartalmaz maradékanyagokat, ellenkező esetben használjon megfelelő szűrőket.

Figyelmeztetés

A megadottaktól eltérő tulajdonságú üzemanyagok használata tilos. Alacsony kéntartalmú üzemanyagot használjon. A kén százalékos mennyisége nem haladhatja meg a 10-50 ppm-et (rész/millió).

Ha az üzemanyagban lévő kén százalékos aránya meghaladja a jelzett értéket, akkor a részecskeszűrő működését veszélyezteti.

Kerülje a vízzel vagy egyéb anyaggal kevert üzemanyagot, nehogy károsodjon a motor.

Az üzemanyagtartály kupakjához (1) való hozzáféréshez az SG1/1 fülkés típusoknál (alacsony profilú) , az alábbiak szerint járjon el.

- Nyissa ki a hátsó ablakot.
- Csavarja ki a gombot (2) és emelje fel a lemezt (3).

Figyelmeztetés

Az üzemanyag tartályba betöltéséhez lehetőleg használjon tölcsért.

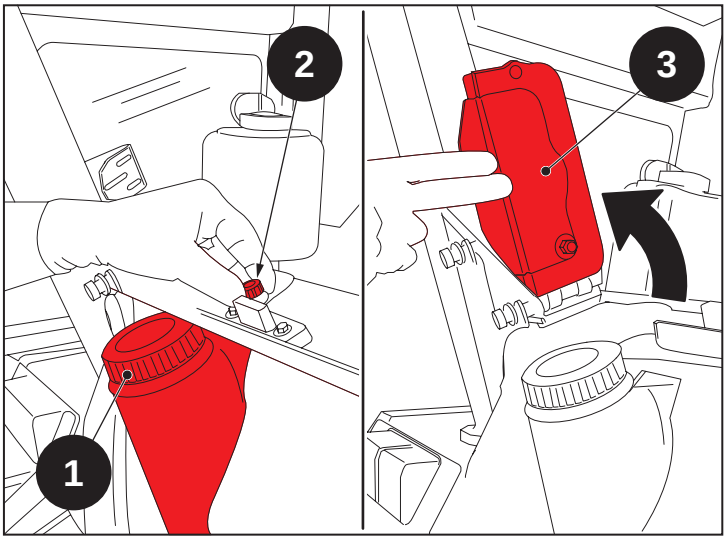

ábra 6.3

6.2.2 A motorolaj szintjének ellenőrzése

Figyelem

Védje a kezét, mert az olaj és a nívópálca, ha túl forró, égési sérülést okozhat.

Figyelem

A DPF-rendszer (3) rendkívül magas hőmérsékletet érhet el, és a feltöltőkupak (2) közelében található, védje kezét az égésveszélytől.

A motorolajszint nívópálcája (1) a motor jobb alsó részén található.

- Indítsa el a motort és vigye üzemi hőmérsékletre (70÷80 °C).
- Kapcsolja ki a motort, és vegye ki az indítókulcsot.
- Állítsa a motort teljesen síkba.
- Várjon néhány percet, hogy az összes olaj lefolyjon a teknőbe.
- Vegye ki a rudat (1), és ellenőrizze az olajszintet.
- Ha szükséges, töltse fel a dugón keresztül (2). Az olaj feltöltésekor a maximális megengedett érték túllépésének elkerülése érdekében az olajat adagonként kis mennyiségben (100÷200 ml) juttassa be a megfelelő szint eléréséig. Az olaj mennyiségét lásd a "Kenőanyagok, üzemanyagok és hűtőfolyadékok" c. részben.

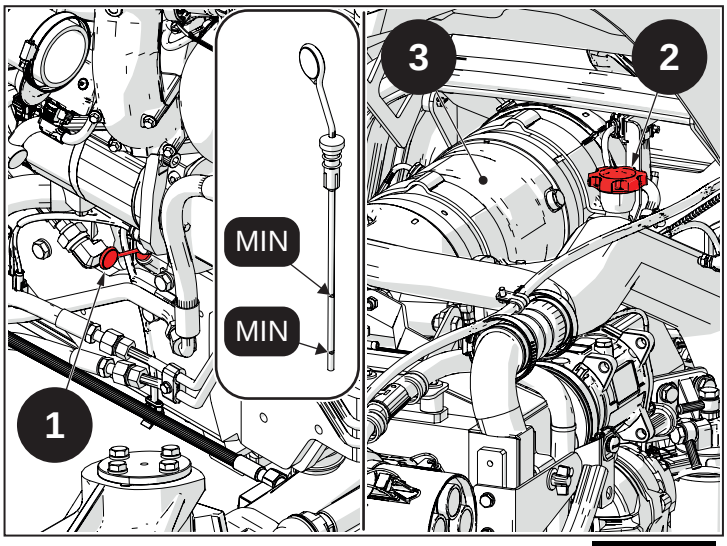

ábra 6.4

Figyelmeztetés

Az olajszintnek a rúdon (1) feltüntetett minimális (MIN) és maximális (MAX) jelzések között kell lennie.

Ne keverjen össze különböző tulajdonságú és márkájú olajokat (lásd: "Kenőanyagok, üzemanyagok és hűtőfolyadékok").

6.2.3 Ellenőrizze a csavarok meghúzását és a szerelvények tömítését

Folytassa a jelzett módon.

- Kapcsolja be a motort, és tartsa néhány percig minimális fordulatszámon.
- Teljes fordulatszámon járassa a motort a működési hőmérséklet eléréséig (70÷80°C).
- Kapcsolja ki a motort és engedje lehűlni.
- Ellenőrizze a fő részek rögzítőcsavarjainak meghúzását.
- Ellenőrizze a betápláló körön lévő csatlakozások tömítettségét.
- Ellenőrizze a bilincsek meghúzását.
- Ellenőrizze a folyadék szivárgását.

A csövek ellenőrzését enyhe összenyomással végezheti el, a cső teljes hosszában, valamint a bilincsek közelében.

Ha repedések, törések, vágások, szivárgások észlelhetők, vagy a rugalmasságuk csökkent, az alkatrészeket ki kell cserélni.

Figyelmeztetés

Amennyiben a csövek elhasználódtak, forduljon egy GOLDONI szakszervizhez.

6.2.4 Karosszéria karbantartása

Figyelem

Nyomás alatt álló vízbefúvás használata esetén ne irányítsa a vízsugarat ide:

- Az elektromos rendszer alkatrészei
- Gumiabroncsok
- Hidraulikus csövek
- Radiátor
- Elektromos szervek
- Hangszigetelő tömítések
- Más olyan géprészek, amelyeket a víznyomás károsíthat

Rendszeresen ellenőrizze a karosszéria állapotát. A tartósság érdekében a mély karcolásokat és kopásokat szakembernek kell kezelnie. Ellenőrizze az olyan területeket , ahol víz áll.

Tisztítsa meg a karosszériát szokásos vizes oldatokkal a speciális samponnal:

- Szükség esetén a traktor szokásos környezetben történő használatához.
- Gyakran a tengeri területeken való használatra.
- Közvetlenül a szerves anyagok vagy vegyszerek használatát követően.

A sárvédőket és a lökhárítókat rendszeresen tisztítani kell, és a saras üledéket el kell távolítani.

Megjegyzés

Ne juttassa a környezetbe a folyadékokat, például üzemanyagokat, kenőanyagokat, hűtőanyagokat és különböző folyadékokat.

6.2.5 Ellenőrzések és felülvizsgálatok a motoron

A lista a karbantartási és ellenőrzési tevékenységeket foglalja magában a motor szokásos működés közben.

- betápláló kör légtelenítése;
- csavarok meghúzásának és csatlakozások tömítésének ellenőrzése;
- a motorolaj szintjének ellenőrzése;
- motor hűtőfolyadékszintjének ellenőrzése;
- szíjfeszesség ellenőrzés;
- motorolaj-csere;
- hűtőfolyadék-csere;
- olajszűrő betét cseréje;
- üzemanyagszűrő cseréje;
- részecskeszűrő tisztítása.

6.2.6 A légszűrő tisztítása és cseréje

Figyelem

Minden karbantartási művelethez a motort ki kell kapcsolni és hidegnek kell lennie.

Megjegyzés

A műszerfalon van egy szűrő eltömődésjelző lámpa.

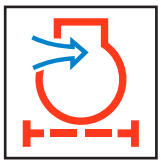

Bekapcsolása azt jelzi, hogy a légszűrő eltömődött , és karbantartás vagy csere szükséges.

- Nyissa ki a horgokat (1) és szerelje le a fedelet (2).
- Húzza ki a fő patront (3) és tisztítsa meg kifelé irányított légbefúvással.
- Ellenőrizze a betét kopási állapotát (3), és szükség esetén cserélje ki.
- Húzza ki a biztonsági patront (4), és tisztítsa meg a patront és a tartály belsejét légbefúvással.
- Ellenőrizze a betét kopási állapotát (4), és szükség esetén cserélje ki.
- Helyezze vissza a betétet (4).
- Helyezze vissza a betétet (3) és a fedelet (2).

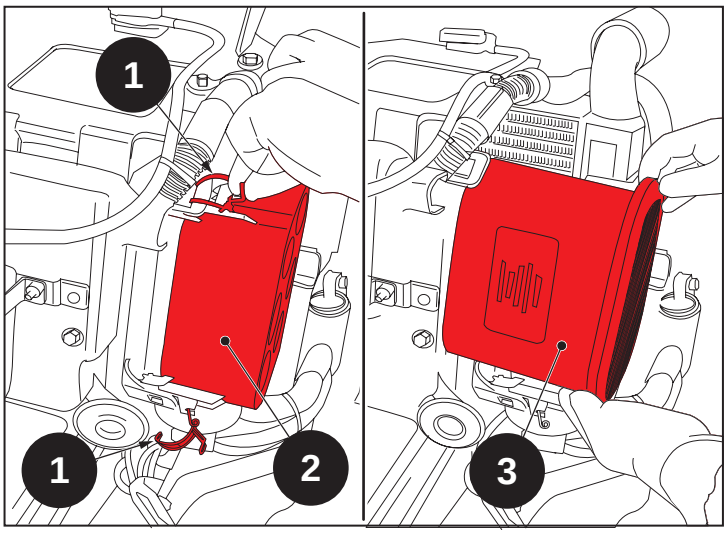

ábra 6.5

Figyelmeztetés

A fő betétet (3) két vagy háromszor kicserélve fontos a biztonsági betét (4) cseréje is.

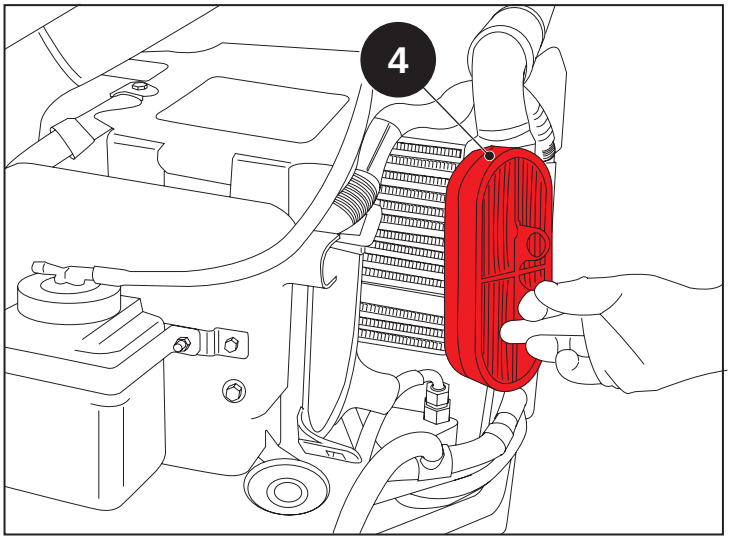

ábra 6.6

6.2.7 Motorolajcsere

Figyelem

Védje a kezét, mert az olaj és a nívópálca, ha túl forró, égési sérülést okozhat.

Figyelem

A DPF-rendszer (3) rendkívül magas hőmérsékletet érhet el, és a feltöltőkupak (2) közelében található, védje kezét az égésveszélytől.

Figyelmeztetés

Az olajcserét úgy kell végezni, hogy közben a motor vízszintes helyzetben legyen.

Figyelmeztetés

A motorolaj cseréje előtt célszerű a Részecskeszűrő kézi regenerálását elvégezni.

Folytassa a jelzett módon.

- Indítsa el a motort és vigye üzemi hőmérsékletre (70÷80 °C).
- Kapcsolja ki a motort, és vegye ki az indítókulcsot.
- Hagyja a motort megfelelően lehűlni, hogy elkerülje az égési sérüléseket.
- Készítsen egy megfelelő kapacitású tartályt. (Az olaj mennyiségét lásd a "Kenőanyagok, üzemanyagok és hűtőfolyadékok" c. részben).
- Csavarja ki a töltődugót (2).
- Csavarja le a leeresztődugót (1), és hagyja , hogy az olaj teljesen kifolyjon a tartályba.
- Cserélje ki a tömítést és csavarja vissza a kupakot (1).

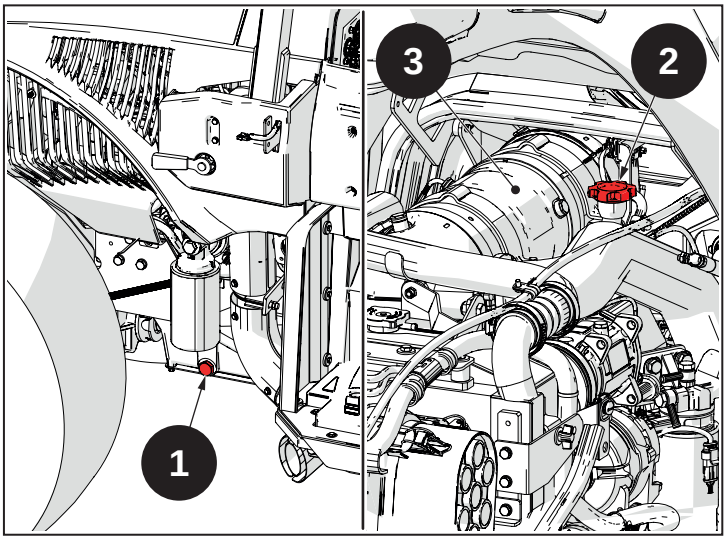

ábra 6.7

Figyelmeztetés

Húzza meg a dugót (1) 55 N m (5.5 kg m) meghúzási nyomatékkal.

- Adjon hozzá új olajat, amíg el nem éri a rúdon jelölt megfelelő szintet.
- Csavar vissza a töltődugót (2).
- Indítsa el a motort és vigye üzemi hőmérsékletre (70÷80 °C). Ellenőrizze az olajszivárgást.
- Kapcsolja ki a motort.
- Várjon néhány percet, hogy az összes olaj lefolyjon a teknőbe.
- Ellenőrizze az olajszintet.

6.2.8 Motorolaj hígítás

Paraméter alaphelyzetbe állítása a motorvezérlés elektronikus vezérlőegységében (a motorolajcsere művelet végén kell elvégezni).

Figyelmeztetés
Minden olajcsere esetén az "Olajhígítás számítás" funkciót vissza kell állítani.

Figyelmeztetés
A funkció visszaállításra kerül a GOLDONI által engedélyezett szervizekben vagy a járművet értékesítő forgalmazójánál elérhető diagnosztikai eszközzel.

Ellenőrzés:

Ha az eljárást megfelelően végezték, az alacsony motorolaj nyomás lámpa 3 alkalommal 1 másodpercre felvillan 0,5 másodperces szünettel.

Megjegyzés
Bizonyos alkalmazásokban az ellenőrzés nem kivitelezhető.

Figyelmeztetés
Ne dobja az olajat a környezetbe, hanem a felhasználási országban hatályos törvények szerint ártalmatlanítsa. A gyártó által javasolt kenőanyagokat és olajokat használja (lásd "Kenőanyagok, üzemanyagok és hűtőfolyadékok").

6.2.9 Motorolajszűrő-betét cseréje

- Kapcsolja ki a motort, és vegye ki az indítókulcsot.
- Hagyja a motort megfelelően lehűlni, hogy elkerülje az égési sérüléseket.
- Készítsen elő egy tartályt az esetleges szivárgások begyűjtésére.
- Csavarja ki a szűrőt (1) és cserélje ki.
- Ellenőrizze a tömítés állapotát (2), és szükség esetén cserélje ki.
- Kenje meg az új betét tömítését a beszerelés előtt.
- Szerelje fel az olajszűrőt.

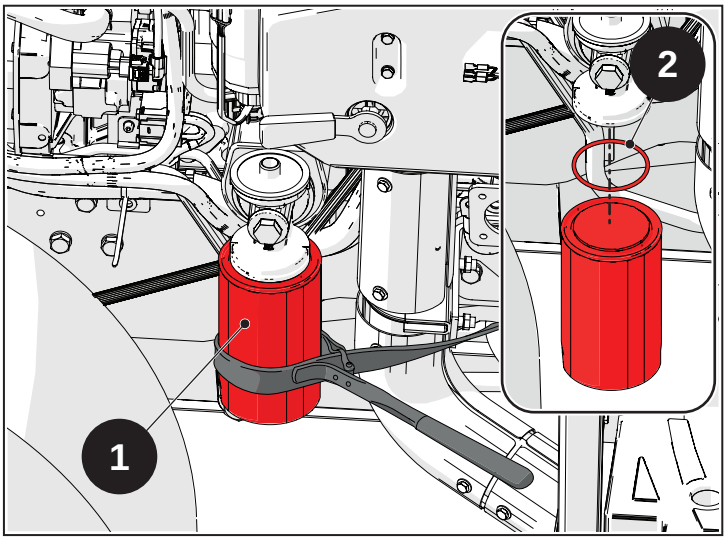

ábra 6.8

Figyelmeztetés

Húzza meg a csavart 25 N·m (2,5 kg·m) nyomatékkal.

- Kapcsolja be a motort, és tartsa néhány percig minimális fordulatszámon, amíg az üzemi hőmérsékleten (70÷80 ° C) nincs.
- Kapcsolja ki a motort, és vegye ki az indítókulcsot.
- Várjon néhány percet, hogy az összes olaj lefolyjon a teknőbe.
- Ellenőrizze a megfelelő olajszintet, és szükség esetén töltse fel.
- Ellenőrizze az olajszivárgást.

Figyelmeztetés

Olajszivárgás esetén állítsa le azonnal a motort, és forduljon egy hivatalos szakszervizhez.

Figyelmeztetés

Ne dobjon szennyező anyagot a környezetbe. Az ártalmatlanítást a hatályos jogszabályoknak megfelelően végezze el.

6.2.10 Üzemi fékpedál magasságának ellenőrzése és beállítása

Állítsa be, amikor:

- A fékpedál pályája túl nagy vagy túl lágy.
- Ha az egyik kerék nem kiegyensúlyozottan fékez a többihez képest.
- Ha a féktávolságok megnőnek az azonos használati feltételekhez képest.

Veszély

A beállítást kizárólag a kereskedő vagy szakember végezheti.

A fékpedálok magassága a padlótól kb. 215 mm.

Megjegyzés

Lépjen kapcsolatba hivatalos szervizzel a beállításhoz.

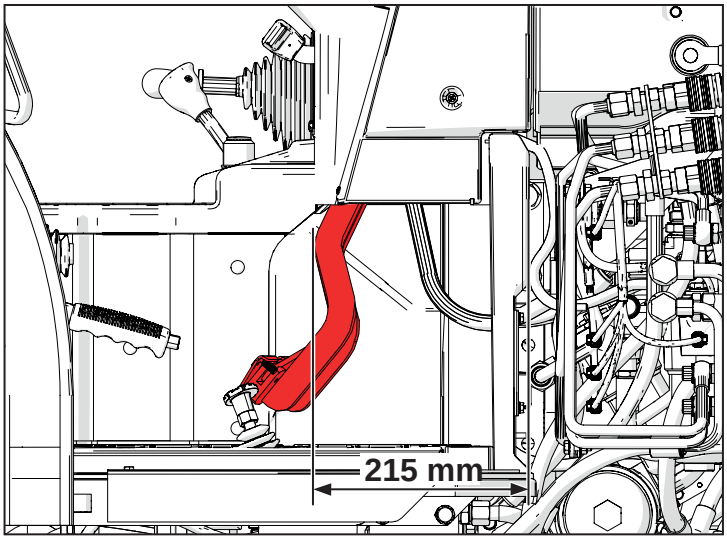

ábra 6.9

Miután elvégezte a beállítást, zsírozza meg a belső perselyeket a feltüntetett zsírzókkal, amelyek a kettős hajtás egység előtt találhatók.

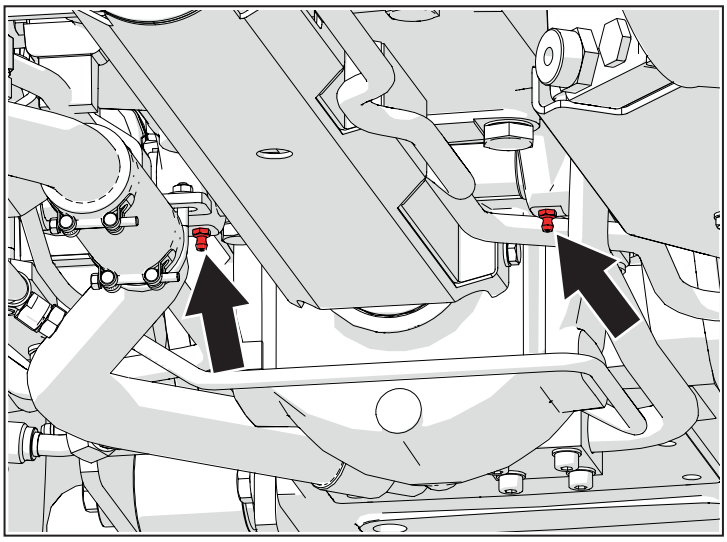

ábra 6.10

6.2.11 A tengelykapcsoló pedál pályájának ellenőrzése és beállítása

Rendszeresen ellenőrizze a kapcsoló üres pályáját. A holtjátékot a +20/+30 mm intervallumban kell tartani. Ha a tapasztalt holtjáték nincs ebben az intervallumban, be kell állítani a tengelykapcsoló-pedált.

Q sorozat kerettel és SG1/1 fülke

Pedál pihenő állásban (A)	195 mm
Tengelykapcsoló leválás kezdet (B)	220 mm
Pálya vége (C)	360 mm

S sorozat vázzal és GL11 fülke vagy a Q sorozatú fülke és GL11 fülke

Pedál pihenő állásban (A)	165 mm
Tengelykapcsoló leválás kezdet (B)	190 mm
Pálya vége (C)	330 mm

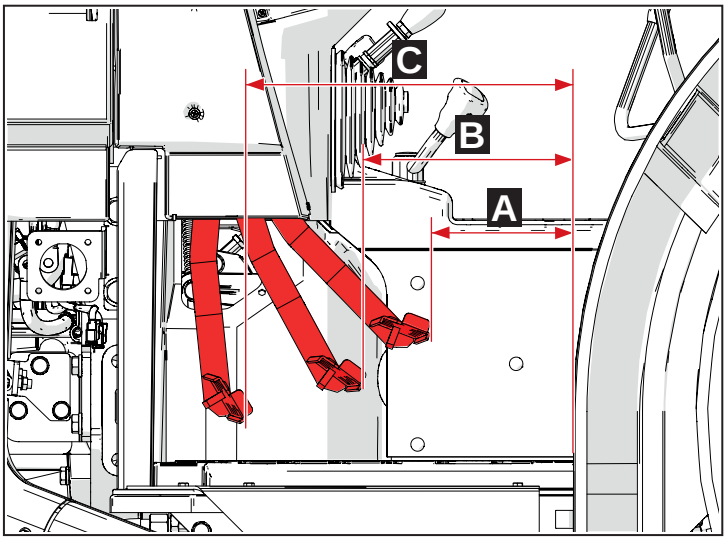

ábra 6.11

A következőképpen állítsa be a pedált:

- A beállító csavarok eléréséhez az oldalsó záróajtót le kell szerelni.
- Az üres pálya megváltoztatásához csavarja be vagy csavarja ki a beállító anyát (1).

Ha a parancs pályája betartja a megadott értékeket, a beállítás befejeződött.

Veszély
A beállítást kizárólag a kereskedő vagy szakember végezheti.

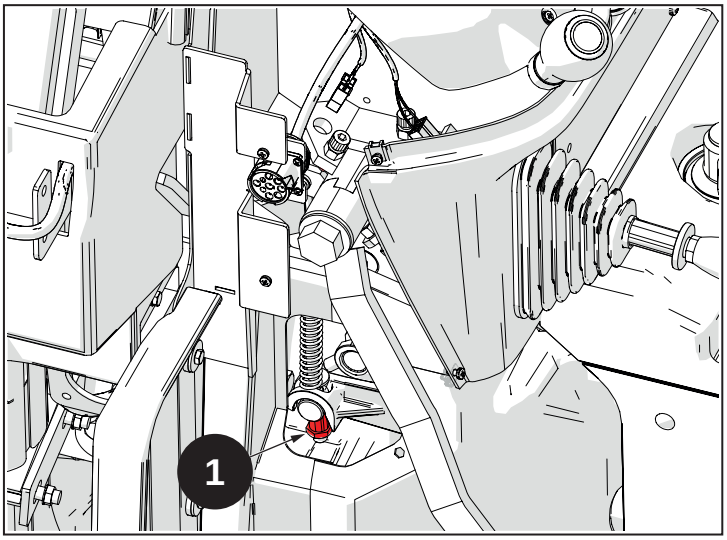

ábra 6.12

6.2.12 A hátsó TLT tengelykapcsoló ellenőrzése és beállítása

Rendszeresen ellenőrizze a kapcsoló üres pályáját. A kar üres menete nem lehet 20 mm-nél nagyobb. Ha hosszabb pályát talál , akkor a hátsó TLT tengelykapcsoló kart be kell állítani.

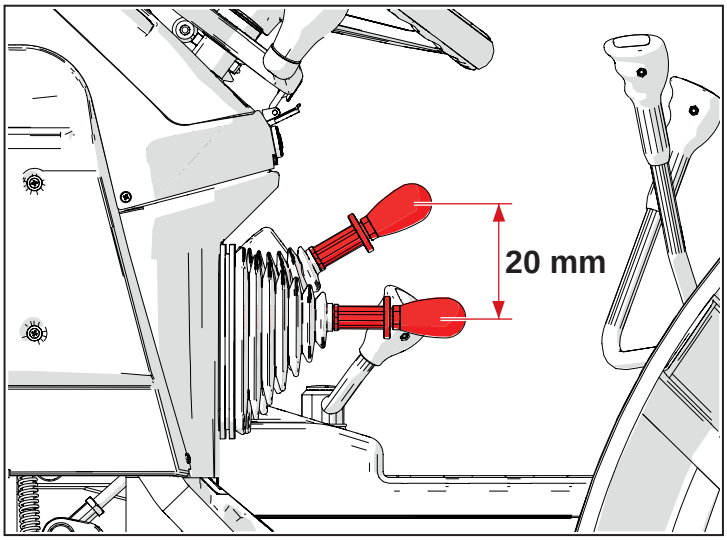

ábra 6.13

A beállító csavarok eléréséhez az oldalsó záróajtót le kell szerelni. A következőképpen állítsa be a kart:

- Az üres pálya megváltoztatásához csavarja be vagy csavarja ki a beállító anyát (1).
- A véghelyzet megváltoztatásához húzza meg vagy csavarja ki a csavart (2).

Ha a parancs pályája betartja a megadott értékeket, a beállítás befejeződött.

Veszély
A beállítást kizárólag a kereskedő vagy szakember végezheti.

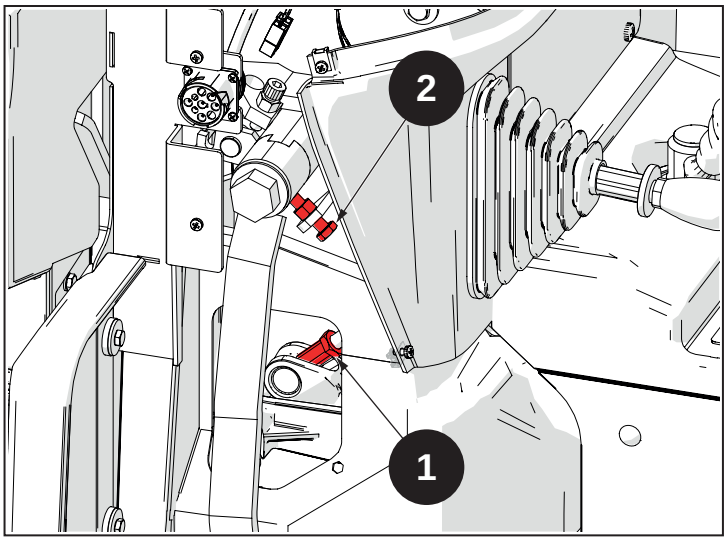

ábra 6.14

Cserélje ki a tengelykapcsolót, ha szükséges, felhatalmazott szakszervizben és csak eredeti pótalkatrészt használva.

Veszély
A szervizelést kizárólag a kereskedő vagy szakember végezheti.

6.2.13 A motor minimális fordulatszám-szabályozása

Állítsa a kart (1) teljesen lefelé, és győződjön meg róla, hogy a motor fordulatszáma a minimális forgássebességen stabilizálódik. Ellenkező esetben forduljon szakszervizhez.

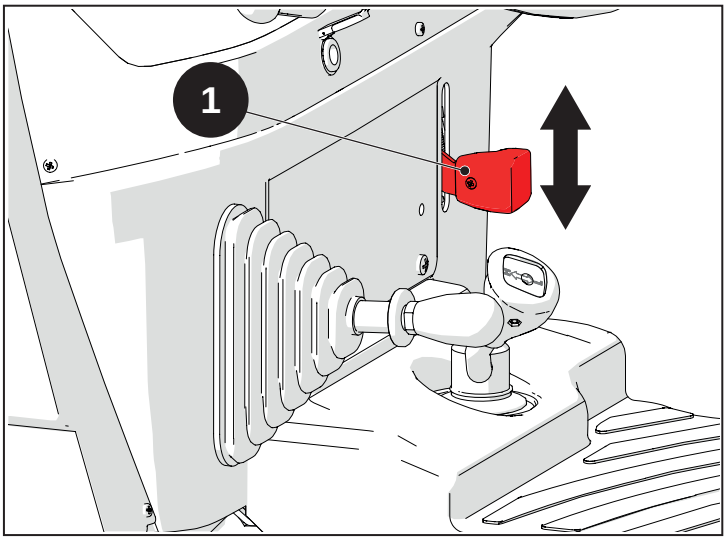

ábra 6.15

6.2.14 A szelepek játékának beállítása

Az ellenőrzést és a beállítást a forgalmazónak kell elvégeznie.

6.2.15 Biztonsági öv ellenőrzése

Évente legalább egyszer ellenőrizze a biztonsági övet és a rögzítő elemeket. Ha az övön vágások, repedések, túlzott vagy rendellenes kopás, rozsdás, karcos foltok vannak vagy a rugalmas gyűrű vagy a csévélő szerkezet sérült, azonnal ki kell cserélni őket. Saját biztonsága érdekében az öv cseréjekor kizárólag az ehhez a géphez meghatározott tartozékokat használja.

6.3 A motor hűtési rendszer karbantartása

Figyelem

A radiátor nem érintkezhet savas, lúgos és korrozív anyagokkal.

Megjegyzés

A tél folyamán rendszeresen ellenőrizze a fagyálló folyadék koncentrációját a hőmérsékleti viszonyok függvényében.

Figyelem

Mielőtt beindítaná a motort, ellenőrizze a radiátorban (1) a hűtőfolyadék szintjét, hogy szükség van-e utántöltésre és hogy nem észlel-e szivárgást.

Ellenőrizze, hogy a radiátor fedele megfelelően van-e rögzítve.

Rendszeresen ellenőrizze, hogy a radiátoregységen nincs-e fűmaradvány, kosz, zsír vagy más szennyeződés, szükség esetén tisztítsa meg.

Ellenőrizze, hogy a termosztát teljesítménye folyamatosan megfelelő-e, ellenkező esetben a hűtővízáramlás akadályba ütközik, és a hűtési teljesítmény csökken.

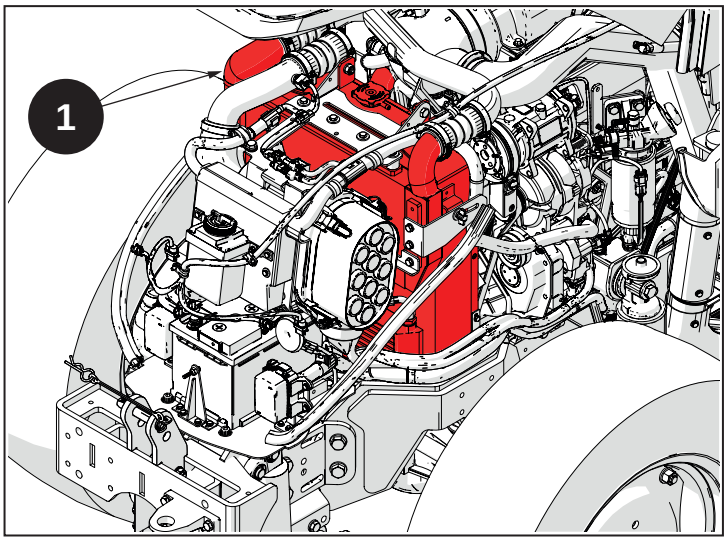

ábra 6.16

6.3.1 Motorhűtő rendszer tisztítása

Csavarja le a szárnyas anyákat (1) a radiátor mindkét oldalán, hogy felszabadítsa az intercooler hűtőt (2).

Emelje fel az intercooler hűtőt (2) úgy, hogy elegendő hely álljon rendelkezésre a hűtőfolyadék-radiátorhoz való hozzáféréshez.

Tisztítsa meg puha szálú kefével, győződjön meg arról, hogy eltávolítja a gyomot és a törmeléket.

Ezután fejezze be a tisztítást alacsony nyomású sűrített levegővel.

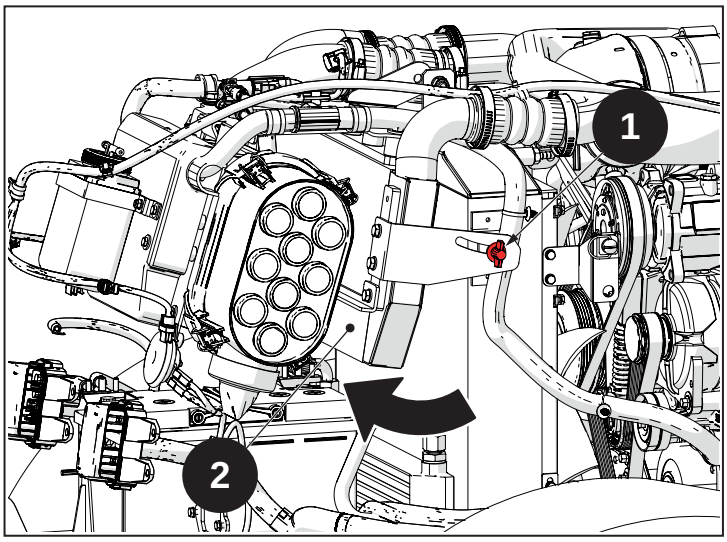

ábra 6.17

Figyelmeztetés

Ne tisztítsa nagynyomású mosóval a hűtőrendszert, mert az alkatrészeket.

Figyelem

Minden karbantartási művelethez a motornak állnia kell és hidegnek kell lennie.

Ne nyissa fel a radiátor tágulási tartályát, ha a motor forró, mivel a hűtőfolyadék nyomás alatt van és magas hőmérsékleten, ami égési sérülést okozhat.

6.3.2 Motorhűtőfolyadék vezérlése és utántöltése

Folytassa a jelzett módon.

- Indítsa el a motort és vigye üzemi hőmérsékletre (70÷80 °C).
- Kapcsolja ki a motort, és vegye ki az indítókulcsot.
- Hagyja megfelelően lehűlni a motort.
- Csavarja ki a feltöltő dugót (1).

Figyelem

Óvatosan nyissa ki a kupakot, hogy leengedje a nyomást.

- Ha szükséges, töltse fel a kupakon keresztül (1). A folyadékszintnek a nyak alján kell lennie, ahol a radiátordugó (1) be van csavarva.

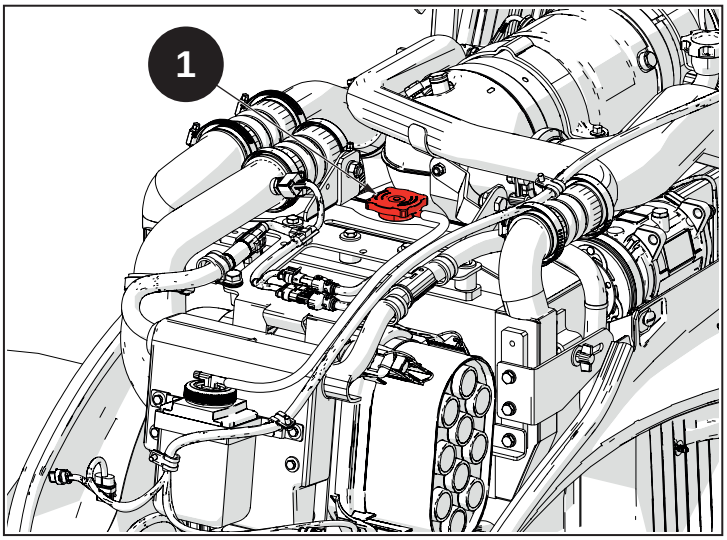

ábra 6.18

Figyelmeztetés

A folyadék mennyiségére és típusára vonatkozóan lásd: "Kenőanyagok, üzemanyagok és hűtőfolyadékok".

6.3.3 A motor hűtőfolyadék cseréje

Folytassa a jelzett módon.

- Kapcsolja be a motort, és tartsa néhány percig minimális fordulatszámon. A hűtőkör eléri az üzemi nyomást.
- Kapcsolja ki a motort, és vegye ki az indítókulcsot.

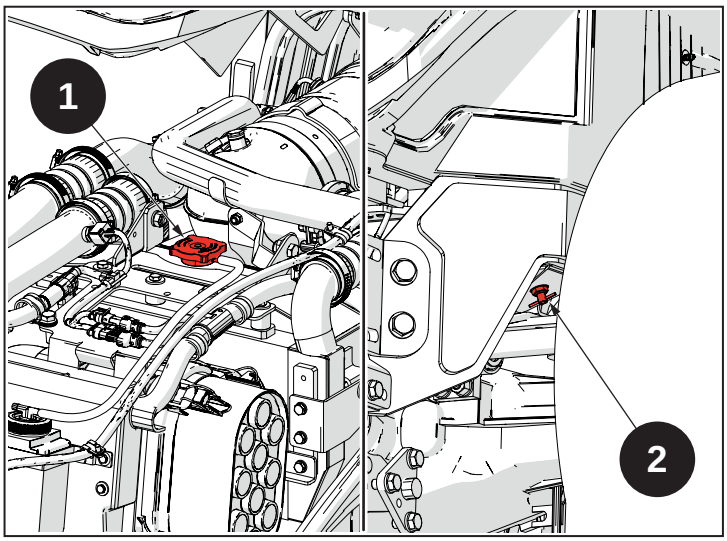

ábra 6.19

Figyelem

Hagyja a motort megfelelően lehűlni, hogy elkerülje az égési sérüléseket.

- Készítsen egy megfelelő kapacitású tartályt. A folyadék mennyiségéhez lásd a "Kenőanyagok, üzemanyagok és hűtőfolyadékok" c. részt.
- Csavarja ki a feltöltő dugót (1).

Figyelem

Óvatosan nyissa ki a kupakot, hogy leengedje a nyomást.

- Nyissa ki a csapokat (2), amelyek a radiátor két oldalán találhatóak.
- Hagyja a folyadékot a tartályba lefolyni.
- Zárja le a csapokat (2).
- Adja be az új folyadékot. A folyadék mennyiségére és típusára vonatkozóan lásd: "Kenőanyagok, üzemanyagok és hűtőfolyadékok".

Figyelmeztetés

A folyadékszintnek a nyak alján kell lennie, ahol a radiátordugó be van csavarozva.

- Csavarja vissza a kupakot (1).
- Kapcsolja be a motort, és tartsa néhány percig minimális fordulatszámon, amíg az üzemi hőmérsékleten (70÷80 ° C) nincs.
- Kapcsolja ki a motort, és hagyja lehűlni megfelelően.
- Ellenőrizze a hűtőfolyadék szintjét, és szükség esetén töltse fel.

Figyelmeztetés

Ne dobjon szennyező anyagot a környezetbe. Az ártalmatlanítást a hatályos jogszabályoknak megfelelően végezze el.

6.4 Üzemanyag-ellátó rendszer karbantartása

Veszély

Minden üzemanyag gyúlékony.

Az üzemanyag szivárgása és kifolyása forró felületekre és elektromos alkatrészekre tüzet okozhat.

A műveletek alatt ne dohányozzon és ne használjon nyílt lángot, a tűz és robbanás elkerülése érdekében.

Veszély

Az üzemanyag által kibocsátott gőzök rendkívül toxikusak, ezért a műveleteket csak nyílt térben vagy jól szellőző helyen végezze.

Az arcával ne menjen túl közel a kupakhoz, hogy ne lélegezze be a káros gőzöket.

Veszély

Az üzemanyagot ne engedje ki a környezetbe, mivel az erősen környezetszennyező.

6.4.1 Az üzemanyagszűrő cseréje

Folytassa a jelzett módon.

- Kapcsolja ki a motort, és vegye ki az indítókulcsot.
- Hagyja a motort megfelelően lehűlni, hogy elkerülje az égési sérüléseket.
- Készítsen elő egy tartályt az esetleges szivárgások begyűjtésére.
- Szerelje ki a szűrőt (1) és cserélje ki.
- Töltse fel az új szűrőt a leszerelt szűrő üzemanyagával.
- Kenje meg az új szűrő tömítését (2) a felszerelés előtt.
- Szerelje vissza a szűrőt.
- Távolítsa el a levegőt az üzemanyag-ellátó körről (lásd "Betápláló kör légtelenítése").
- Kapcsolja be a motort, és ellenőrizze az üzemanyag szivárgását.

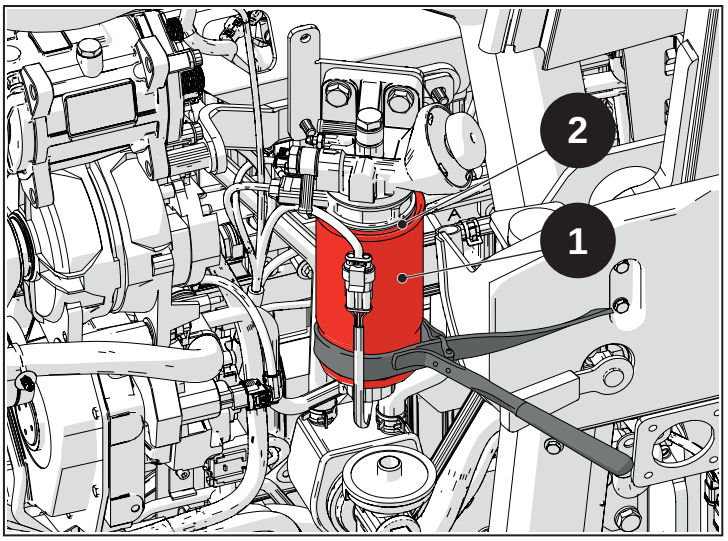

ábra 6.20

Figyelem

Üzemanyag-szivárgás esetén haladéktalanul állítsa le a motort és forduljon az illetékes GOLDONI szakszervizhez.

Figyelmeztetés

Ne dobjon szennyező anyagot a környezetbe. Az ártalmatlanítást a hatályos jogszabályoknak megfelelően végezze el.

6.4.2 Betápláló kör légtelenítése

Figyelmeztetés

Ezt a műveletet az üzemanyag betét minden cseréje után végre kell hajtani.

Folytassa a jelzett módon.

- Kapcsolja ki a motort, és vegye ki az indítókulcsot.

Figyelem

Hagyja a motort megfelelően lehűlni, hogy elkerülje az égési sérüléseket.

- Készítsen egy megfelelő kapacitású tartályt.
- Lazítsa meg a csavart (1).

Figyelem

Ne lazítsa ki a nagy nyomású csőszerelvényeket az üzemanyag-ellátó körben.

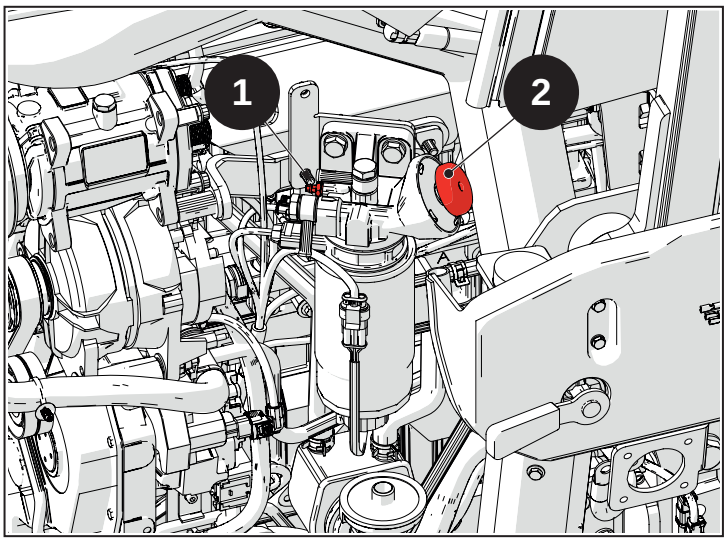

ábra 6.21

- Működtesse kézzel a szivattyút (2), hogy eltávolítsa a levegőt a körből.
- Ellenőrizze, hogy tiszta, levegőmentes gázolaj jön-e ki a légtelenítő csavarból (1).

Figyelmeztetés

Vigyázzon, hogy a szűrőben lévő összes üzemanyag ne jöjjön ki. Ebben az esetben távolítsa el, kézzel töltse be és ismételje meg a légtelenítési műveletet.

- Húzza meg a csavart (1).
- Törölje le az üzemanyag-maradékokat, mielőtt bekapcsolja a motort.

6.4.3 Üzemanyagszűrőből víz eltávolítása

Ha a "víz az üzemanyagban" visszajelző lámpa (2) világít, az alábbiak szerint járjon el:

- Kapcsolja ki a motort, és vegye ki az indítókulcsot.

Figyelem

Hagyja a motort megfelelően lehűlni, hogy elkerülje az égési sérüléseket.

- Készítsen egy megfelelő kapacitású tartályt.
- Csavarja le az üzemanyagszűrő alsó részén levő vízérzékelőt (1), és hagyja addig folyni az üzemanyagot, amíg nem vízmentes.
- Csavarja vissza az érzékelőt (1).

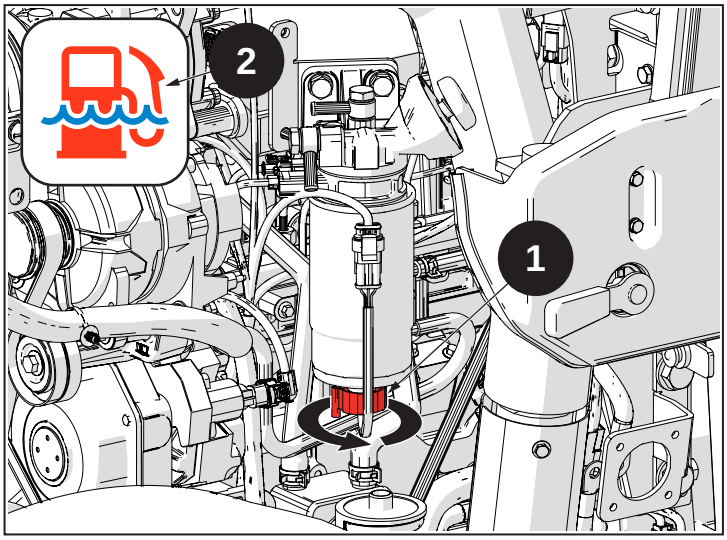

ábra 6.22

Figyelmeztetés

Vigyázzon, hogy a szűrőben lévő összes üzemanyag ne jöjjön ki. Ebben az esetben távolítsa el, kézzel töltse be és ismételje meg a légtelenítési műveletet.

6.4.4 Az üledék eltávolítása az üzemanyagtartályból

Parkolja le a traktort egy sík területen, távolítsa el az üzemanyagtartály alatti leeresztő kupakot (1), és eressze le a tartály alján található üledéket.

Veszély

Az üzemanyagtartályt akkor ürítse ki, ha a gép áll, és a motor hideg.

Ne dohányozzon az üzemanyag közelében és a művelet során.

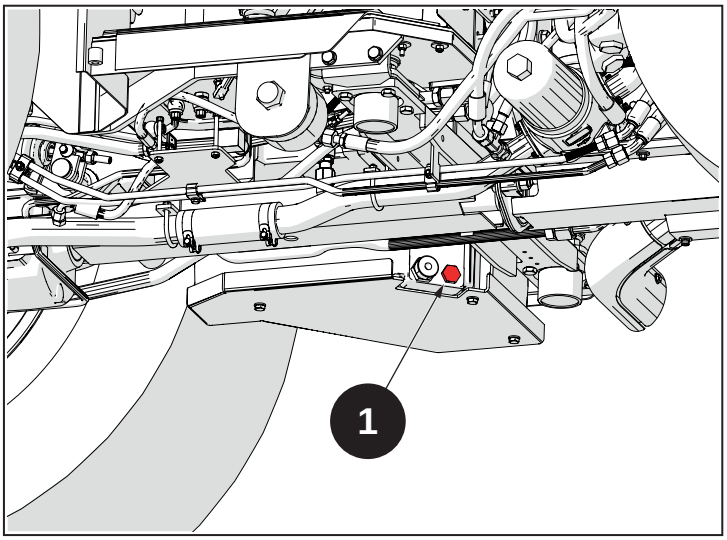

ábra 6.23

6.4.5 Üzemanyagtartály karbantartása

Tisztítsa meg a tartály kupakját körülvevő területet. Cserélje ki a tartály kupakját, ha hiányzik vagy sérült, eredeti pótalkatrészre.

Ellenőrizze, hogy a tartályon van-e kopás vagy horpadás. Cserélje ki a tartályt, ha sérült, eredeti cserealkatrészre.

Megjegyzés

Az üzemanyagtartályt cseréjét kizárólag a forgalmazó vagy szakember végezheti el. Lépjen kapcsolatba egy GOLDONI szakszervizzel.

Ha szükséges, tisztítsa meg az ábrán látható üzemanyag-szűrőt (1).

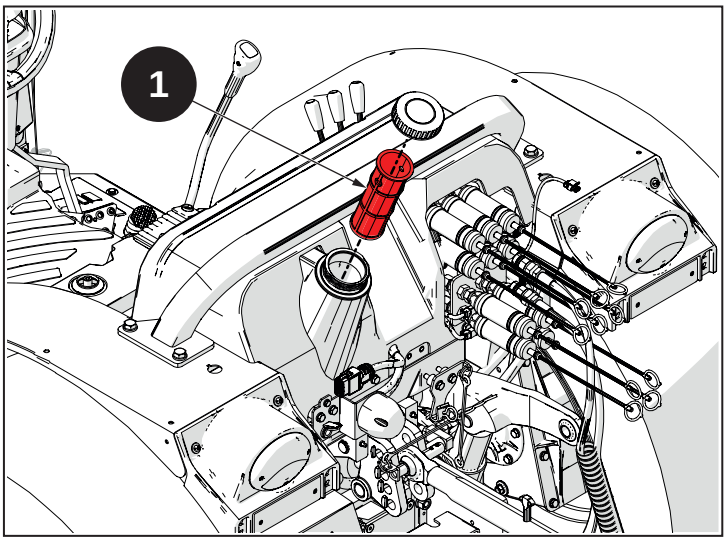

ábra 6.24

6.5 Fülke karbantartása

A fülke általános karbantartása

Ellenőrizze és távolítsa el az esetleges álló vizet a szőnyeg vagy tömítés által borított területeken.

A pántokat és zárakat védje kenő és víztaszító termékekkel.

Töltse fel az ablaktörlő folyadéktartályt megfelelő tisztítószerekkel. Télen ellenőrizze, hogy a folyadék fagyálló tulajdonságokkal rendelkezik-e.

Tartsa az ablakokat és a visszapillantó tükröket tisztán, hogy mindig biztosítsa a megfelelő láthatóságot.

6.5.1 A fülke légkondicionálójának karbantartása

Figyelem

Ne közelítsen nyílt lánggal vagy hőforrással a légkondicionáló rendszerhez.

Figyelem

Ne lazítsa meg a szerelvényeket és/vagy változtassa meg a csöveket, mivel a rendszer nyomás alatt van.

Figyelem

A hűtőgáz a bőr és a szem fagyását okozhatja.

Figyelmeztetés

Soha ne avatkozzon közbe személyesen a légkondicionáló rendszeren , forduljon szakemberhez.

Sűrített levegővel tisztítsa meg, ha szükséges, a környezeti munkakörülményeket (poros, száraz stb.) figyelembe véve, legalább hetente egyszer:

- A hőcserélő oldalsó szellőzőrácsai
- Ventilátor/hőcserélő rekesz

Megjegyzés

A tisztítás megkönnyítése érdekében javasoljuk a rögzítőgombok (1) kicsavarását és a hátsó rács eltávolítását vagy elmozdítását.

A hőcserélő túlzott belső szennyeződése esetén, vagy ha a légkondicionáló rendszer nem működik, tanácsos felvenni a kapcsolatot egy hivatalos szakszervizzel.

A - GL11 fülke
B - SG1/1 fülke

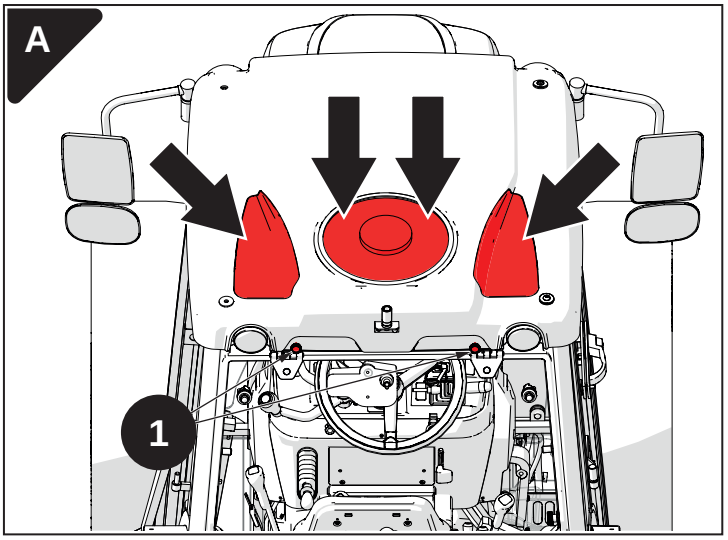

ábra 6.25

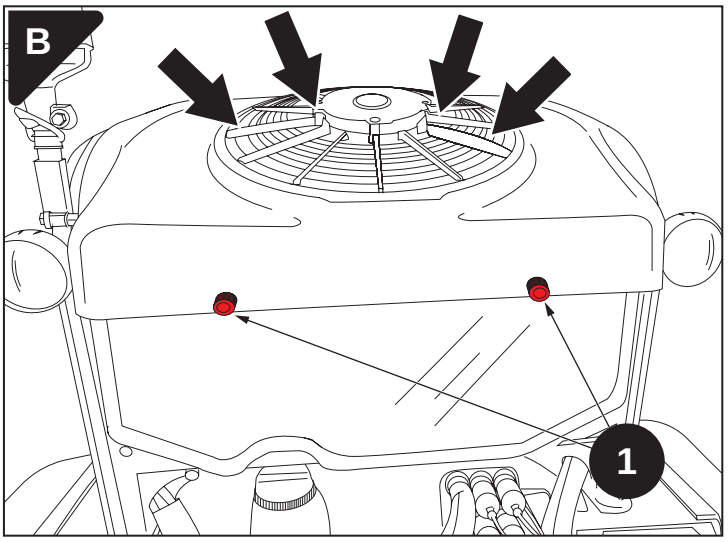

ábra 6.26

6.5.2 GL11 fülke légszűrő karbantartása

Csavarja ki a védőburkolatot rögzítő gombot (1), vegye le a védőburkolatot (2), vegye ki a szűrőt (3), majd tisztítsa meg: többször óvatosan, a lyukas részt lefelé tartva üsse meg, kemény és egyenletes felület felett. Lassan fújja át az összes redőt sűrített levegővel legfeljebb **7 bar** nyomással a magára a szűrőre nyomtatott nyilakkal ellentétes irányban.

Figyelmeztetés

Szükség szerint cserélje ki a szűrőt, vagy legfeljebb a megadott időközönként.

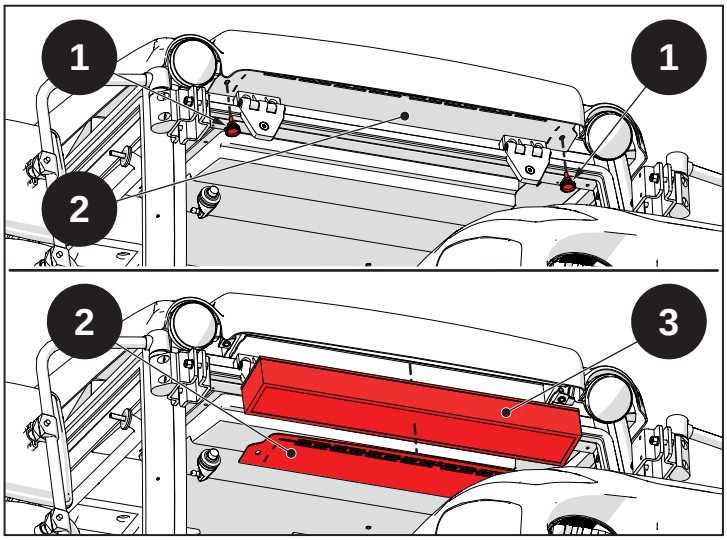

ábra 6.27

6.5.3 SG1/1 fülke légszűrő karbantartása

Csavarja ki a védőburkolatot rögzítő gombot (1), vegye le a védőburkolatot (2), vegye ki a szűrőt (3), majd tisztítsa meg: többször óvatosan, a lyukas részt lefelé tartva üsse meg, kemény és egyenletes felület felett. Lassan fújja át az összes redőt sűrített levegővel legfeljebb **7 bar** nyomással a magára a szűrőre nyomtatott nyilakkal ellentétes irányban.

Megjegyzés

Az SG1/1 fülkében két szűrő található, az egyik a bal oldalon, a másik a jobb oldalon.

Figyelmeztetés

Szükség szerint cserélje ki a szűrőt, vagy legfeljebb a megadott időközönként.

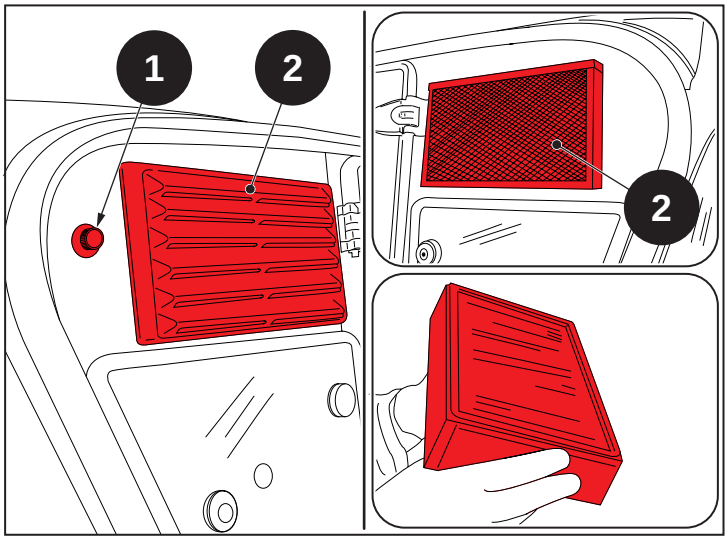

ábra 6.28

6.5.4 A fülke aktív szenes légszűrőjének karbantartása

Figyelmeztetés

Szükség esetén cserélje ki, vagy legfeljebb a szűrő 200 órás használata vagy 36 hónap után.

A karbantartáshoz kövesse a gyártó utasításait.

6.5.5 Szélvédőmosó rendszer

Állítsa vissza a szintet mosószereket és fagyásgátlót használva.

A - GL11 fülke
B - SG1/1 fülke

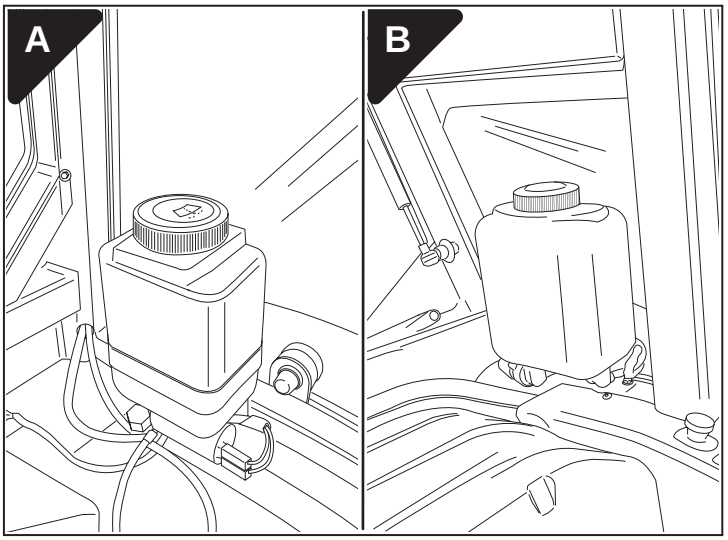

ábra 6.29

6.5.6 Fülkeüveg cseréje

Figyelem

A fülke összes ablaka típusengedélyezett. Ha eltörik, cserélje le eredeti pótalkatrésszel, amely azonos jóváhagyási adatokat tartalmaz.

6.5.7 A fülke lámpák cseréje

Megjegyzés

A karbantartási műveleteket az elektromos rendszer karbantartásáról szóló fejezet tartalmazza.

6.6 A traktor hidraulikus rendszerének karbantartása

6.6.1 Hátsó differenciálmű és meghajtóegység, váltó karbantartása

Olajszint ellenőrzés

Állítsa a traktort sík felületre, majd ellenőrizze a váz olajszintjét kicsavarva a nívópálcát (1). Ha az olajszint az alsó jelölés (MIN) alá ér, adjon hozzá olajat a hajtásba a nívópálca (1) alsó (MIN) és felső (MAX) jelei között. Hagyja járni a motort az olaj befecskendezése után legalább 5 percig, mielőtt a szintet megmérné.

Megjegyzés

Ne töltse túl a teknőt, különben túlmelegedhet, aminek következtében a váltó doboza megrongálódhat.

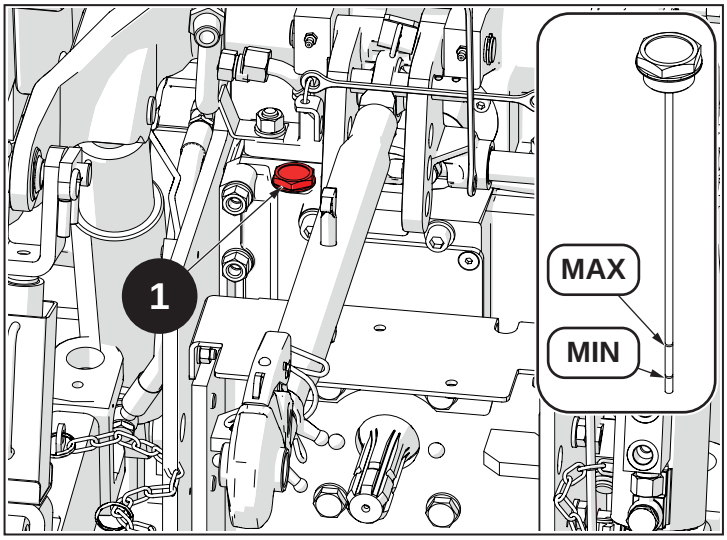

ábra 6.30

Olajcsere

Helyezzen a védőburkolat alá egy megfelelő méretű gyűjtőedényt.

Engedje le az emelő külső emelőkarját, hogy a rendszerben lévő olaj kifolyhasson.

Távolítsa el a következő kupakokat az olaj leeresztéséhez:

1 - Váltó
2 - Dupla meghajtás
3 - Hátsó differenciálmű

Megjegyzés

A fáradt olajat a törvényekkel és hatályos jogszabályokkal összhangban kezelje.

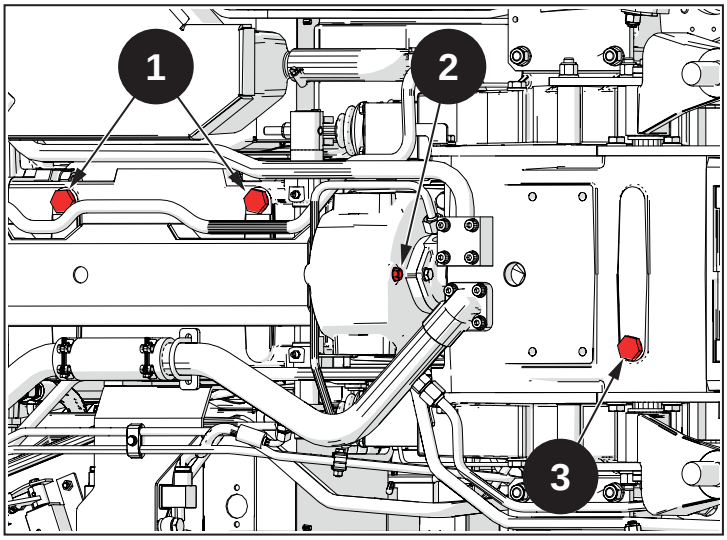

ábra 6.31

6.6.2 Az első híd karbantartása

Olajszint ellenőrzés

Ellenőrizze az olajszintet a ellenőrző dugók (1) és (2) segítségével, az olajnak el kell érnie a furat alsó széléig. Szükség esetén töltse fel az ajánlott típusú olajjal.

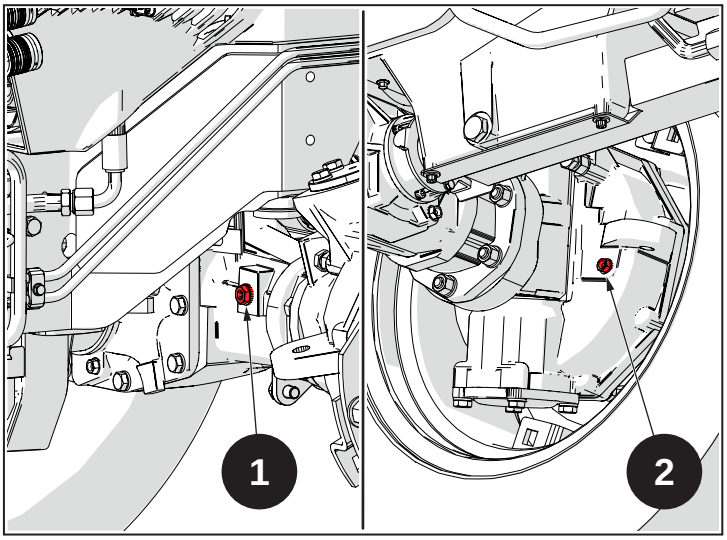

ábra 6.32

Olajcsere

Az olajat a (4) dugókon keresztül kell leengedni, és ha szükséges , távolítsa el a hajtómű alsó részében található lemezt (3) mindkét első keréken.

Megjegyzés

A lemez (3) eltávolításához ki kell csavarni azokat a csavarokat, amelyek a hajtóműhöz rögzítik.

Adjon olajat az elülső kerekeken lévő dugókon (2) és a dugón (1) keresztül.

Az új szintellenőrzés előtt hagyja stabilizálódni az olajat.

Figyelmeztetés

Az első tengely olajcseréjéhez ajánlatos egy jogosult GOLDONI szakszervizhez fordulni.

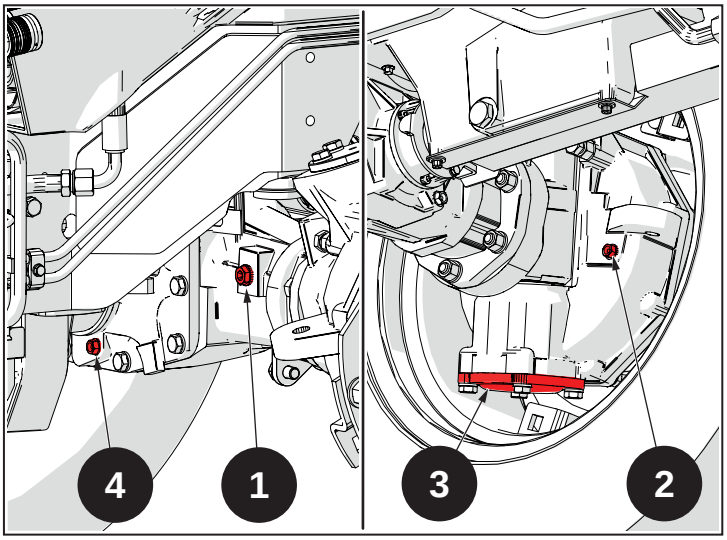

ábra 6.33

6.6.3 A hátsó tengely végső hajtóművének karbantartása

Olajszint ellenőrzés

A menetes ellenőrző kupak (1) a hátsó hajtóművön található, az olajnak a furat alsó széléig kell érnie. Szükség esetén töltse fel az ajánlott típusú olajjal.

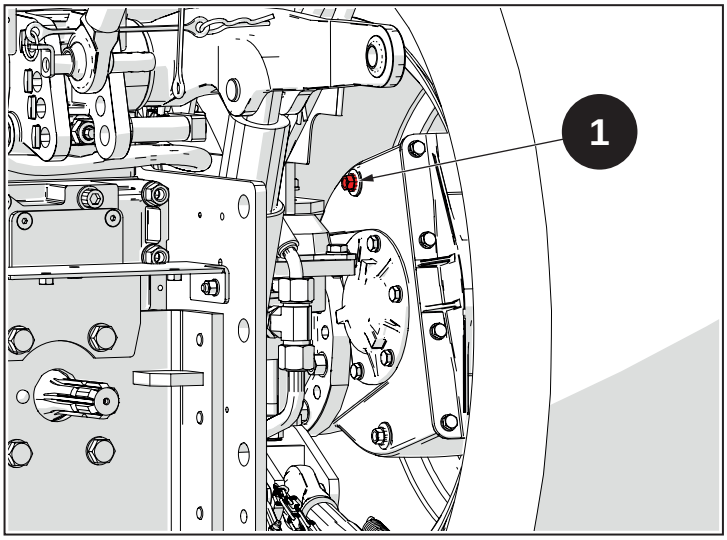

ábra 6.34

Olajcsere

Az olajat ürítse le a kupakon (2) keresztül, és az olajat megfelelő kapacitású tartályban gyűjtse be.

Töltsön be olajat a kupakon keresztül (1).

Az új szintellenőrzés előtt hagyja stabilizálódni az olajat.

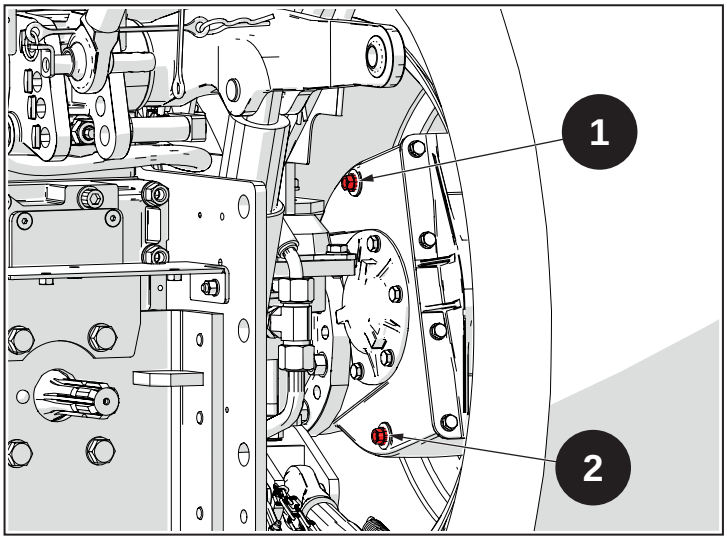

ábra 6.35

6.6.4 Elszívásban hidraulikus szűrő karbantartás

A hidraulikus emelő olajának beszívó abszorbciós szűrője az első váltó dobozának jobb oldalán található, a motor közelében. A táblázat a karbantartási időszakokat mutatja. Az alábbiak szerint járjon el.

- Helyezzen a szűrő alá egy megfelelő méretű gyűjtőedényt.
- Csavarja ki a szűrő fedelét (1) megfelelő franciakulccsal.
- Húzza ki a szűrőbetétet. Ellenőrizze, hogy nincs-e szennyeződés a foglalatban.
- Helyezzen be egy új eredeti betétet és csavarja vissza a fedelet (1).

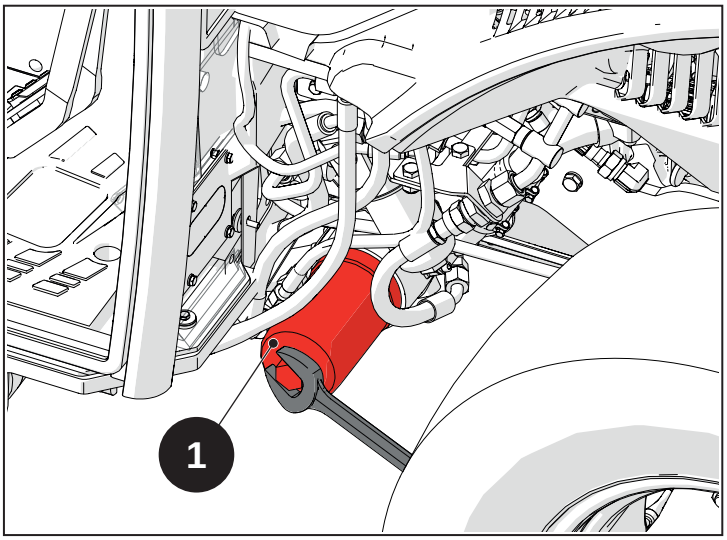

ábra 6.36

Figyelem

Óvja a kezét, mert az olaj, ha túl forró, égési sérülést okozhat.

6.6.5 Előremenő hidraulikus szűrő karbantartása

A hidraulikus emelő olajának abszorbciós szűrője az első váltó dobozának jobb oldalán található, a motor közelében. A táblázat a karbantartási időszakokat mutatja. Az alábbiak szerint járjon el.

- Helyezzen a szűrő alá egy megfelelő méretű gyűjtőedényt.
- Csavarja ki a szűrő fedelét (1) megfelelő franciakulccsal.
- Húzza ki a szűrőbetétet. Ellenőrizze, hogy nincs-e szennyeződés a foglalatban.
- Helyezzen be egy új eredeti betétet és csavarja vissza a fedelet (1).

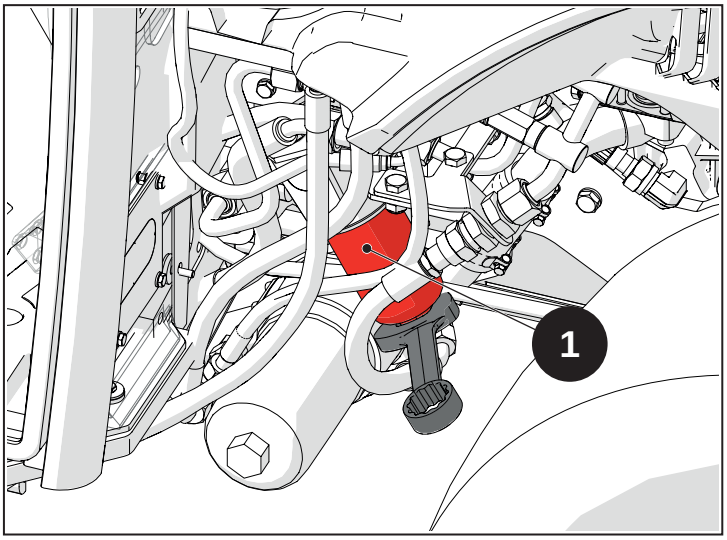

ábra 6.37

Figyelem

Óvja a kezét, mert az olaj, ha túl forró, égési sérülést okozhat.

6.6.6 Elülső elosztók hidraulikus szűrő karbantartása (ha rendelkezésre áll)

Az elülső elosztók olajának elnyelő szűrője a traktor jobb oldalán, az elülső gyors hidraulikus aljzatok közelében található. A táblázat a karbantartási időszakokat mutatja.

Megjegyzés

A szűrő csak akkor van meg, ha a traktor elülső elosztókkal van felszerelve.

Az alábbiak szerint járjon el.

- Helyezzen a szűrő alá egy megfelelő méretű gyűjtőedényt.
- Csavarja ki a szűrő fedelét (1) megfelelő franciakulccsal.
- Húzza ki a szűrőbetétet. Ellenőrizze, hogy nincs-e szennyeződés a foglalatban.
- Helyezzen be egy új eredeti betétet és csavarja vissza a fedelet (1).

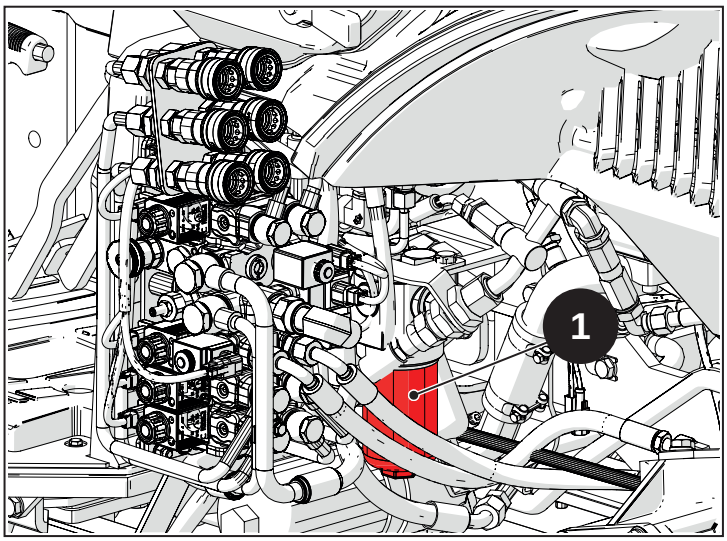

ábra 6.38

Figyelem

Óvja a kezét, mert az olaj, ha túl forró, égési sérülést okozhat.

6.6.7 A fékek hidraulikus rendszerének karbantartása

Üzemi fék olajtartályának ellenőrzése és karbantartása

Az üzemi fék olajtartálya (1) a tartály kupakjába épített szerkezettel van ellátva, amely érzékeli az olajszintet; ha a szint a normálisnál alacsonyabb, bekapcsol a vonatkozó visszajelző lámpa (2), ami azt jelzi, hogy olajat kell hozzáadni.

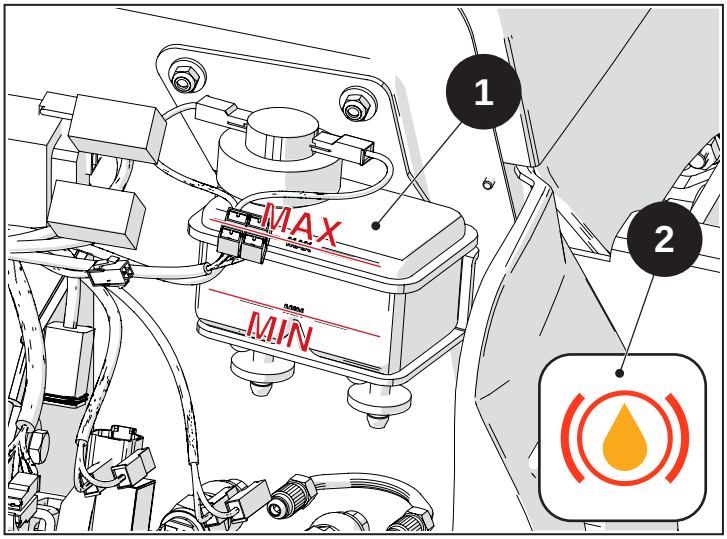

ábra 6.39

Az üzemi fék tartály olajszintjének (1) kézi ellenőrzéséhez az alábbiak szerint járjon el.

- Vegye ki az irányváltó gombot (3).
- Távolítsa el a kormánykereket a speciális húzó segítségével.

Megjegyzés

Kormánykihúzó eszköz: 07006212 kód.

- Csavarja ki a műszerfal (5) rögzítőcsavarjait (4), majd óvatosan emelje fel a műszerfalat.
- Ellenőrizze, hogy az olajszint a tartályban (1) a minimális jel felett van (MIN). Ha szükséges, töltse fel megfelelő tulajdonságú olajjal. Ne lépjen túl a maximális jelen (MAX).

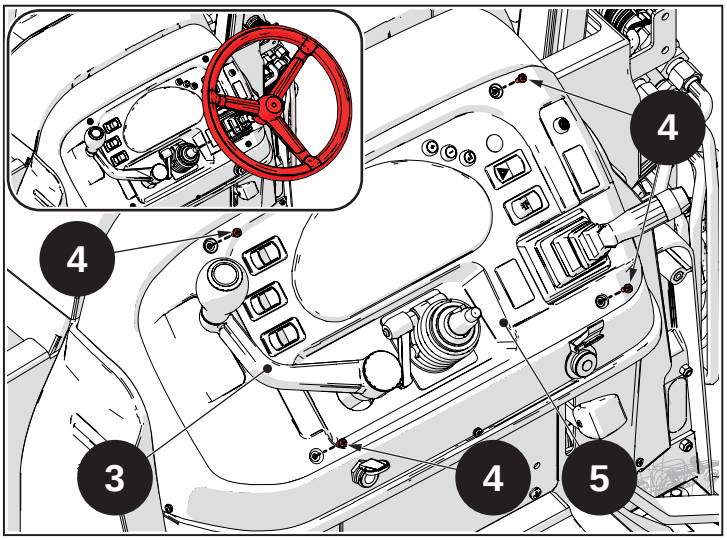

ábra 6.40

Fékkörből levegő leeresztése

Veszély

A fékrendszer rendellenes működése vagy meghibásodása esetén a fék hidraulikus körében lévő levegő miatt vegye fel a kapcsolatot az szakszervizzel a légtelenítés elvégzéséhez.

Figyelem

Ha a traktor pótkocsi fék hidraulikus szeleppel van ellátva, akkor a vezérlő szelepblokkján is üríteni kell.

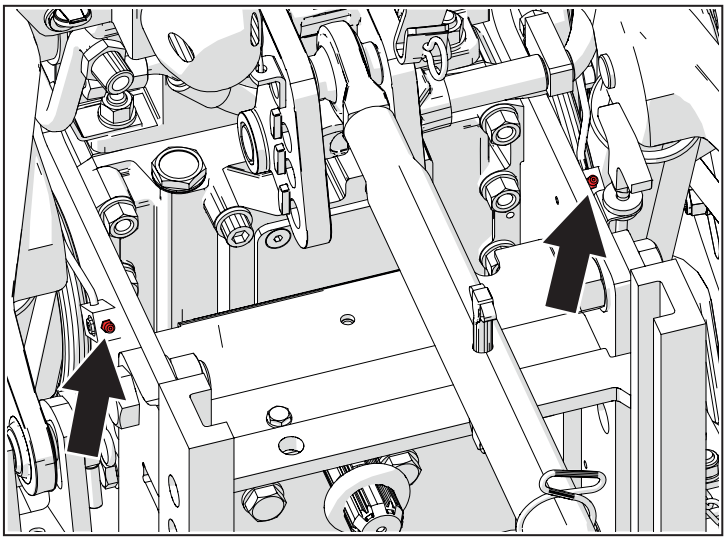

ábra 6.41

6.7 Elektromos rendszer karbantartása

Figyelem

Az akkumulátort tartsa nyílt lángtól távol. Erre azért van szükség, mert az elektrolit által kibocsátott gáz robbanásveszélyes.

Tartsa távol a rezgésektől és tűztől. Mielőtt az elektromos rendszeren karbantartást végezne, először a negatív (-) kábelt kösse le. Ha ki kell venni az akkumulátort, kösse le a pozitív (+) kábelt is.

A traktor kikapcsolása és a gyújtáskulcs OFF állásba fordítása után várjon 2 percet az akkumulátor lecsatlakoztatása előtt. Ha ezt az időt figyelmen kívül hagyja , komoly károkat okozhat a motorkezelő elektronikus egységen.

Figyelem

Az akkumulátorban lévő elektrolit korrozív: kerülje a szemmel, bőrrel és ruházattal való érintkezést. Amennyiben a sav a szemébe fröccsen, azonnal mossa ki vízzel, és amint lehet, keressen fel egy kórházat a maradandó sérülés kockázatának elkerülése érdekében.

Ha az akkumulátort használta, és aztán elraktározza, rendszeresen ellenőrizze, hogy a leeresztő működik-e. Így elkerülhető, hogy az akkumulátor deformálódjon és felrobbanjon.

Az akkumulátor töltése és lemerítése alatt biztosítsa a helyiség megfelelő szellőzését, hogy a savgőzök és a töltés során képződő éghető gázok eltávozhassanak: a külső levegő, azonkívül, hogy csökkenti a savmolekulák által okozott eróziót, mind az emberek, mind a felszerelés esetén, megelőzi az éghető gázok begyulladását.

Töltés közben az akkumulátor hőmérséklete nem haladhatja meg a 45°C-ot. A robbanásveszély elkerülése érdekében csökkentse a hőmérsékletet vízfürdővel, ideiglenesen vegye lejjebb a töltési áramerősséget és feszültséget.

A helyiségnek, ahol az akkumulátor töltését végzi, jól szellőzőnek kell lennie. Erre azért van szükség, mert az akkumulátor a töltés során hidrogént bocsát ki, és a ha a levegőben a hidrogénkoncentráció eléri a 4%~7%-ot, tűz esetén robbanás következhet be. Semmiképpen ne dohányozzon és ne használjon nyílt lángot a környezetben.

A töltőkábel csatlakoztatásakor ellenőrizze, hogy nincs-e rövidzárlat, ellenkező esetben tűz keletkezhet.

Megjegyzés

Helyezze az akkumulátort száraz, tiszta és jól szellőző helyre, ahol a hőmérséklet 5-40 °C között van.

Tartsa távola közvetlen napfénytől és legalább 2 m-re a hőforrásoktól (radiátor stb.).

Védje az esőtől, portól és szennyeződésektől. Kerülje a külső elektromos kisüléseket.

Ne fordítsa fel, ne fektesse le. Kerülje az ütődéseket vagy a más gépek által okozott igénybevételt.

Az akkumulátort teljesen feltöltött állapotban kell tárolni, és nem közel lemerült állapotban.

Ne döntse meg az akkumulátort, mikor lerakja, valamint szigorúan tilos felfordítani és hozzáütni valamihez.

Három havonta ellenőrizze az akkumulátor feszültségét. Ha a feszültség 12,5 V alá esik, töltse fel az akkumulátort, hogy a hosszabb raktározást követően ne kelljen intenzíven tölteni, mivel az csökkentheti az élettartamát.

Rendszeresen ellenőrizze az akkumulátor fedelén a sűrűségmérő színét. A szín függvényében végezze el a karbantartást vagy az esetleges cserét.

Csatlakoztassa az akkumulátor anódját a töltő anódjához, az akkumulátor katódját pedig a töltő katódjához. Ne cserélje fel a csatlakoztatásokat.

Tegye le az akkumulátort. Rögzítse a csatlakozásokat a töltéshez.

6.7.1 Akkumulátor

Az akkumulátor karbantartást nem igénylő ellenőrzése

Az akkumulátor telepítése

A radiátor előtt elhelyezett akkumulátor karbantartásához nyissa fel a motorháztetőt.

Akkumulátor tisztítása

Tisztításhoz, álló motor mellett, törölje le egy nedves törlőkendővel. Szükség esetén tisztítsa meg és húzza meg az érintkezőket.

Az akkumulátor kiszerelése

Figyelem

Várjon **2 percet** a gép leállítását követően (kulcs OFF állásban). Ha ezt az eljárást figyelmen kívül hagyja, komoly károkat okozhat a motorkezelő elektronikus egységen.

Figyelem

A tűzveszély elkerülése érdekében az akkumulátor mozgatásához először a negatív pólust kösse le, és beszerelésnél is a negatív pólust csatlakoztassa először.

- Először a negatív kábelt kösse le, és csak aztán a pozitívat.
- Csavarja ki a csavarokat (1), majd távolítsa el az akkumulátor rögzítő konzolokat (2).
- Vegye ki az akkumulátort kissé felemelve és húzza előre.

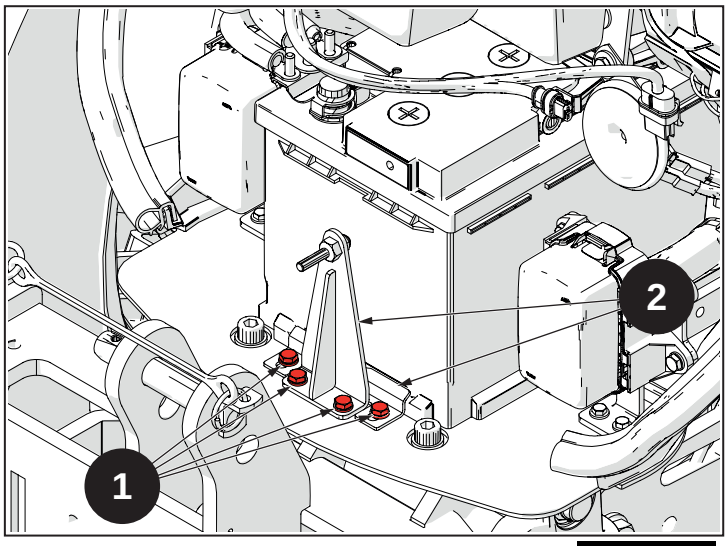

ábra 6.42

A csereakkumulátor specifikációja

Az akkumulátor cseréjéhez keresse fel a márkakereskedőt.

- Akkumulátorfeszültség: 12 V
- Indítóáram: 850 A

Akkumulátortöltés módja

A töltési típusok feloszthatók állandó árammal történő töltésre, korlátozott árammal, állandó feszültséggel való töltésre stb. A karbantartást nem igénylő akkumulátorok esetében ajánlott a korlátozott áramfelvétel állandó feszültségen.

1) Állandó áramú töltés

Miután az akkumulátort 16 V feszültséggel töltette 12A áramerősséggel, töltse tovább a 6 A árammal. A töltés akkor fejeződik be, amikor az akkumulátor feszültsége 1-2 órán át állandó változás nélkül (két feszültség között **min** 0,03 V különbséggel), vagy ha 3-5 órán át tölti 6 A árammal, miután a feszültség elérte a 16 V-ot.

2) Töltés állandó feszültségen

14,8 V ~ 15,5 V állandó feszültség mellett, a maximális áram nem haladhatja meg a 30 A-ot. Folytassa a töltést 3 órán át azután, hogy a töltő áram **min** 0,5 A. A teljes töltési idő nem haladhatja meg a 24 órát.

Figyelmeztetés

Töltés előtt figyelmes olvassa el az akkumulátortöltő gyártója által átadott dokumentumokat.

6.7.2 A Poly-V generátor szíj karbantartása

Szíjellenőrzés

Ellenőrizze, hogy a szíj nem kopott vagy sérült meg.

Szíjcsere lineáris feszességbeállítóval

Figyelem
A szíj lineáris feszítővel történő cseréje speciális szerszámok használatát jelenti, és szigorúan szakembernek kell végrehajtania. Lépjen kapcsolatba egy szakszervizzel a művelet elvégzéséhez.

6.7.3 Világítások

Elülső tompított fényszórók égőjének cseréje

Folytassa a jelzett módon.

- Nyissa fel a motorháztetőt.
- Húzza ki a csatlakozót (1).
- Csavarja ki az anyákat (2), és távolítsa el a teljes fényszórót a fedélről.

Figyelem
Az anyák (2) rugókat rögzítenek, védje szemét, és vigyázzon, hogy ne veszítse el őket.

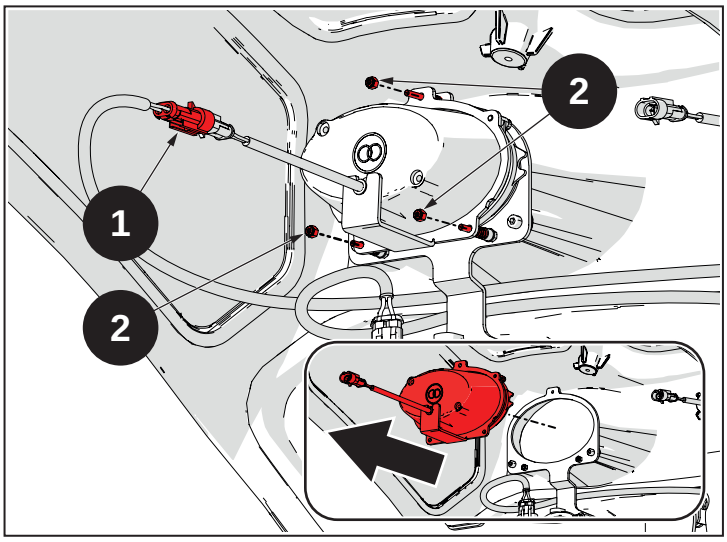

ábra 6.43

- Csavarja ki a csavarokat (3), és távolítsa el a fedelet (4).
- Akassza ki a clip-pet (5) és fordítsa el a fedelet (6) az óramutató járásával ellentétes irányba.
- Cserélje ki az izzót egy új, eredeti alkatrészre, majd csavarja vissza a fedelet (6) és csatlakoztassa újra a clip-et (5).
- Helyezze be a fedelet (4) és rögzítse a csavarokat (3) meghúzva.
- Szerelje fel a teljes fényszórót a motorházfedélre, és csavarja be az anyákat (2) a rögzítéshez.
- Zárja vissza és rögzítse a motorháztetőt.

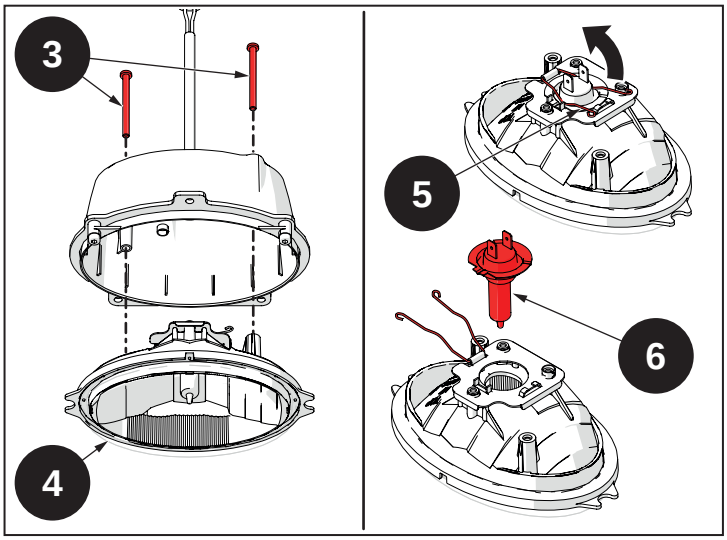

ábra 6.44

Fényszóró kalibrálása

Figyelmeztetés
A szolgáltatást kizárólag speciális eszközökkel rendelkező szakember végezheti. Lépjen kapcsolatba egy GOLDONI szakszervizzel.

Első távolsági fényszórók égőjének cseréje

Folytassa a jelzett módon.

- Nyissa fel a motorháztetőt.
- Húzza ki a csatlakozót (1).
- Forgassa el a fedelet (2) az óramutató járásával ellentétes irányban, hogy kivegye az izzót.
- Cserélje ki az izzót egy új, eredeti alkatrészre, majd csavarja vissza a fedelet (2) és csatlakoztassa újra a csatlakozót (1).
- Zárja vissza és rögzítse a motorháztetőt.

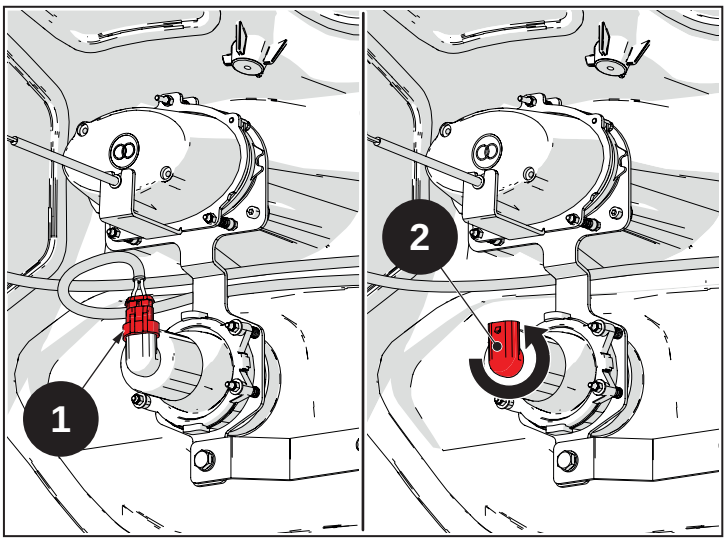

ábra 6.45

A fülke munka fényszórók izzójának cseréje

Folytassa a jelzett módon.

- Húzza ki a csatlakozót (1).
- Forgassa el a fedelet (2) az óramutató járásával ellentétes irányban, hogy kivegye az izzót.
- Cserélje ki az izzót egy új, eredeti alkatrészre, majd csavarja vissza a fedelet (2) és csatlakoztassa újra a csatlakozót (1).

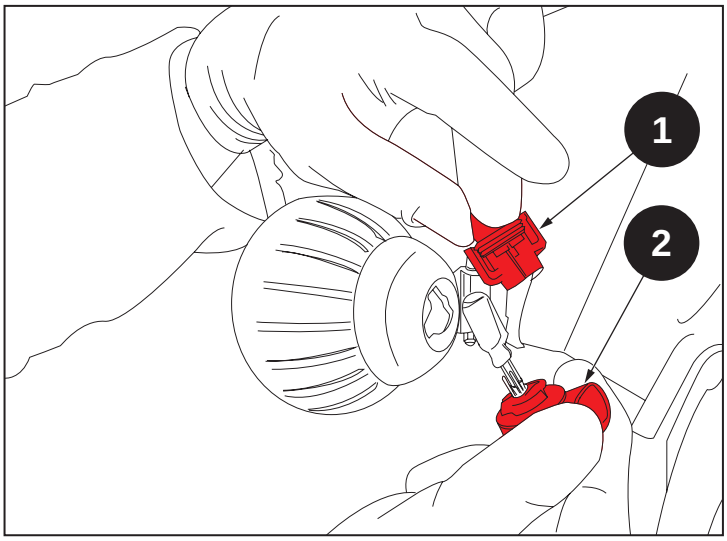

ábra 6.46

Figyelmeztetés

A GL11-fülkével ellátott gépeknél a kábelezés csatlakozása az izzóhoz a tető belsejében található , ezért először csavarja le a tető rögzítőcsavarjait, és emelje fel ez utóbbit, a kábel kihúzásához és az izzó kicseréléséhez.

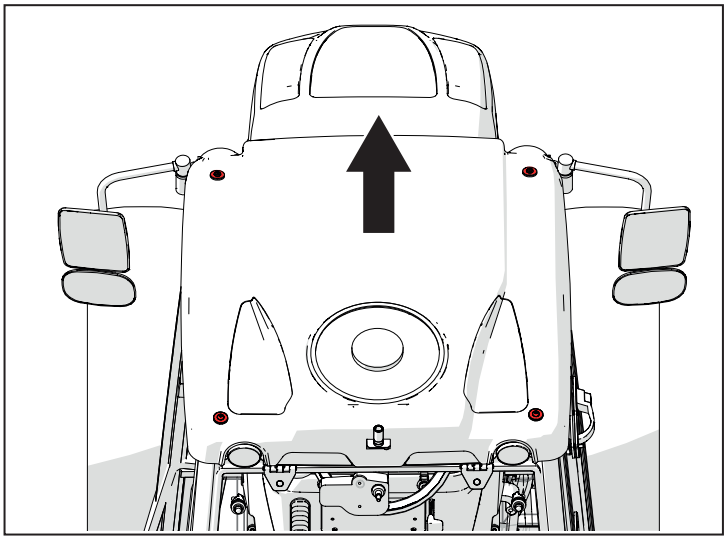

ábra 6.47

A hátsó munkaprojektor izzójának cseréje

Megjegyzés
Ez a karbantartási művelet a fülke nélküli traktor verziókhoz érvényes.

Folytassa a jelzett módon.

- Húzza ki az (1) izzótartót a (2) védőburkolatból.
- Akassza ki a clip-et (3) és vegye ki az izzót.
- Cserélje ki az izzót egy új eredeti alkatrészre, majd akassza vissza a clip-et (3), hogy rögzítse az izzót a helyén.
- Helyezze be az izzótartót (1) a védőburkolatba (2). Győződjön meg róla, hogy a védőburkolat egyenletesen veszi körbe az izzótartót.

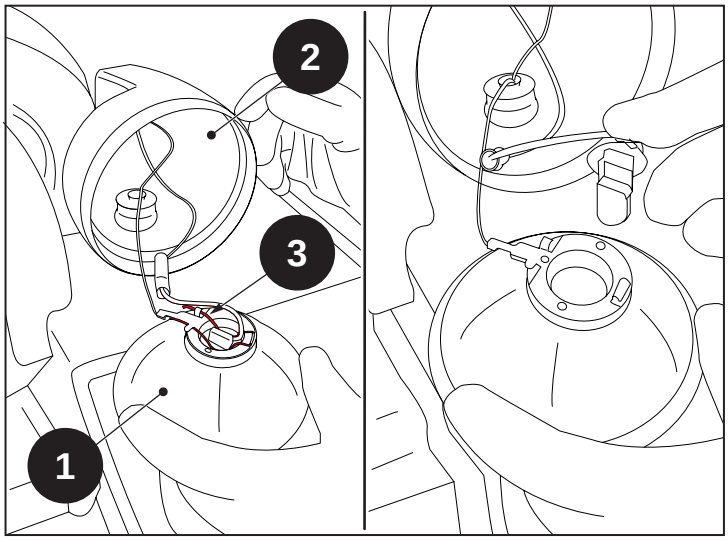

ábra 6.48

Az oldalsó méretjelző lámpa és az oldalsó irányjelző cseréje

Folytassa a jelzett módon.

- Csavarja ki a csavarokat (1), és távolítsa el az izzótartó fedelét.
- Az irányjelző izzójának cseréjéhez (2): csavarja ki az égőt az óramutató járásával ellentétes irányban, és egyidejűleg nyomja meg.
- A méretjelző lámpa izzójának cseréjéhez (3): tolja szét a nyelveket (4) és vegye ki az izzót.
- Cserélje ki az izzót egy új, eredeti alkatrészre.
- Szerelje vissza ki a izzótartó burkolat fedelét, és csavarja be a csavarokat (1) a rögzítéshez.

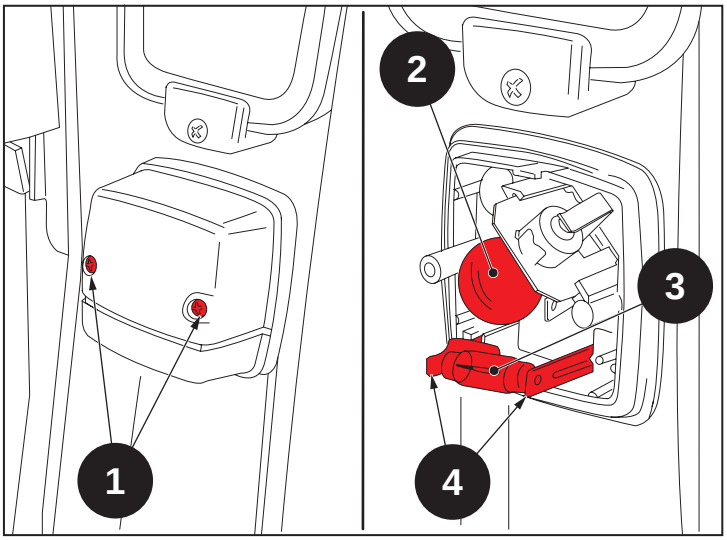

ábra 6.49

A hátsó lámpák, a hátsó irányjelzők és a féklámpa cseréje

Folytassa a jelzett módon.

- Csavarja ki a csavarokat (1), és távolítsa el az izzótartó fedelét.
- Csavarja ki az égőt az óramutató járásával ellentétes irányban, és egyidejűleg nyomja meg.
- Cserélje ki az izzót egy új, eredeti alkatrészre.
- Szerelje vissza ki a izzótartó burkolat fedelét, és csavarja be a csavarokat (1) a rögzítéshez.

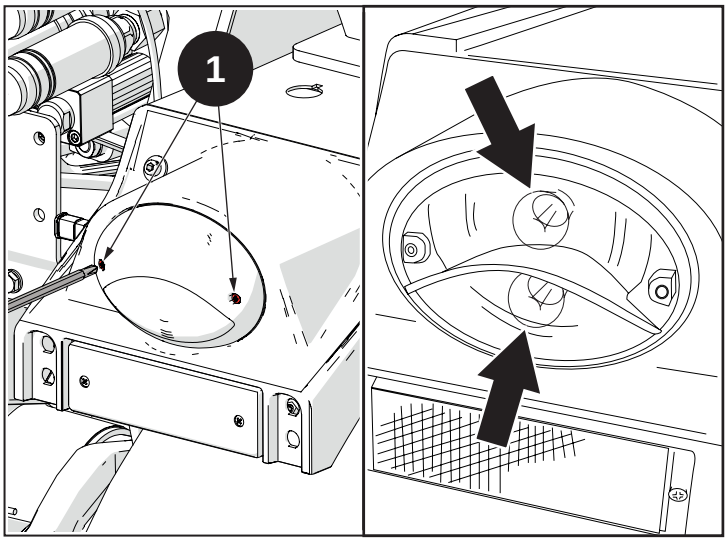

ábra 6.50

Mennyezeti világítás cseréje

(A) - GL11 fülke:

Távolítsa el a fedőlapot a mennyezeti lámpából óvatosan egy csavarhúzóval, cserélje ki az izzót, hajtsa végre az üzemelési tesztet és szerelje vissza a fedőlapot.

(B) - Cabina SG1/1:

Távolítsa el a mennyezeti lámpa fedőlapját óvatosan egy csavarhúzóval, cserélje ki az izzót, hajtsa végre az üzemelési tesztet és szerelje vissza a fedőlapot.

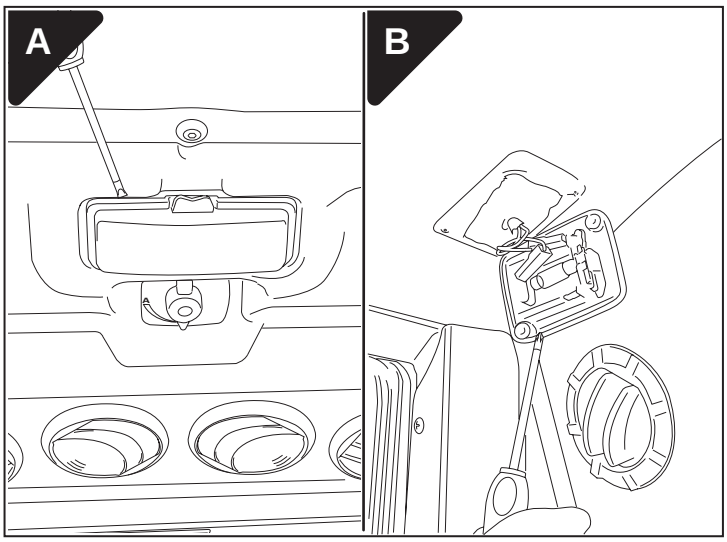

ábra 6.51

A rendszámtábla megvilágításának cseréje

Folytassa a jelzett módon.

- Csavarja ki a csavarokat (1), és távolítsa el az izzótartó fedelét.
- Csavarja ki az égőt az óramutató járásával ellentétes irányban, és egyidejűleg nyomja meg.
- Cserélje ki az izzót egy új, eredeti alkatrészre.
- Szerelje vissza ki a izzótartó burkolat fedelét, és csavarja be a csavarokat (1) a rögzítéshez.

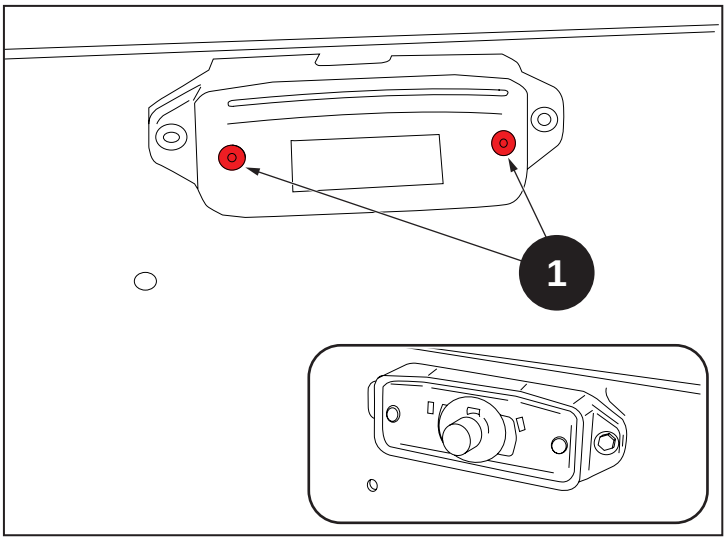

ábra 6.52

6.7.4 Biztosítékok és relék

Minden áramkört biztosítékok védenek. Minden biztosítékon rajta van egy címke, ami jelzi az áramerősséget. A különböző típusú biztosítékok megkülönböztetéséhez használja a színkódot, ami lehetővé teszi a megfelelő cserealkatrész egyszerű kiválasztását.

Figyelem
A biztosíték cseréje előtt szüntesse meg a rövidzárlatot kiváltó okot.

Figyelmeztetés
Ne cseréljen ki egy kiégett biztosítékot egy nagyobb áramerősségű biztosítékra. Ez ugyanis a gép megrongálódásához vezethet. Ha a megfelelő tulajdonságú biztosíték ugyanazon a teljesítményen továbbra is kiég, akkor vegye fel a kapcsolatot egy hivatalos viszonteladóval.

Előmelegítés gyertya relé és biztosíték

Ezek a motor bal oldalán találhatók.

1	Előmelegítés gyertya relé	-
2	Előmelegítés gyertya biztosíték	60 A

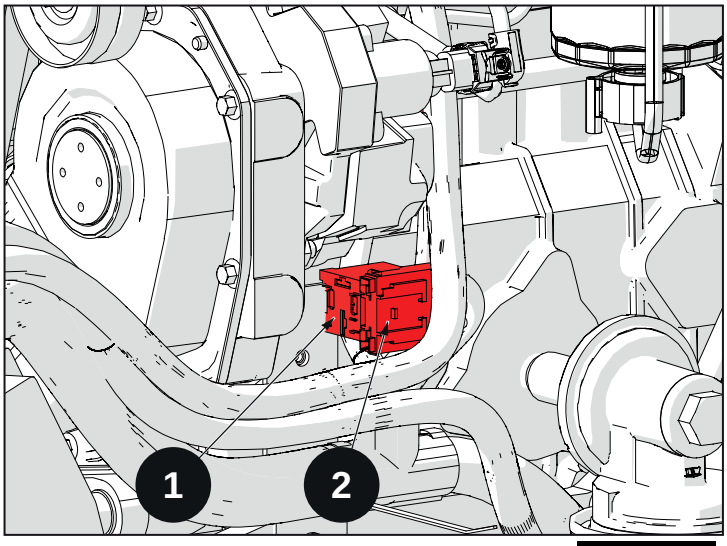

ábra 6.53

Biztosíték dobozok

Az elektromos kör teljesen védett egy kettős biztosítékkal (1) és (2).

A motor elején vannak felszerelve, az akkumulátor oldalán.

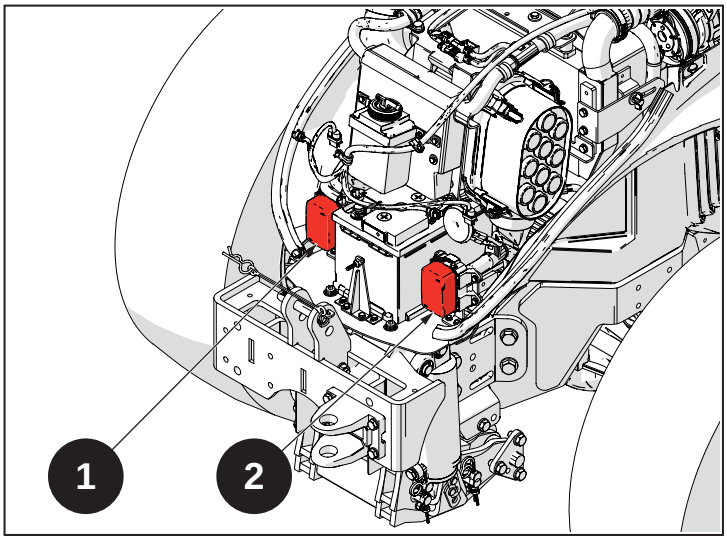

ábra 6.54

Biztosítékfunkciók (1), ábra:6.54

A	Főrelé	30 A
B	Fő biztosíték	70 A
C	Indító relé	20 A
D	Üzemanyag-melegítés	20 A
E	Pótkocsi aljzat	30 A
F	Motorvezérlő egység (akkumulátor)	15 A
G	Motorvezérlő egység (akkumulátor)	10 A
H	Tartozékok	15 A
I	Üzemanyag-melegítés	20 A
L	Pótkocsi aljzat	15 A
M	Diagnosztikai csatlakozóaljzat	10 A

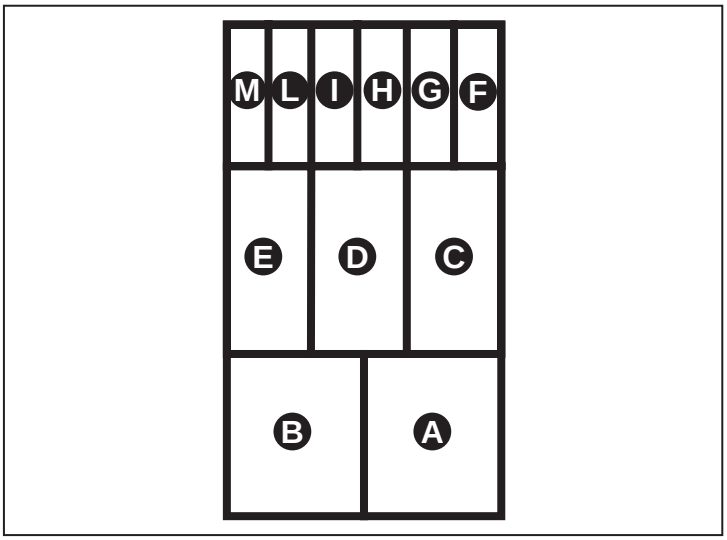

ábra 6.55

Biztosítékfunkciók (2), ábra:6.54

A	Vészvilágítás	10 A
B	Szenzorok kapcsoló	10 A
C	Duda, foglalat, forgó lámpa	20 A
D	Műszerfal (akkumulátor)	10 A
E	Irányjelzők	10 A
F	Műszerfal (indítókulcs)	5 A
G	Járművezérlő egység (akkumulátor)	10 A
H	Motorvezérlő egység (indítókulcs)	5 A
I	Járművezérlő egység (indítókulcs)	5 A
L	Bal parkoló fény	10 A
M	Fényszórók	10 A
N	Jobb parkoló fény	10 A
VAGY	Bal tompított fényszóró	10 A
P	Stop fény	10 A
Q	Jobb tompított fényszóró	10 A
R	Stop fény relé	-
S	Tompított fényszórók relé	-
T	Fényszórók relé	-
U	Műszerfal led relé	-
V	Indítás engedélyező relé	-

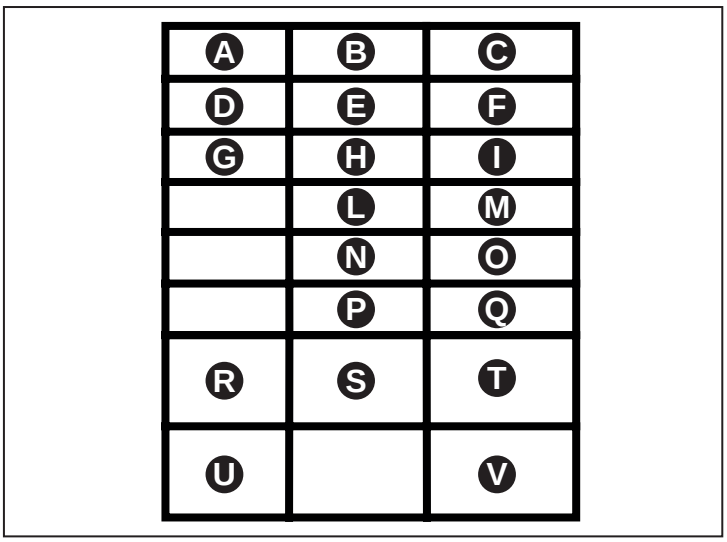

ábra 6.56

GL11 fülke biztosíték

Az elektromos kört teljesen védi az áramellátás biztosítéka (1).

A tető jobb oldalára van szerelve.

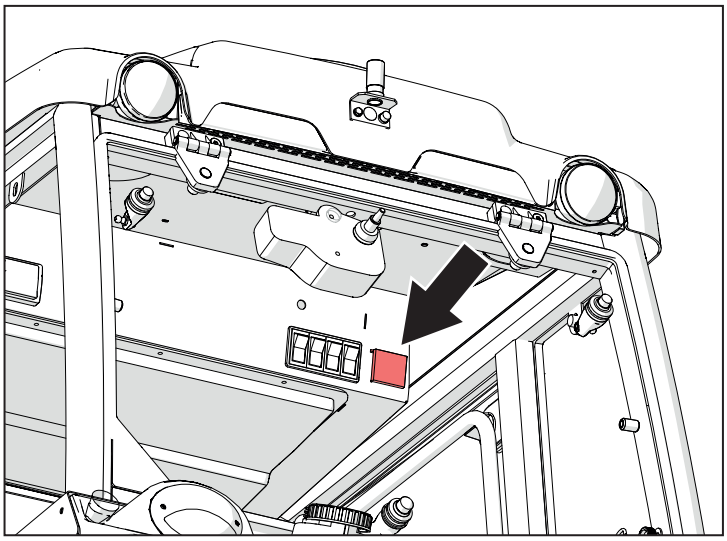

ábra 6.57

A	Ablaktörlők és -mosók	7,5 A
B	Ventilátor kapcsoló Mennyezet	20 A
C	Munkaprojektor	15 A
D	Ventilátor/hőcserélő rekesz	25 A
E	Hátsó projektorok	10 A
F	Forgólámpa	20 A

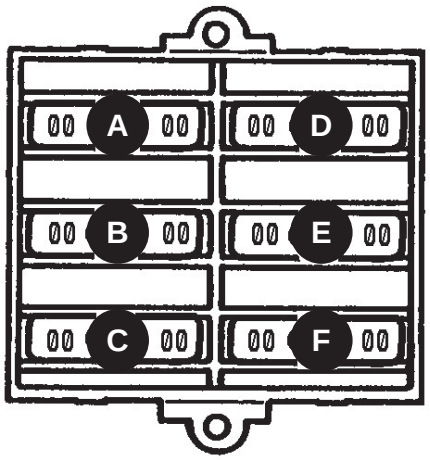

ábra 6.58

Kabin biztosíték SG1/1

Az elektromos kört teljesen védi az áramellátás biztosítéka (1).

A tető hátsó jobb sarkában van felszerelve.

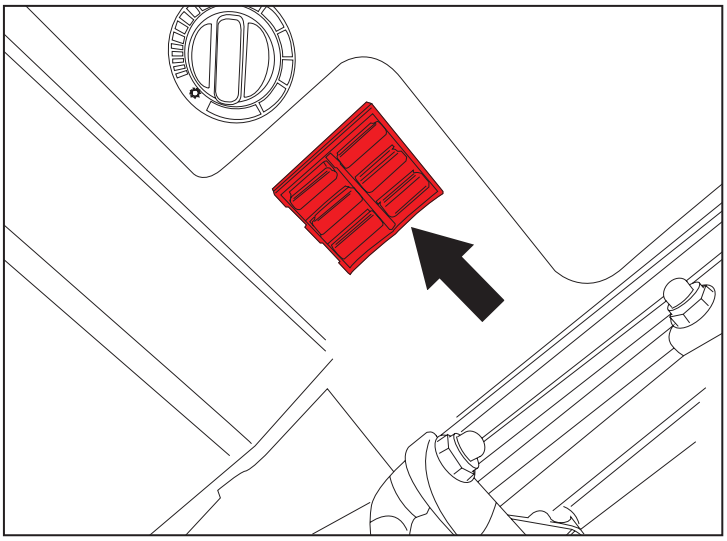

ábra 6.59

A	Ablaktörlők és -mosók	10 A
B	Ventilátor/hőcserélő rekesz	15 A
C	Munkaprojektor	15 A
D	Ventilátor kapcsoló Légkondicionáló betáplálás.	15 A
E	Mennyezet	30 A
F	Kompresszor	5 A

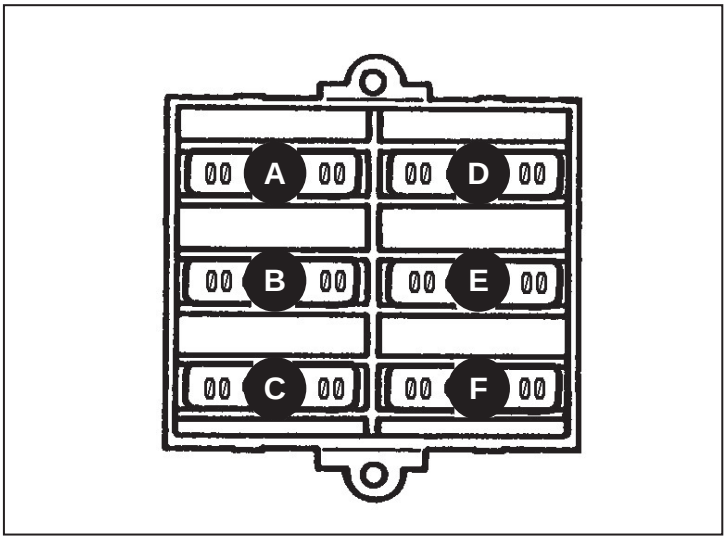

ábra 6.60

6.8 Kenési és zsírzási pontok

A hátsó emelő kenése

Szükség esetén vagy 50 munkaóránként végezze el a műveletet.

A hátsó emelő zsírzópontok a következők:
- Felső támasztórúd csapszeg
- Hidraulikus hengerek
- Karok lengő csapok
- Oszcilláció függesztőkar

Megjegyzés

Az alkatrészek kenése előtt engedje le az emelőt.

Megjegyzés

Használjon ajánlott kenőzsírt.

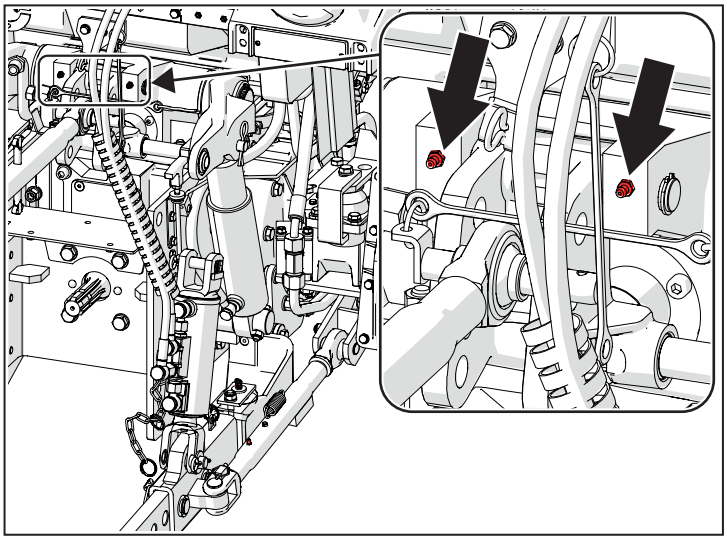

ábra 6.61

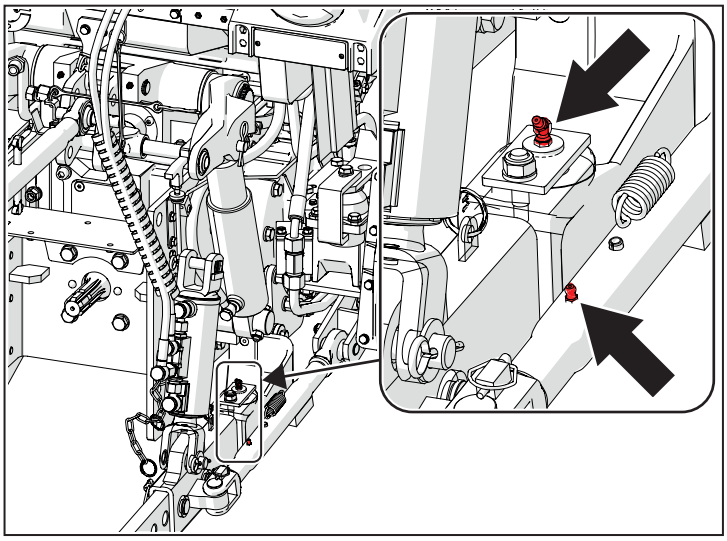

ábra 6.62

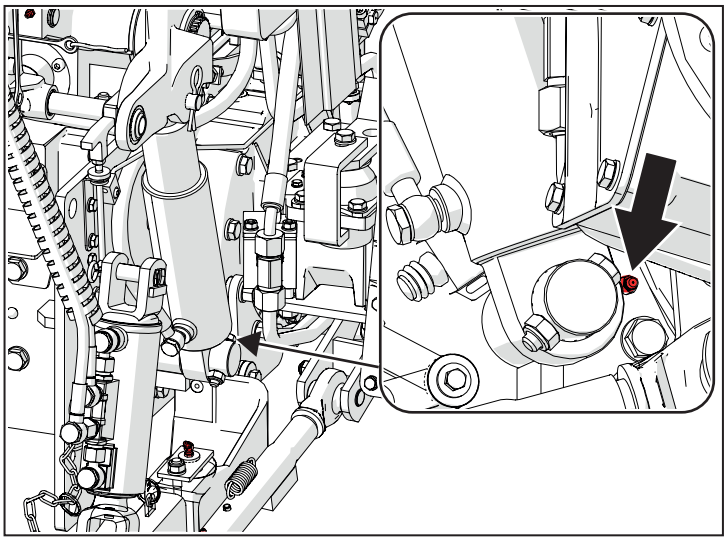

ábra 6.63

Az elülső híd kenése

Szükség esetén vagy minden 50 munkaóra után adjon új zsírt az elülső híd középső lengőcsap hüvelyébe.

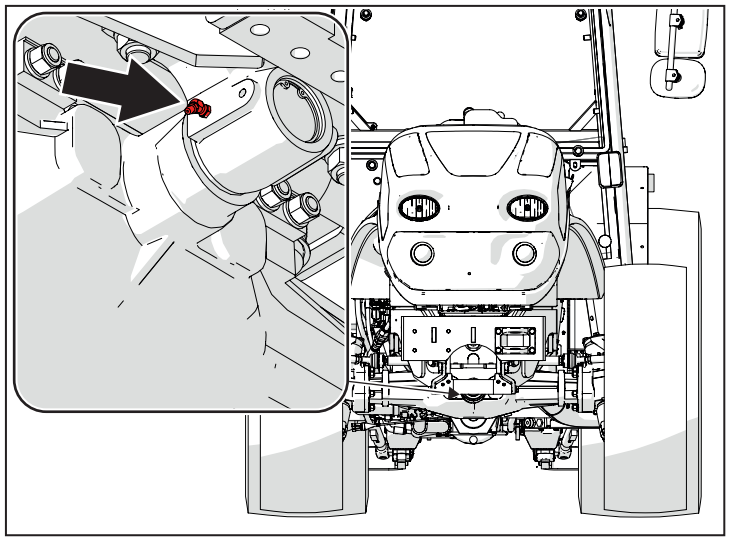

ábra 6.64

A fékező karok kenése

Szükség esetén vagy 50 munkaóránként adjon új zsírt a fékvezérlő csapszegbe. A zsírzógombok a traktor alsó oldalán helyezkednek el, a meghajtóegységgel szemben.

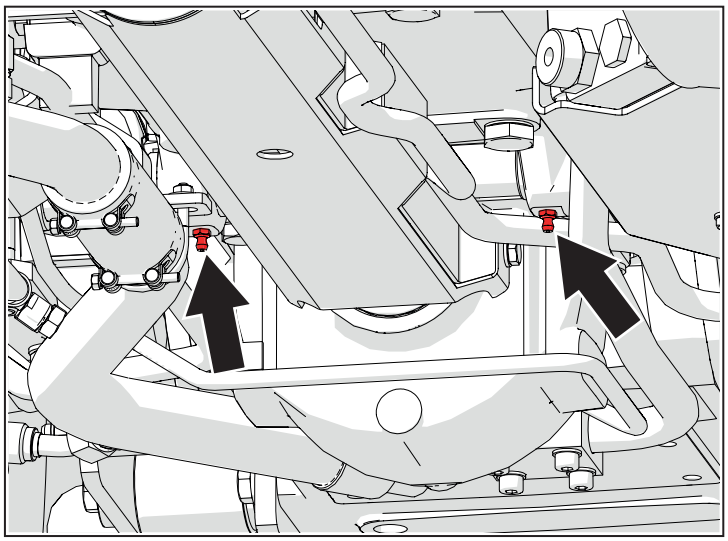

ábra 6.65

Az elülső sárvédő tartó kenése (ha rendelkezésre áll)

Ha szükséges, vagy 50 munkaóránként adjon hozzá új zsírt az elülső sárvédők állítható tartójához, ha van. A rendelkezésre álló zsírzók az elülső sárvédők tartóin vannak elhelyezve, amelyek az első kerekek és a motoregység között helyezkednek el.

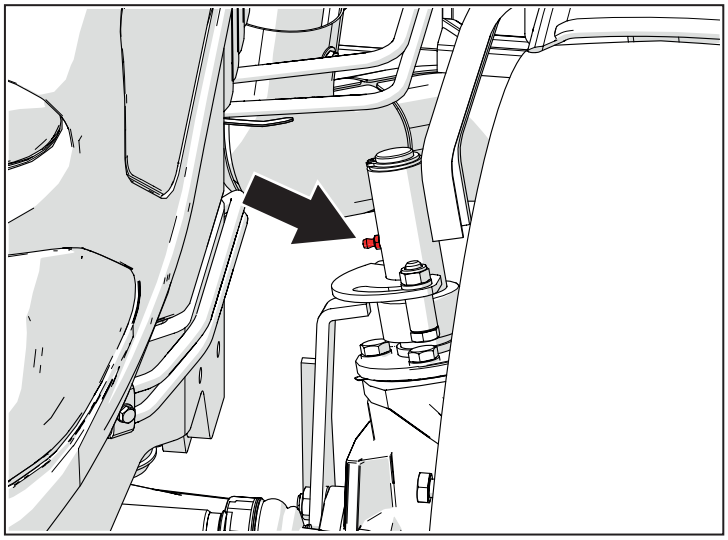

ábra 6.66

6.9 Műszaki karbantartás hosszabb üzemen kívüli időszak előtt

A traktor tartós inaktivitása

Ha a gépjármű/berendezés, amelyre a motor fel van szerelve, továbbra is inaktív, bizonyos karbantartási műveleteket el kell végezni, hogy a motort maximálisan hatékony állapotban tartsa.

Rövid ideig tartó inaktivitás esetén végezze el az alábbiakat:

- ellenőrizze az elektromos érintkezők hatékonyságát, és szükség esetén védje őket antioxidáns spray-vel;
- ellenőrizze az akkumulátor töltöttségét és a folyadék szintjét;
- szükség esetén végezze el az ütemezett karbantartást.

Figyelmeztetés

Azonban ajánlatos a motort legalább havonta egyszer beindítani és üzemi hőmérsékletre járatni (70÷80°C).

Ha a motort vészhelyzet esetén használják, olvassa el a kötelező indításra vonatkozó hatályos szabályokat: egyedi szabályozás hiányában ajánlott havonta egyszer elindítani.

Ha a traktor több mint egy hónapig inaktív marad, tegye meg a következő óvintézkedéseket:

- Végezze el a traktor általános tisztítását, különösen a karosszéria elemeit, védje a fényezett részeket szilikonos viasszal, és védje a nem fényezett fémrészeket védő kenőanyaggal. Helyezze a traktort egy fedett, száraz és lehetőleg jól szellőző helyiségbe.
- Zárja le a levegőnyílásokat, az ürítőt, a talapzat feltöltő dugóját, az üzemanyagtartály kupakját, a radiátor túlfolyótömlőjét, a hajtás és a hidraulikus rendszer feltöltő dugóját műanyag zacskókat és ragasztószalagot használva.
- Ürítse ki a gázolajtartályt, és töltse fel új gázolajjal a maximális szintig.
- Cserélje ki a motorolajat és cserélje ki a szűrőt (ha szükséges).
- Ürítse ki a motor hűtőfolyadékát a radiátorból és a motorból.
- Tisztítsa meg az üzemanyagszűrőt.
- Kenje meg a zsírozókkal felszerelt alkatrészeket. Végezzen egy általános zsírzást.
- Zsírozza meg az összes kitett (gépi) fémfelületet, például az emelőhengereket és a kormányhenger szárát vékony réteg zsírral.
- Engedje le az emelőt.
- Győződjön meg arról, hogy az összes kapcsoló üres helyzetben van (beleértve az elektromos kapcsolókat is).
- Ne hagyja az indítókulcsot a kapcsolóban.
- Vegye ki az akkumulátorokat, és helyezze őket hűvös, száraz helyre, napfénytől távol. Tartsa feltöltve az akkumulátorokat.
  Kenjen technikai vazelint a végződésekre és a kapcsokra
- Helyezzen támasztóbakokat vagy más tartókat a hidak alá , hogy a kerekeket felfüggesztve tartsa. A felemelt traktorral célszerű leengedni a gumiabroncsokat; ellenkező esetben ellenőrizze rendszeresen a gumiabroncsok nyomását.
- Lazítsa ki a segédhajtószíjat és távolítsa el a szíjat a légkondicionáló tárcsájáról
- Fedje le a traktort egy ponyvával, kerülve a vízálló anyagokat (viaszos vászont vagy műanyag lapokat), mert megtartja a nedvességet elősegítve a rozsdásodást.

Ha a traktort kültéren kell tartani, kövesse a további óvintézkedéseket.

- Fedje le a műszerfalat, a vezérlő karokat és az ülést kartonpapírrétegekkel, hogy megvédje őket a napsugaraktól.
- Alaposan tisztítsa meg a traktort, javítsa ki az összes fényezett felületet, amelyet megkarcolódott vagy megsérült.
- Viaszozza meg vagy fedje be az egész traktort.
- Emelje fel a gumikat a talajról és/vagy fedje le, hogy megóvja őket a hőtől és a napfénytől.

Megjegyzés

Az akkumulátor földkábelét csak rövid időre húzza ki tárolási célból (20-90 nap).

A traktor üzembe helyezése a tárolás végén

- A tárolás előkészítése során a traktoron lévő összes burkolatot távolítsa el.
- Szabadítsa fel az összes korábban lezárt nyílást.
- Távolítson el minden szennyeződést vagy felhalmozott törmeléket, különösen a motor körül és a motorház belsejében.
- Ellenőrizze a gumiabroncsokat és ellenőrizze a felfújási nyomást. Ha a traktor támasztóbakokra van helyezve, fújja fel a gumiabroncsokat az előírt nyomásra, és juttassa vissza a traktort a talajra.
- Állítsa vissza a hajtószíj feszességét.
- Ellenőrizze, van-e folyadékszivárgás a traktor alatt vagy körül.
- Ellenőrizze a hidraulika/hajtás olajszintjét. Szükség esetén adjon hozzá olajat.
- Ellenőrizze a motorolaj szintjét, és ha szükséges, töltse fel vagy cserélje ki a meghatározott gyakoriságnak megfelelően.
- Cserélje ki a motorolaj szűrőt a megállapított gyakoriság szerint.
- Ellenőrizze a hűtőfolyadék szintjét, és ha szükséges, töltse fel vagy cserélje ki a meghatározott gyakoriságnak megfelelően.
- Töltse fel az üzemanyagtartályt.
- Cserélje ki a üzemanyagszűrőt a megállapított gyakoriság szerint.
- Cserélje ki a légszűrőt a megállapított gyakoriság szerint.
- Ellenőrizze a hidraulikus csatlakozások meghúzását.
  Ellenőrizze a gumi karmantyúk és a rögzítő bilincsek sértetlenségét.
- Végezze el a naponta vagy 10 óránként elvégzendő karbantartási eljárásokat, és a többi meghatározott eljárást szükség szerint.
- Ellenőrizze az akkumulátor töltöttségét és a folyadék szintjét.
  Ellenőrizze az elektromos érintkezők épségét és hatékonyságát.
  Szerelje be az akkumulátorokat és csatlakoztassa a kábeleket.
- Diagnosztizálja a motor működését.
- Indítsa el és járassa a motort minimális fordulatszámon, üresen, néhány percig.

Megjegyzés

Miközben a motor minimális fordulatszámon üresen jár, vizuálisan ellenőrizze az összes eszközt és visszajelző fényt, hogy meggyőződjön a helyes üzemelésről.

- Ha nincs üzemelési rendellenesség, akkor juttassa a motort üzemi hőmérsékletre (70÷80°C).
- Ellenőrizze a traktor rendszereket és funkciókat, beleértve a légkondicionálót is.
- Kapcsolja ki a motort, és ellenőrizze, hogy a motorolaj és a hűtőfolyadék szintje megfelelő-e.

Figyelmeztetés

Ha olajszivárgást észlel, ne indítsa el a traktort addig, amíg az okát meg nem határozta, és a szükséges javításokat el nem végezték.

Figyelmeztetés

Egyes kenőanyagoknak vagy a motor alkatrészeinek- akár inaktivitás esetén is - idővel megváltoznak tulajdonságai, ezért a karbantartási intervallumok értékelésénél mérlegelni kell a cseréjüket öregedés miatt is, és nem az üzemelési órák miatt.

Az alábbiakban láthatóak az egyes alkatrészek vagy kenőanyagok kémiai-fizikai jellemzőinek maximális megmaradási ideje.

1. év - Kenőolaj

1. év - Üzemanyagszűrő patron

2. év - Hűtőfolyadék

7 : Problémák és megoldások

Mutató

7.1 Hibaelhárítás 7-2

7.1 Hibaelhárítás

Az alábbi információk célja, hogy segítsen azonosítani és kijavítani a használat során esetlegesen előforduló rendellenességeket és hibákat.

Ezen problémák némelyikét megoldhatja a felhasználó, a többihez speciális műszaki szakértelem vagy speciális képesség szükséges, ezért kizárólag a beavatkozás szakterületén elismert és szerzett tapasztalattal rendelkező, szakképzett személyzet végezheti el.

Figyelem
A vizuális és/vagy hangjelzés aktiválása rendellenességet jelez. Ebben az esetben azonnal kapcsolja ki a motort, és olvassa el a jármű/készülék gyártójának dokumentációját, amelybe a motor telepítve van.

Problémák, okok és megoldásuk

Probléma	Ok	Megoldás
A gyújtás fázisában a kapcsolótábla és a motor nem kapcsol be	Lemerült akkumulátor	Töltse fel vagy cserélje ki az akkumulátort
	Kiégett biztosíték	Cserélje ki a biztosítékot
	Az elektromos kábelek le vannak kapcsolva, vagy nem garantálják a folytonosságot	Ellenőrizze az elektromos bekötéseket
	A motor fordulatszám érzékelő meghibásodott	Cserélje ki az érzékelőt Lépjen kapcsolatba egy szakszervizzel
A motor nem indul el	Levegő a betápláló körben	Légtelenítse (lásd a "Betápláló kör légtelenítése" c. részt)
	Piszkos vagy hibás befecskendezők	Cserélje ki a befecskendezőket Lépjen kapcsolatba egy szakszervizzel
	Meghibásodott üzemanyag nyomásszabályozó szelep	Cserélje ki a szelepet Lépjen kapcsolatba egy szakszervizzel
	Az indító kapcsoló meghibásodott	Cserélje ki az indító kapcsolót Lépjen kapcsolatba egy szakszervizzel
	Víz és/vagy szennyeződések az üzemanyagban	Lépjen kapcsolatba egy szakszervizzel
	Üzemanyag-szűrő eltömődött	Cserélje ki a szűrőt (lásd az "Üzemanyag szűrő cseréje" c. részt)
Az indítómotor üresen forog	Az elektromágnes hibás	Ellenőrizze az indítómotort Lépjen kapcsolatba egy szakszervizzel
Az indítómotor nem forog	Lemerült akkumulátor	Töltse fel vagy cserélje ki az akkumulátort
	Megszakadt az elektromos kapcsolat	Ellenőrizze az elektromos bekötéseket
	Kopott kefék	Cserélje ki a kopott keféket Lépjen kapcsolatba egy szakszervizzel

Probléma	Ok	Megoldás
A motor a bekapcsolás után leáll	Levegő a betápláló körben	Légtelenítse (lásd a "Betápláló kör légtelenítése" c. részt)
	Üzemanyag-szűrő eltömődött	Cserélje ki a szűrőt (lásd az "Üzemanyag szűrő cseréje" c. részt)
	Befecskendező szivattyú meghibásodott	Lépjen kapcsolatba egy szakszervizzel
	Meghibásodott üzemanyag nyomásszabályozó szelep	Cserélje ki a szelepet Lépjen kapcsolatba egy szakszervizzel
	Víz és/vagy szennyeződések az üzemanyagban	Lépjen kapcsolatba egy szakszervizzel
	Az elektromos kábelek le vannak kapcsolva, vagy nem garantálják a folytonosságot	Ellenőrizze az elektromos bekötéseket
A motor nem éri el az üzemi sebességet	Üzemanyag-szűrő eltömődött	Cserélje ki a szűrőt (lásd az "Üzemanyag szűrő cseréje" c. részt)
	Levegő a betápláló körben	Légtelenítse (lásd a "Betápláló kör légtelenítése" c. részt)
	Befecskendező szivattyú meghibásodott	Lépjen kapcsolatba egy szakszervizzel
	Piszkos vagy hibás befecskendezők	Cserélje ki a befecskendezőket Lépjen kapcsolatba egy szakszervizzel
	Víz és/vagy szennyeződések az üzemanyagban	Lépjen kapcsolatba egy szakszervizzel
	A levegőszűrő eltömődött	Tisztítsa meg vagy cserélje ki a szűrőt
	Elégtelen égési levegő áramlás	Lépjen kapcsolatba egy szakszervizzel
	A motor túlmelegedése	Lépjen kapcsolatba egy szakszervizzel
	Túlterhelés	Csökkentse a terhelést
Fekete füst jön ki a kipufogócsőből	Piszkos vagy hibás befecskendezők	Cserélje ki a befecskendezőket Lépjen kapcsolatba egy szakszervizzel
	Hibás turbófeltöltő turbina	Cserélje ki a turbinát Lépjen kapcsolatba egy szakszervizzel

Probléma	Ok	Megoldás
Kevés fehér füst jön ki a kipufogócsőből	Az olajszint túl magas	Állítsa vissza az olajszintet
	Kopott szegmensek	Ellenőrizze a tömörítést Lépjen kapcsolatba egy szakszervizzel
	Kopott szelepvezető	Lépjen kapcsolatba egy szakszervizzel
Bőséges fehér füst jön ki a kipufogócsőből	Kiégett fej tömítés	Lépjen kapcsolatba egy szakszervizzel
	A vízszivattyú hibás	Cserélje ki a szivattyút
		Lépjen kapcsolatba egy szakszervizzel
		Cserélje ki a szíjat Lépjen kapcsolatba egy szakszervizzel
	Termosztatikus szelep meghibásodott	Cserélje ki a szelepet Lépjen kapcsolatba egy szakszervizzel
	Hűtőfolyadék elégtelen	Töltse után, ha szükséges (lásd "Motor hűtőfolyadék szintjének ellenőrzése")
A nyomásmérő a motorolaj elégtelen nyomását jelzi, és a kapcsolódó visszajelző fény világít	Manométer hibás	Ellenőrizze vagy cserélje ki a nyomásmérőt Lépjen kapcsolatba egy szakszervizzel
	Alacsony olajszint	Állítsa vissza az olajszintet (lásd "Motorolajszint ellenőrzése")
	Az olajszivattyú meghibásodott	Ellenőrizze vagy cserélje ki a szivattyút Lépjen kapcsolatba egy szakszervizzel
	Hibás érzékelő	Ellenőrizze és cserélje ki az érzékelőt, ha szükséges. Lépjen kapcsolatba egy szakszervizzel
	Eltömődött motorolajszűrő	Cserélje ki a motorolaj-szűrőt (lásd "A motorolajszűrő betét cseréje" c. részt)
A hűtőfolyadék hőmérséklet visszajelző lámpa világít	Hűtőfolyadék elégtelen	Állítsa vissza a motor hűtőfolyadék szintjét (lásd "A motor hűtőfolyadék szintjének ellenőrzése")
	A töltő kupak túlnyomásszelepe el van zárva	Cserélje ki a kupakot
	A vízszivattyú hibás	Cserélje ki a szivattyút Lépjen kapcsolatba egy szakszervizzel
	Termosztatikus szelep meghibásodott	Cserélje ki a szelepet Lépjen kapcsolatba egy szakszervizzel

Probléma	Ok	Megoldás
A hűtőfolyadék hőmérséklet visszajelző lámpa világít	Elszakadt vagy kopott szíj	Cserélje ki a szíjat Lépjen kapcsolatba egy szakszervizzel
Teljesítménycsökkenés	Üzemanyag-szűrő eltömődött	Cserélje ki a szűrőt (lásd az "Üzemanyag szűrő cseréje" c. részt)
	Levegő a betápláló körben	Légtelenítse (lásd a "Betápláló kör légtelenítése" c. részt)
	Befecskendező szivattyú meghibásodott	Cserélje ki a szivattyút Lépjen kapcsolatba egy szakszervizzel
	Piszkos vagy hibás befecskendezők	Cserélje ki a befecskendezőket Lépjen kapcsolatba egy szakszervizzel
	A levegőszűrő eltömődött	Tisztítsa meg vagy cserélje ki a szűrőt
	A motor túlmelegedése	Lépjen kapcsolatba egy szakszervizzel
	Elégtelen égési levegő áramlás	Lépjen kapcsolatba egy szakszervizzel
Az akkumulátor visszajelző fénye világít	A generátor nem tölti az akkumulátort	Ellenőrizze és cserélje ki a generátort, ha szükséges Lépjen kapcsolatba egy szakszervizzel
Az olajnyomás jelzőfény világít	Elégtelen motorolaj-nyomás	Kapcsolja ki a motort Lépjen kapcsolatba egy szakszervizzel
A üzemanyagban lévő víz visszajelző fény világít	Víz az üzemanyagszűrőben	Engedje le a vizet az üzemanyagszűrőből (lásd "A víz kiürítése az üzemanyagszűrőből").
A motor visszajelző fény bekapcsol	A motor hibás	Lépjen kapcsolatba egy szakszervizzel
A részecskeszűrő visszajelző fény világít 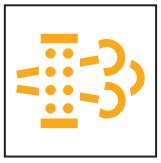	A részecskeszűrő eltömődött	Szükség van a részecskeszűrő regenerálására, lásd a "HASZNÁLATI ELŐÍRÁSOK" fejezetet.

Št. tiskovine FAM97001148 3. izdaja 04/2019

an ARBOS Company

Goldoni S.p.A. a s.u.
Via Canale, 3 - 41012 Migliarina di Carpi - Modena - Italy • T +39 0522 640111 - F +39 0522 699002
goldoni.com

FAM97001148